CỘNG HOÀ XÃ HỘI CHỦ NGHĨA VIỆT NAM

SOCIALIST REPUBLIC OF VIETNAM

---***---

DỰ ÁN: PHÁT TRIỂN CÁC ĐÔ THỊ TIỂU VÙNG SÔNG MÊKÔNG LẦN 2 (GMS)

DỰ ÁN THÀNH PHẦN TỈNH BẮC GIANG

PROJECT: SECOND GREAT MEKONG SUBREGION CORRIDOR TOWNS DEVELOPMENT (GMS)

BAC GIANG CITY SUBPROJECT

BẢN VẼ HOÀN CÔNG

AS-BUILT DRAWINGS

GÓI THẦU BG5: XÂY LẮP VÀ LẮP ĐẶT THIẾT BỊ TRẠM XỬ LÝ NƯỚC THẢI BẮC GIANG

PACKAGE BG5: WASTEWATER TREATMENT PLANT EXTENSION IN BAC GIANG CITY

BẮC GIANG, 2020

CỘNG HOÀ XÃ HỘI CHỦ NGHĨA VIỆT NAM

SOCIALIST REPUBLIC OF VIETNAM

---***---

PHÒNG QUẢN LÝ ĐÔ THỊ TP.BẮC GIANG

HỒ SƠ ĐÃ THẨM ĐỊNH

Theo văn bản thẩm định số...388/BC-QLĐT

Ngày.....25.....tháng....12....năm...2020.

Cán bộ chủ trì thẩm định.....

DỰ ÁN: PHÁT TRIỂN CÁC ĐÔ THỊ TIỂU VÙNG SÔNG MÊKÔNG LẦN 2 (GMS)

DỰ ÁN THÀNH PHẦN TỈNH BẮC GIANG

PROJECT: SECOND GREAT MEKONG SUBREGION CORRIDOR TOWNS DEVELOPMENT (GMS)

BAC GIANG CITY SUBPROJECT

BẢN VẼ THIẾT KẾ BỔ SUNG

ADDITIONAL DESIGN DRAWINGS

GÓI THẦU BG5: XÂY LẮP VÀ LẮP ĐẶT THIẾT BỊ TRẠM XỬ LÝ NƯỚC THẢI BẮC GIANG

PACKAGE BG5: WASTEWATER TREATMENT PALNT EXTENSION IN BAC GIANG CITY

HẠNG MỤC: PHẦN CƠ KHÍ

ITEM: MECHAICAL PART

BẮC GIANG, 2020

UBND THÀNH PHỐ BẮC GIANG
BAN QUẢN LÝ DỰ ÁN ĐẦU TƯ XÂY DỰNG SỐ 02

THIẾT KẾ BẢN VẼ THI CÔNG ĐÃ PHÊ DUYỆT

Bắc Giang, ngày.....tháng.....năm 20.....

HỌ VÀ TÊN NGƯỜI XÁC NHẬN: Nông Bằng Sơn

CHỨC VỤ: Phó giám đốc

CHỮ KÝ:.....

DANH MỤC BẢN VẼ
LIST OF DRAWINGS

STT NO	TÊN BẢN VẼ DRAWING NAME	KÝ HIỆU BẢN VẼ DRAWING SYMBOLS
I	PHẦN CÔNG NGHỆ/TECHNICAL	
	BẢN VẼ THIẾT KẾ MỚI/NEW DRAWING	
01	GIÁ ĐỠ MÀNG SINH HỌC, GRATING CỤM BỂ SINH HỌC/BIOPOLUS SUPPORT	BG-CB-CN-GDS
02	LAN CAN BỂ SINH HỌC/HANDRAIL BIOLOGICAL TANK	BG-CB-CN-LCCB
03	SÀN THAO TÁC BỂ OCO CẢI TẠO/PLATFORM OCO TANK	BG-CB-CN-OCO-PLF
04	BỂ OCO HỆ DẦM ĐỠ/PLATFORM OCO TANK	BG-CB-CN-OCO-PL
05	BỂ OCO LAN CAN/HANDRAIL OCO TANK	BG-CB-CN-OCO-HD
06	HỐ VAN HỐ GA ĐẤU NỐI/CONNECTION MANHOLE	BG-TXL-CT-CN-HG

CÔNG TY CỔ PHẦN XÂY DỰNG VÀ MÔI TRƯỜNG VIỆT NAM
M.S.D.N: 0102566034-C.T.C.P
Q.CẦU GIẤY-TP.HÀ NỘI

PHÒNG QUẢN LÝ ĐÔ THỊ TP.BẮC GIANG

HỒ SƠ ĐÃ THẨM ĐỊNH

Theo văn bản thẩm định số...388/BC-QLĐT

Ngày.....25.....tháng.....12.....năm.....2020.

Cán bộ chủ trì thẩm định.....

CÔNG TY CỔ PHẦN KỸ THUẬT SEEN

BẢN VẼ HOÀN CÔNG

Ngày.....tháng.....năm 20.....

Người lập	Chỉ huy trưởng công trình	Tư vấn Giám sát trưởng
	Lê Phi Hùng	Nguyễn M. Hùng

MẶT BẰNG SÀN THAO TÁC BỂ SINH HỌC/
PLAN PLATFORM BIOLOFICAL TANK

UBND THÀNH PHỐ BẮC GIANG
BAN QUẢN LÝ DỰ ÁN ĐẦU TƯ XÂY DỰNG SỐ 02

THIẾT KẾ BẢN VẼ THI CÔNG
ĐÃ PHÊ DUYỆT

Bắc Giang, ngày.....tháng.....năm 20.....

HỌ VÀ TÊN NGƯỜI XÁC NHẬN: Nông Bằng Sơn
CHỨC VỤ: Phó giám đốc
CHỮ KÝ:.....

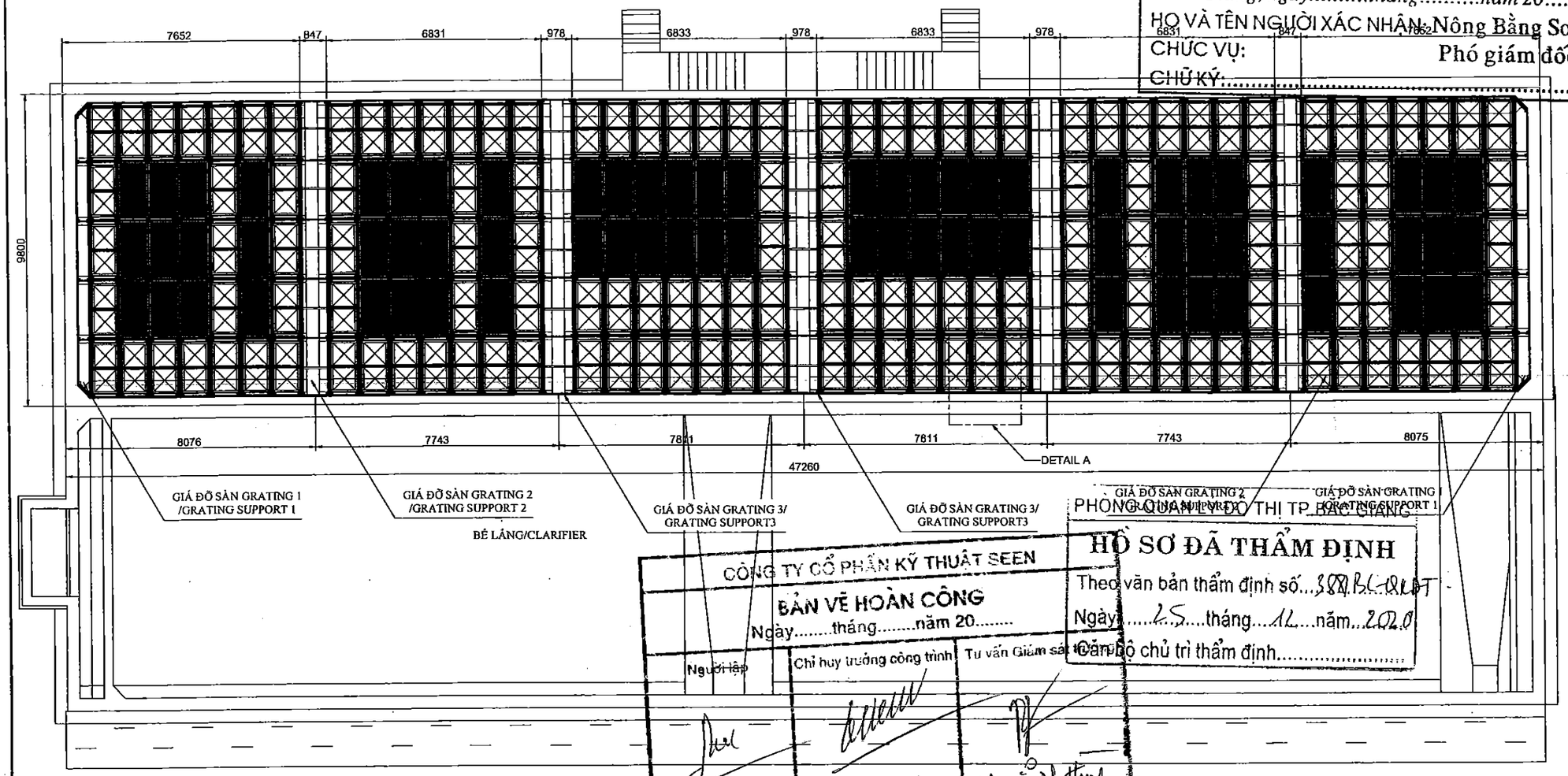

PHÒNG QUẢN LÝ ĐÔ THỊ TP. BẮC GIANG

HỒ SƠ ĐÃ THẨM ĐỊNH
Theo văn bản thẩm định số...389/BC-QLĐT
Ngày.....25.....tháng....12....năm...2020
Cán bộ chủ trì thẩm định.....

CÔNG TY CỔ PHẦN KỸ THUẬT SEEN
BẢN VẼ HOÀN CÔNG
Ngày.....tháng.....năm 20.....

Người lập	Chỉ huy trưởng công trình	Tư vấn Giám sát trưởng
	Lê Phi Hùng	Nguyễn M. Hùng

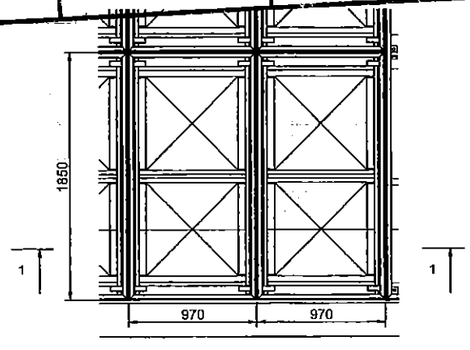

SECTION 1-1

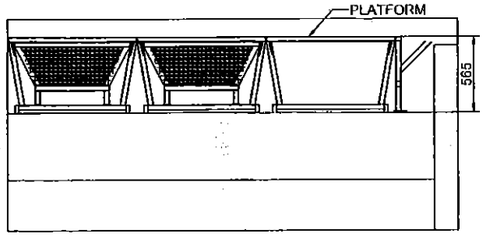

BẢNG THỐNG KÊ VẬT TƯ KHUNG ĐỠ SÀN BỂ SINH HỌC/PLATFORM BIOLOGY TANK MATERIAL STATISTICS TABLE						
STT/NO	DIỄN GIẢI/DESCRIPTION	VẬT LIỆU/MATERIAL	ĐƠN VỊ/UNIT	SL/Q'TY	KL/M (kg/m/cái)	KL/WEIGHT(kg)
1	L 50x50x4	SS304	M	107	3.05	326.35
2	GIÁ ĐỠ SÀN GRATING 1	SS304	BỘ/SET	2	208.00	416.00
3	GIÁ ĐỠ SÀN GRATING 2	SS304	BỘ/SET	2	205.63	411.26
4	GIÁ ĐỠ SÀN GRATING 3	SS304	BỘ/SET	3	225.00	675.00
5	BULONG NỞ/EXPANSION BOLTS M12x100 SS304	SS304	BỘ/SET	300		
6	BULONG/BOLTS M12x100 SS304	SS304	BỘ/SET	2000		
	Tổng/TOTAL					1828.61

GHI CHÚ/NOTE :
- TẤT CẢ CÁC KÍCH THƯỚC TRONG BẢN VẼ SỬ DỤNG ĐƠN VỊ LÀ MM/DIMENSIONS IN MILIMETERS (MM)

BẢN HÀNH–VERSION:
BẢN–MODIFIED 1: / /2018
BẢN–MODIFIED 2: / /2018
BẢN–MODIFIED 3: / /2018

ĐẠI DIỆN CHỦ ĐẦU TƯ
REPRESENTATIVE OF THE CLIENT
BAN QUẢN LÝ DỰ ÁN ĐẦU TƯ XÂY DỰNG SỐ 2 THÀNH PHỐ BẮC GIANG
CONSTRUCTION INVESTMENT PROJECT MANAGEMENT UNIT NO.2, BAC GIANG CITY

TÊN DỰ ÁN–PROJECT:
DỰ ÁN PHÁT TRIỂN CÁC ĐÔ THỊ HÀNH LANG TIỂU VÙNG SÔNG MÊKÔNG (GMS) LẦN 2
DỰ ÁN THÀNH PHẦN TỈNH BẮC GIANG
TREATMENT PLANT ITEM UNDER SECOND GREAT MEKONG SUBREGION CORRIDOR TOWNS DEVELOPMENT PROJECT (GMS) - BAC GIANG CITY SUBPROJECT

GIAI ĐOẠN THIẾT KẾ–DESIGN PHASE:
THIẾT KẾ BẢN VẼ THI CÔNG
DETAIL DESIGN DRAWINGS

HẠNG MỤC–ITEMS:
CÔNG NGHỆ/TECHNOLOGY

TÊN BẢN VẼ–TITLE OF DRAWING:
KHUNG SÀN THAO TÁC
PLATFORM BIOPOLUS TANK

NHÀ THẦU–CONSULTANT:
VINSE
CÔNG TY CỔ PHẦN QUẢN LÝ XÂY DỰNG VÀ MÔI TRƯỜNG VIỆT NAM
VIET NAM CONSTRUCTION & ENVIRONMENT JSC
ĐC: 33/2A TRUNG YÊN 11 - CẦU GIẤY - HÀ NỘI
TEL: 04.36240506 - FAX: 04.36240505 - EMAIL: VICENVINH.VN

DUYỆT–APPROVED: NGUYỄN VIỆT HÙNG

CHỦ NHIỆM–MANAGER: LÊ ANH TUẤN

KIỂM–CHECKED BY: NGUYỄN VIỆT HÙNG

CHỦ TRÌ–CHIEF DESIGNER: TRẦN VIỆT DŨNG

THIẾT KẾ–DESIGNER: HÀ THỊ PHÚ

TỶ LỆ–SCALE:

HOÀN THÀNH–DATE: /2020

BẢN VẼ SỐ–DRAWING NO.: BG-CB-CN-GDS-01

GIÁ ĐỠ SÀN GRATING 1/GRATING SUPPORT 1

VỊ TRÍ LẮP ĐẶT/INSTALLATION LOCATION: CỤM BỂ SINH HỌC/BIOLOGICAL TANK

SỐ LƯỢNG/QTY: 2 BỘ/SET

VẬT LIỆU/MATERIAL: SS304

UBND THÀNH PHỐ BẮC GIANG
BAN QUẢN LÝ DỰ ÁN ĐẦU TƯ XÂY DỰNG SỐ 02

THIẾT KẾ BẢN VẼ THI CÔNG ĐÃ PHÊ DUYỆT

Bắc Giang, ngày.....tháng.....năm 20.....

HỌ VÀ TÊN NGƯỜI XÁC NHẬN: Nông Bằng Sơn

CHỨC VỤ: Phó giám đốc

CHỮ KÝ:.....

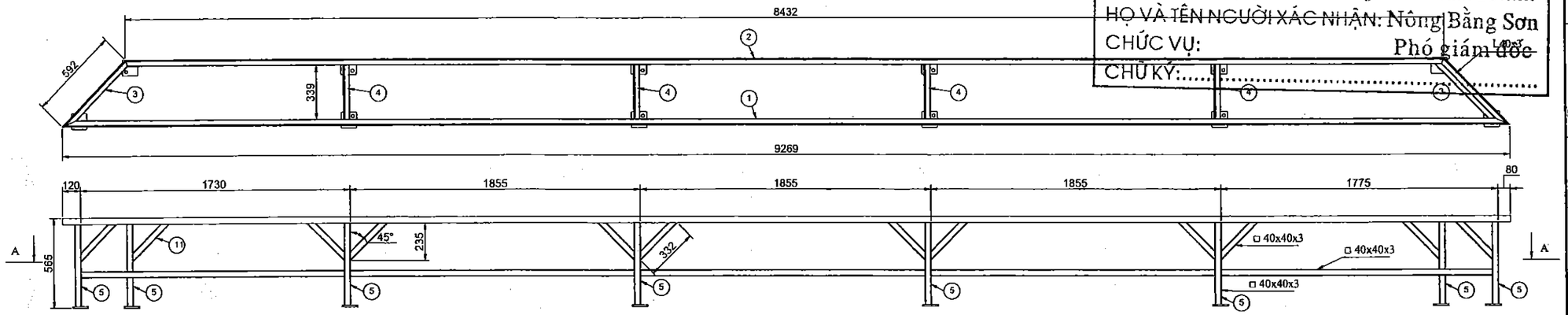

MẶT CẮT/SECTION: A-A

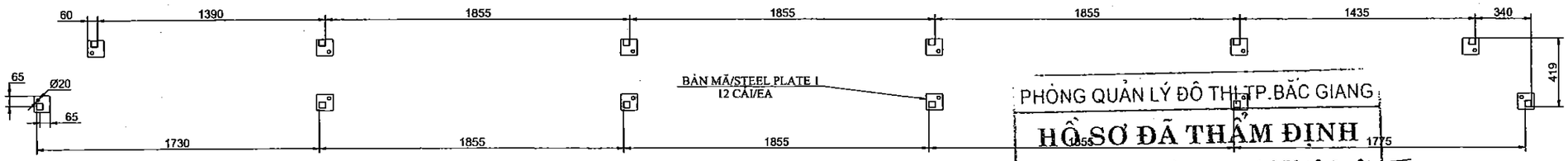

PHÒNG QUẢN LÝ ĐÔ THỊ TP.BẮC GIANG

HỒ SƠ ĐÃ THẨM ĐỊNH

Theo văn bản thẩm định số..388/BC-QLĐT

Ngày.....25.....tháng...12.....năm....2020

Cán bộ chủ trì thẩm định.....

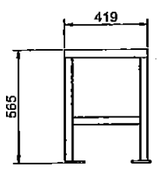

BẢN MÃ/STEEL PLATE 1
SS304, 10MM THK.

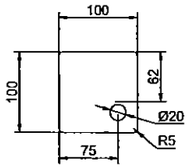

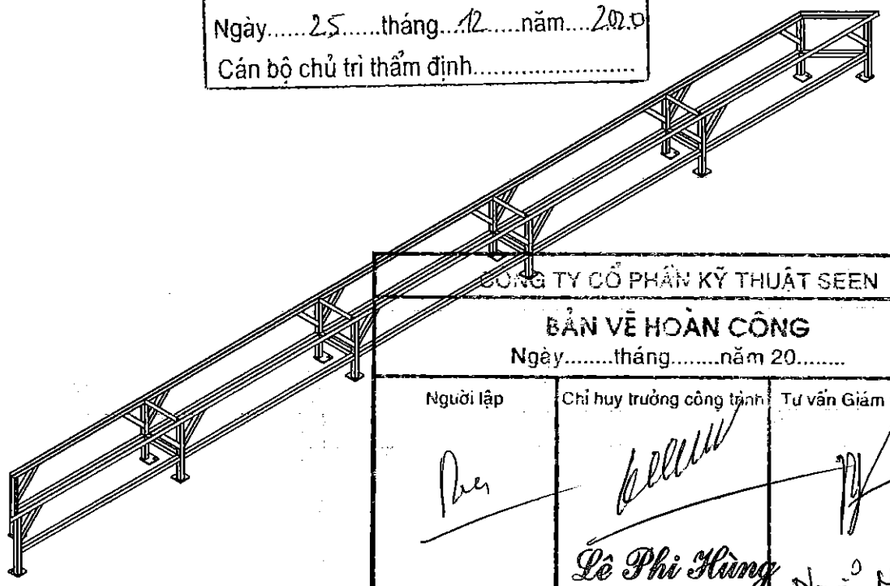

CÔNG TY CỔ PHẦN KỸ THUẬT SEEN

BẢN VẼ HOÀN CÔNG

Ngày.....tháng.....năm 20.....

Người lập	Chỉ huy trưởng công trình	Tư vấn Giám sát trưởng
	Lê Phi Hùng	Nguyễn M Hùng

BẢNG THỐNG KÊ VẬT TƯ GIÁ ĐỠ SÀN GRATING 1/GRATING SUPPORT 1 MATERIAL STATISTICS TABLE (1 SET)

STT/NO	DIỄN GIẢI/DESCRIPTION	VẬT LIỆU/MATERIAL	ĐƠN VỊ/UNIT	SL/Q'TY	KT/DIM.(MM)			KLR/DENSITY (KG/M3)	KL/M (kg/m/cái)	KL/WEIGHT(kg)
					DÀI/L	RỘNG/W	DÀY/T			
1	L-40x3	SS304	EA	1	9269				1.85	17.15
2	L-40x3	SS304	EA	1	8432				1.85	15.60
3	L-40x3	SS304	EA	2	592				1.85	2.19
4	L-40x3	SS304	EA	4	339				1.85	2.51
5	THÉP HỘP/BOX STEEL 40x40x1.2	SS304	EA	30	515				1.50	23.18
6	THÉP HỘP/BOX STEEL 40x40x1.2	SS304	EA	1	1350				1.50	2.03
7	THÉP HỘP/BOX STEEL 40x40x1.2	SS304	EA	40	1815				1.50	108.90
8	THÉP HỘP/BOX STEEL 40x40x1.2	SS304	EA	1	1395				1.50	2.09
9	THÉP HỘP/BOX STEEL 40x40x1.2	SS304	EA	1	1690				1.50	2.54
10	THÉP HỘP/BOX STEEL 40x40x1.2	SS304	EA	1	1735				1.50	2.60
11	THÉP HỘP/BOX STEEL 40x40x1.2	SS304	EA	40	332				1.50	19.92
12	BẢN MÃ/STEEL PLATE GRATING 01	SS304	CÁI/EA	12	100	100	10	7850	0.79	9.42
	Tổng/TOTAL (1 SET)									208.12

GHI CHÚ/NOTE:

- TẤT CẢ CÁC KÍCH THƯỚC TRONG BẢN VẼ SỬ DỤNG ĐƠN VỊ LÀ MM/DIMENSIONS IN MILIMETERS (MM)

BAN HÀNH–VERSION:

LẦN–MODIFIED 1: / /2018
LẦN–MODIFIED 2: / /2018
LẦN–MODIFIED 3: / /2018

ĐẠI DIỆN CHỦ ĐẦU TƯ
REPRESENTATIVE OF THE CLIENT
BAN QUẢN LÝ DỰ ÁN ĐẦU TƯ XÂY DỰNG SỐ 2
THÀNH PHỐ BẮC GIANG
CONSTRUCTION INVESTMENT PROJECT MANAGEMENT UNIT NO.2, BAC GIANG CITY

TÊN DỰ ÁN–PROJECT:
DỰ ÁN PHÁT TRIỂN CÁC ĐÔ THỊ HÀNH LANG TIỂU VÙNG SÔNG MÊKÔNG (GMS) LẦN 2
DỰ ÁN THÀNH PHẦN TỈNH BẮC GIANG
TREATMENT PLANT ITEM UNDER SECOND GREAT MEKONG SUBREGION CORRIDOR TOWNS DEVELOPMENT PROJECT (GMS) - BAC GIANG CITY SUBPROJECT

GIAI ĐOẠN THIẾT KẾ–DESIGN PHASE:
THIẾT KẾ BẢN VẼ THI CÔNG
DETAIL DESIGN DRAWINGS

HẠNG MỤC–ITEMS:
CÔNG NGHỆ/TECHNOLOGY

TÊN BẢN VẼ–TITLE OF DRAWING:
GIÁ ĐỠ SÀN GRATING BỂ SINH HỌC
SUPPORT GRATING BIOPOLUS TANK

NHÀ THẦU–CONSULTANT:
CÔNG TY CỔ PHẦN XÂY DỰNG VÀ MÔI TRƯỜNG VIỆT NAM
VIETNAM CONSTRUCTION & ENVIRONMENT... JSC
ĐC: 33/26 TRUNG YÊN 11, P.CẦU GIẤY, HÀ NỘI
TEL: 04.3824.8566 - FAX: 04.3824.8569 - EMAIL: VICENVN@VN
NGUYỄN VIỆT HÙNG

DUYỆT–APPROVED:
NGUYỄN VIỆT HÙNG

CHỦ NHIỆM–MANAGER:
LÊ ANH TUẤN

KIỂM–CHECKED BY:
NGUYỄN VIỆT HÙNG

CHỦ TRÌ–CHIEF DESIGNER:
TRẦN VIỆT DŨNG

THIẾT KẾ–DESIGNER:
HÀ THỊ PHÚ

TỶ LỆ–SCALE:

HOÀN THÀNH–DATE: /2020

BẢN VẼ SỐ–DRAWING NO.:
BG-CB-CN-GDS-02

GIÁ ĐỠ SÀN GRATING 2/GRATING SUPPORT 2

VỊ TRÍ LẮP ĐẶT/INSTALLATION LOCATION: CỤM BỂ SINH HỌC/BIOLOGICAL TANK

SỐ LƯỢNG/Q'TY: 2 BỘ/SET

VẬT LIỆU/MATERIAL: SS304

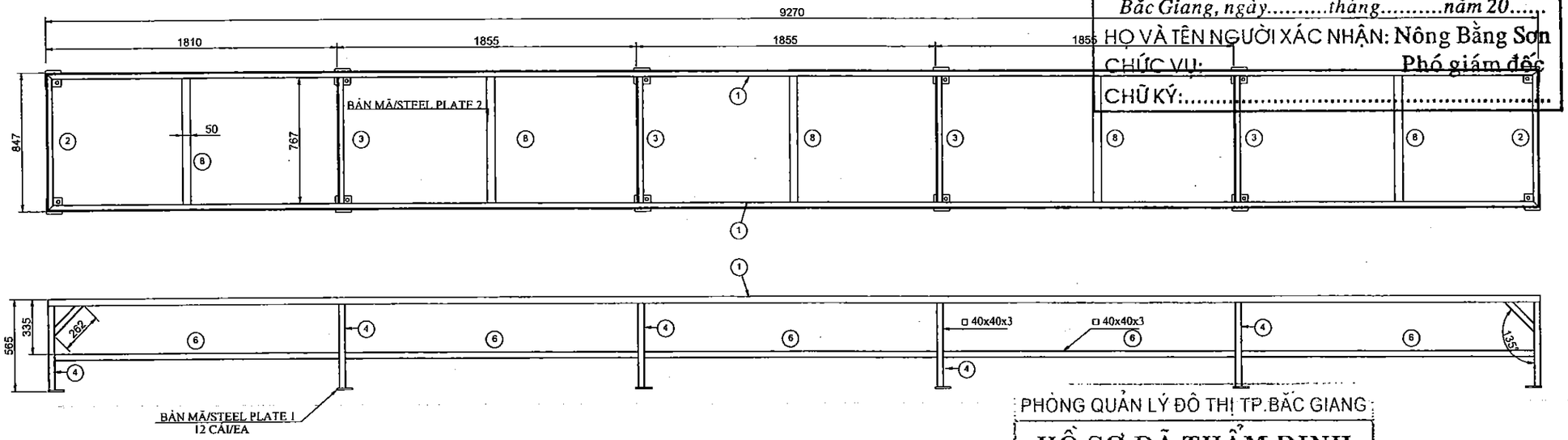

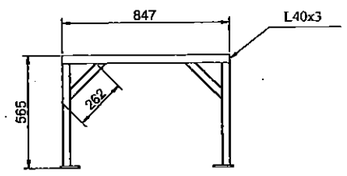

BẢN MÃ/STEEL PLATE 1
SS304, 10MM THK.

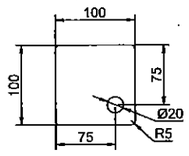

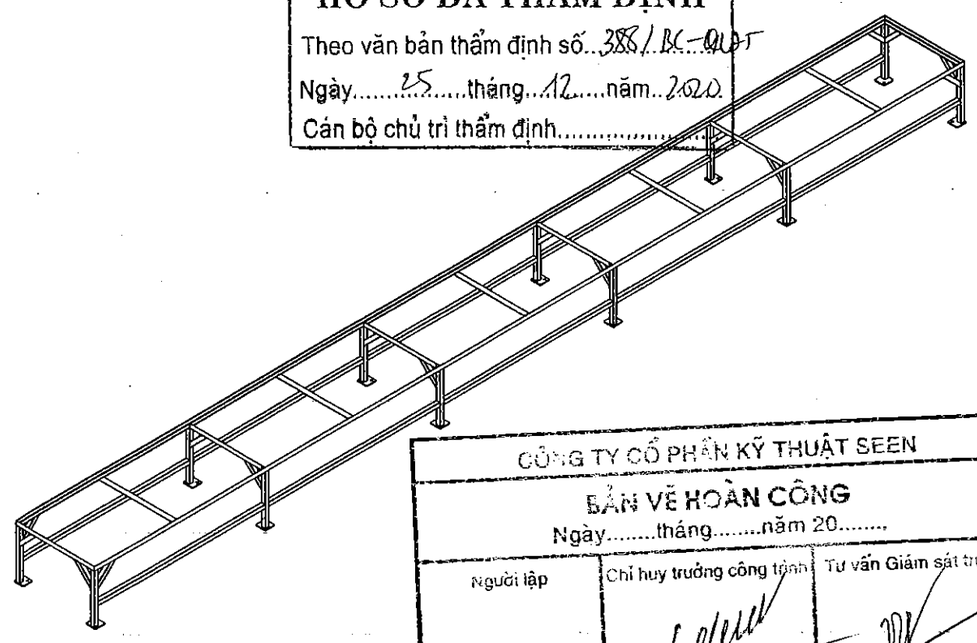

BẢNG THỐNG KÊ VẬT TƯ GIÁ ĐỠ SÀN GRATING 2/GRATING SUPPORT 2 MATERIAL STATISTICS TABLE (1 SET)										
STT/NO	DIỄN GIẢI/DESCRIPTION	VẬT LIỆU/MATERIAL	ĐƠN VỊ/UNIT	SL/Q'TY	KT/DIM.(MM)			KLR/DENSITY (KG/M3)	KL/M (kg/m/cái)	KL/WEIGHT(kg)
					DÀI/L	RỘNG/W	DÀY/T			
1	L-40x3	SS304	EA	2	9270				1.85	34.30
2	L-40x3	SS304	EA	2	847				1.85	3.13
3	L-40x3	SS304	EA	4	767				1.85	5.68
4	THÉP HỘP/BOX STEEL 40x40x1.2	SS304	EA	30	515				1.50	23.18
5	THÉP HỘP/BOX STEEL 40x40x1.2	SS304	EA	2	1770				1.50	5.31
6	THÉP HỘP/BOX STEEL 40x40x1.2	SS304	EA	40	1815				1.50	108.90
7	THÉP HỘP/BOX STEEL 40x40x1.2	SS304	EA	40	262				1.50	15.72
8	BẢN MÃ/STEEL PLATE GRATING 01	SS304	CÁI/EA	12	100	100	10	7850	0.79	9.42
8	BẢN MÃ/STEEL PLATE GRATING 02	SS304	CÁI/EA	5	767	50	3	7850	0.90	4.52
	Tổng/TOTAL (1 SET)									205.63

UBND THÀNH PHỐ BẮC GIANG
BAN QUẢN LÝ DỰ ÁN ĐẦU TƯ XÂY DỰNG SỐ 02

THIẾT KẾ BẢN VẼ THI CÔNG ĐÃ PHÊ DUYỆT

Bắc Giang, ngày.....tháng.....năm 20.....

HỌ VÀ TÊN NGƯỜI XÁC NHẬN: Nông Bằng Sơn

CHỨC VỤ: Phó giám đốc

CHỮ KÝ:.....

PHÒNG QUẢN LÝ ĐÔ THỊ TP.BẮC GIANG

HỒ SƠ ĐÃ THẨM ĐỊNH

Theo văn bản thẩm định số..388/BC-QLĐT

Ngày.....25.....tháng...12.....năm..2020

Cán bộ chủ trì thẩm định.....

CÔNG TY CỔ PHẦN KỸ THUẬT SEEN

BẢN VẼ HOÀN CÔNG

Ngày.....tháng.....năm 20.....

Người lập	Chỉ huy trưởng công trình	Tư vấn Giám sát trưởng
	Lê Phi Hùng	Nguyễn M. Huy

GHI CHÚ/NOTE :

- TẤT CẢ CÁC KÍCH THƯỚC TRONG BẢN VẼ SỬ DỤNG ĐƠN VỊ LÀ MM/DIMENSIONS IN MILIMETERS (MM)

BAN HÀNH VERSION:

LẦN–MODIFIED 1: / /2018
LẦN–MODIFIED 2: / /2018
LẦN–MODIFIED 3: / /2018

ĐẠI DIỆN CHỦ ĐẦU TƯ
REPRESENTATIVE OF THE CLIENT
BAN QUẢN LÝ DỰ ÁN ĐẦU TƯ XÂY DỰNG SỐ 2 THÀNH PHỐ BẮC GIANG
CONSTRUCTION INVESTMENT PROJECT MANAGEMENT UNIT NO.2, BAC GIANG CITY

TÊN DỰ ÁN–PROJECT:
DỰ ÁN PHÁT TRIỂN CÁC ĐÔ THỊ HÀNH LANG TIỂU VÙNG SÔNG MÊKÔNG (GMS) LẦN 2
DỰ ÁN THÀNH PHẦN TỈNH BẮC GIANG
TREATMENT PLANT ITEM UNDER SECOND GREAT MEKONG SUBREGION CORRIDOR TOWNS DEVELOPMENT PROJECT (GMS) - BAC GIANG CITY SUBPROJECT

GIAI ĐOẠN THIẾT KẾ–DESIGN PHASE:
THIẾT KẾ BẢN VẼ THI CÔNG
DETAIL DESIGN DRAWINGS

HẠNG MỤC–ITEMS:
CÔNG NGHỆ/TECHNOLOGY

TÊN BẢN VẼ–TITLE OF DRAWING:
GIÁ ĐỠ SÀN GRATING BỂ SINH HỌC
SUPPORT GRATING BIOPOLUS TANK

NHÀ THẦU–CONSULTANT:
VINSE
CÔNG TY CỔ PHẦN KỸ THUẬT XÂY DỰNG VÀ MÔI TRƯỜNG VIỆT NAM
VIETNAM CONSTRUCTION & ENVIRONMENT JSC
ĐĐ: 33/2A-TRUNG VĂN-TỨ LIÊM-HÀ NỘI
TEL: 04.3624 6099-FAX: 04.3624 6099-EMAIL: VICENVIRN.VN

DUYỆT–APPROVED:
NGUYỄN VIỆT HÙNG

CHỦ NHIỆM–MANAGER:
LÊ ANH TUẤN

KIỂM–CHECKED BY:
NGUYỄN VIỆT HÙNG

CHỦ TRÌ–CHIEF DESIGNER:
TRẦN VIỆT DŨNG

THIẾT KẾ–DESIGNER:
HÀ THỊ PHÚ

TỶ LỆ–SCALE:

HOÀN THÀNH–DATE: /2020

BẢN VẼ SỐ–DRAWING NO.:
BG-CB-CN-GDS-03

GIÁ ĐỠ SÀN GRATING 3/GRATING SUPPORT 3

VỊ TRÍ LẮP ĐẶT/INSTALLATION LOCATION: CỤM BỂ SINH HỌC/BIOLOGICAL TANK

SỐ LƯỢNG/QTY: 3 BỘ/SET

VẬT LIỆU/MATERIAL: SS304

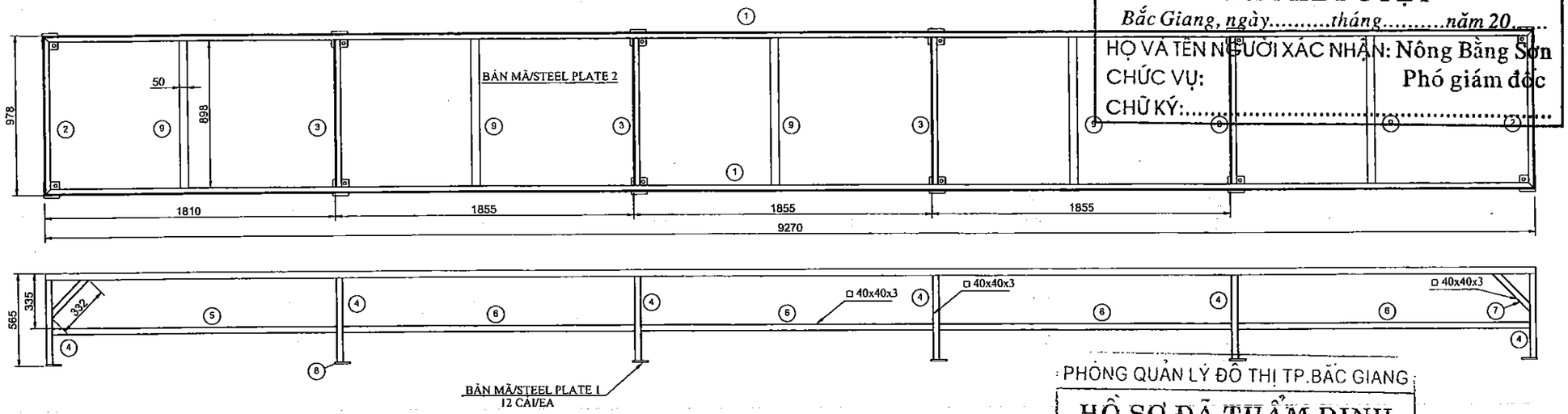

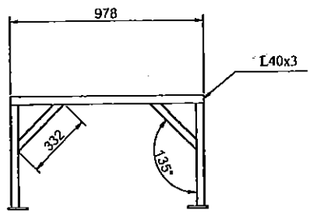

BẢN MÃ/STEEL PLATE 1
SS304, 10MM THK.

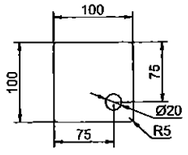

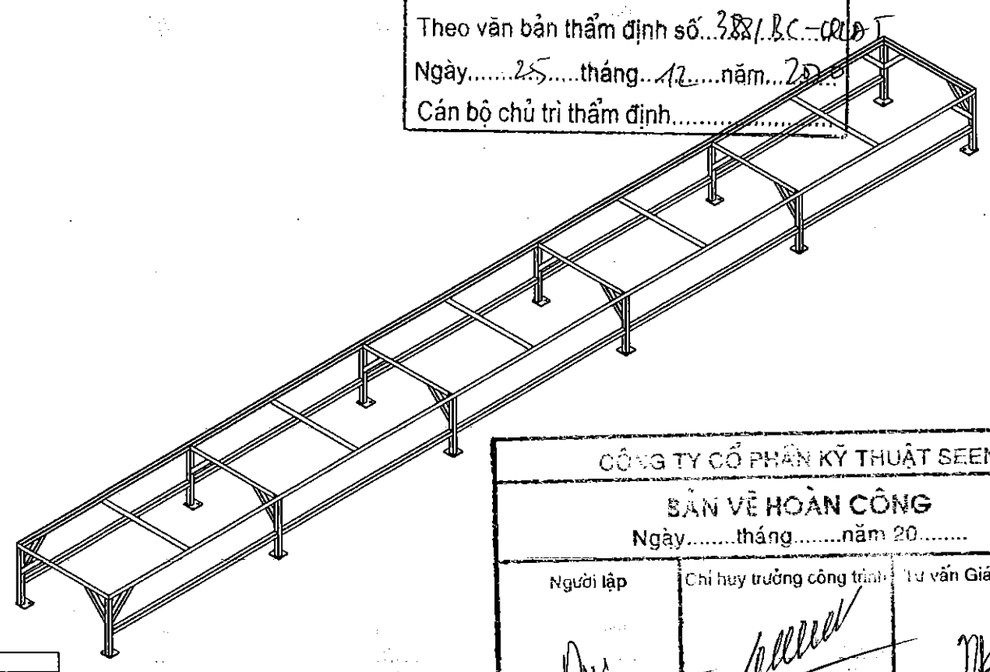

BẢNG THỐNG KÊ VẬT TƯ GIÁ ĐỠ SÀN GRATING 3/GRATING SUPPORT 3 MATERIAL STATISTICS TABLE (1 SET)										
STT/NO	DIỄN GIẢI/DESCRIPTION	VẬT LIỆU/MATERIAL	ĐƠN VỊ/UNIT	SL/Q'TY	KT/DIM.(MM)			KLR/DENSITY (KG/M3)	KL/M (kg/m/cái)	KL/WEIGHT(kg)
					DÀI/L	RỘNG/W	DÀY/T			
1	L-40x3	SS304	EA	2	9270				1.85	34.30
2	L-40x3	SS304	EA	2	978				1.85	3.62
3	L-40x3	SS304	EA	4	898				1.85	6.65
4	THÉP HỘP/BOX STEEL 40x40x1.2	SS304	EA	40	515				1.50	30.90
5	THÉP HỘP/BOX STEEL 40x40x1.2	SS304	EA	2	1770				1.50	5.31
6	THÉP HỘP/BOX STEEL 40x40x1.2	SS304	EA	40	1815				1.50	108.90
7	THÉP HỘP/BOX STEEL 40x40x1.2	SS304	EA	40	332				1.50	19.92
8	BẢN MÃ/STEEL PLATE GRATING 01	SS304	CÁI/EA	12	100	100	10	7850	0.79	9.42
9	BẢN MÃ/STEEL PLATE GRATING 02	SS304	CÁI/EA	5	898	50	3	7850	1.06	5.29
	Tổng/TOTAL (1 SET)									224.30

UBND THÀNH PHỐ BẮC GIANG
BAN QUẢN LÝ DỰ ÁN ĐẦU TƯ XÂY DỰNG SỐ 02

THIẾT KẾ BẢN VẼ THI CÔNG
ĐÃ PHÊ DUYỆT

Bắc Giang, ngày.....tháng.....năm 20.....

HỌ VÀ TÊN NGƯỜI XÁC NHẬN: Nông Bằng Sơn
CHỨC VỤ: Phó giám đốc
CHỮ KÝ:.....

PHÒNG QUẢN LÝ ĐÔ THỊ TP.BẮC GIANG

HỒ SƠ ĐÃ THẨM ĐỊNH

Theo văn bản thẩm định số...3881/BC-QLĐT
Ngày.....25.....tháng...12.....năm...2020
Cán bộ chủ trì thẩm định.....

CÔNG TY CỔ PHẦN KỸ THUẬT SEEN

BẢN VẼ HOÀN CÔNG

Ngày.....tháng.....năm 20.....

Người lập	Chỉ huy trưởng công trình	Tư vấn Giám sát
	Lê Phi Hùng	Nguyễn H. Hùng

GHI CHÚ/NOTE :

- TẤT CẢ CÁC KÍCH THƯỚC TRONG BẢN VẼ SỬ DỤNG ĐƠN VỊ LÀ MM/DIMENSIONS IN MILIMETERS (MM)

BAN HÀNH–VERSION:
LẦN–MODIFIED 1: / /2018
LẦN–MODIFIED 2: / /2018
LẦN–MODIFIED 3: / /2018

ĐẠI DIỆN CHỦ ĐẦU TƯ
REPRESENTATIVE OF THE CLIENT
BAN QUẢN LÝ DỰ ÁN ĐẦU TƯ XÂY DỰNG SỐ 2 THÀNH PHỐ BẮC GIANG
CONSTRUCTION INVESTMENT PROJECT MANAGEMENT UNIT NO.2, BAC GIANG CITY

TÊN DỰ ÁN–PROJECT:
DỰ ÁN PHÁT TRIỂN CÁC ĐÔ THỊ HÀNH LANG TIỂU VÙNG SÔNG MÊKÔNG (GMS) LẦN 2
DỰ ÁN THÀNH PHẦN TỈNH BẮC GIANG
TREATMENT PLANT ITEM UNDER SECOND GREAT MEKONG SUBREGION CORRIDOR TOWNS DEVELOPMENT PROJECT (GMS) - BAC GIANG CITY SUBPROJECT

GIAI ĐOẠN THIẾT KẾ–DESIGN PHASE:
THIẾT KẾ BẢN VẼ THI CÔNG
DETAIL DESIGN DRAWINGS

HẠNG MỤC–ITEMS:
CÔNG NGHỆ/TECHNOLOGY

TÊN BẢN VẼ–TITLE OF DRAWING:
GIÁ ĐỠ SÀN GRATING BỂ SINH HỌC
SUPPORT GRATING BIOPOLUS TANK

NHÀ THẦU–CONSULTANT:
VINSE
CÔNG TY CỔ PHẦN XÂY DỰNG VÀ MÔI TRƯỜNG VIỆT NAM
VIETNAM CONSTRUCTION & ENVIRONMENT JSC
ADD: 23/7A HÙNG VƯƠNG TT – CẦU GIẤY – HÀ NỘI
TEL: 04.38246598 – FAX: 04.38246599 – EMAIL: VICENHVM@VN

DUYỆT–APPROVED:
NGUYỄN VIỆT HÙNG

CHỦ NHIỆM–MANAGER:
LÊ ANH TUẤN

KIỂM–CHECKED BY:
NGUYỄN VIỆT HÙNG

CHIẾF TK–CHIEF DESIGNER:
TRẦN VIỆT DŨNG

THIẾT KẾ–DESIGNER:
HÀ THỊ PHÚ

TỶ LỆ–SCALE:

HOÀN THÀNH–DATE: /2020

BẢN VẼ SỐ–DRAWING NO.:
BG-CB-CN-GDS-04

UBND THÀNH PHỐ BẮC GIANG
BAN QUẢN LÝ DỰ ÁN ĐẦU TƯ XÂY DỰNG SỐ 02

THIẾT KẾ BẢN VẼ THI CÔNG ĐÃ PHÊ DUYỆT

Bắc Giang, ngày.....tháng.....năm 20.....

HỌ VÀ TÊN NGƯỜI XÁC NHẬN: Nông Bằng Sơn

CHỨC VỤ: Phó giám đốc

CHỮ KÝ:

GRATING

VỊ TRÍ LẮP ĐẶT/INSTALLATION LOCATION: CỤM BỂ SINH HỌC/BIOLOGICAL TANK

VẬT LIỆU/MATERIAL: COMPOSITE FRP

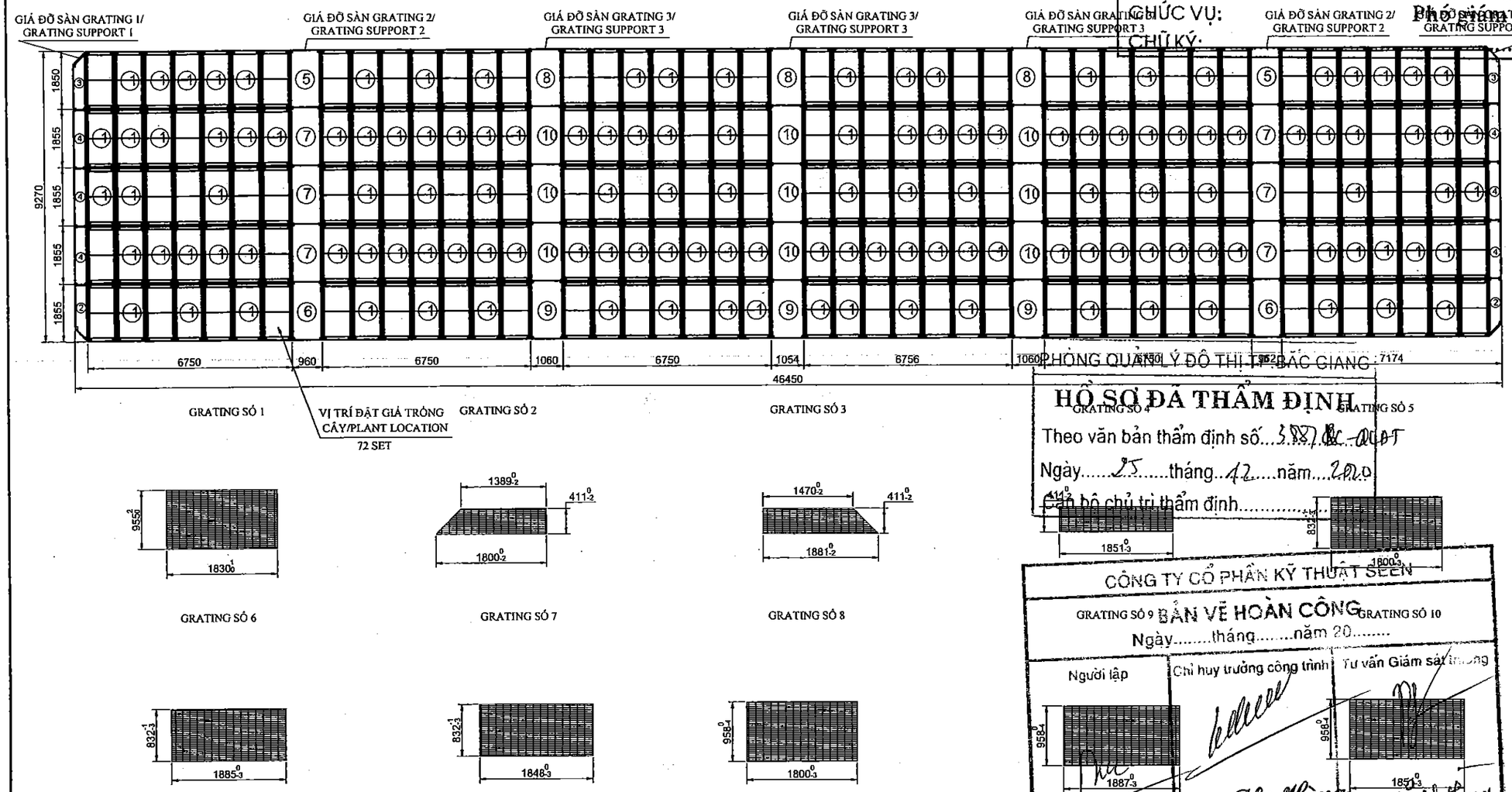

GRATING SỐ 6

GRATING SỐ 7

GRATING SỐ 8

BẢNG THỐNG KÊ GRATING/GRATING MATERIAL STATISTICS TABLE

STT/NO	DIỄN GIẢI/DESCRIPTION	VẬT LIỆU/MATERIAL	Ô LƯỚI/HATCH	ĐƠN VỊ/UNIT	SL/Q'TY	KT/DIM.(MM) DÀI/L	RỘNG/W	DÀY/T	TLR/SPECIFIC GRAVITY (KG/M2)	KL/M (kg/m/cái)	KL/WEIGHT(kg)	Area (m2)
1	GRATING 1	COMPOSITE FRP	38x38	EA	147	1830	955	38	18,5	32,33	4752,73	242
2	GRATING 2	COMPOSITE FRP	38x38	EA	2	1800	411	38	18,5	13,69	27,37	1,5
3	GRATING 3	COMPOSITE FRP	38x38	EA	2	1881	411	38	18,5	14,30	28,60	1,5
4	GRATING 4	COMPOSITE FRP	38x38	EA	6	1851	411	38	18,5	14,07	84,44	4,4
5	GRATING 5	COMPOSITE FRP	38x38	EA	2	1800	832	38	18,5	27,71	55,41	3
6	GRATING 6	COMPOSITE FRP	38x38	EA	2	1885	832	38	18,5	29,01	58,03	3
7	GRATING 7	COMPOSITE FRP	38x38	EA	6	1848	832	38	18,5	28,44	170,67	9
8	GRATING 8	COMPOSITE FRP	38x38	EA	3	1800	958	38	18,5	31,90	95,70	5
9	GRATING 9	COMPOSITE FRP	38x38	EA	3	1887	958	38	18,5	33,44	100,33	4,9
10	GRATING 10	COMPOSITE FRP	38x38	EA	9	1851	958	38	18,5	32,81	295,25	15
	Tổng/TOTAL										5668,54	289,3

PHÒNG QUẢN LÝ ĐÔ THỊ TP. BẮC GIANG

HỒ SƠ ĐÃ THẨM ĐỊNH

Theo văn bản thẩm định số...387/QĐ-QLĐT

Ngày.....25.....tháng...12.....năm...2020

Cơ bộ chủ trì thẩm định.....

CÔNG TY CỔ PHẦN KỸ THUẬT SEEN

BẢN VẼ HOÀN CÔNG

Ngày.....tháng.....năm 20.....

Người lập	Chỉ huy trưởng công trình	Tư vấn Giám sát trưởng
Lê Phi Hùng	Nguyễn.H.Tùng	

THÔNG SỐ KỸ THUẬT TẤM SÀN THAO TÁC/SPECIFICATION PLATFORM

- MÀU SẮC/COLOR: XÁM/GREY 7035
- KÍCH THƯỚC LƯỚI/GRID SIZE: 38x38mm
- CHIỀU DÀY TẤM SÀN/THICKNESS: 38MM
- TỔNG DIỆN TÍCH SÀN/AREA: 289,3M2

GHI CHÚ/NOTE :

- TẤT CẢ CÁC KÍCH THƯỚC TRONG BẢN VẼ SỬ DỤNG ĐƠN VỊ LÀ MM/DIMENSIONS IN MILIMETERS (MM)

BAN HÀNH–VERSION:
LẦN–MODIFIED 1: / /2018
LẦN–MODIFIED 2: / /2018
LẦN–MODIFIED 3: / /2018

ĐẠI DIỆN CHỦ ĐẦU TƯ
REPRESENTATIVE OF THE CLIENT
BAN QUẢN LÝ DỰ ÁN ĐẦU TƯ XÂY DỰNG SỐ 2 THÀNH PHỐ BẮC GIANG
CONSTRUCTION INVESTMENT PROJECT MANAGEMENT UNIT NO.2, BAC GIANG CITY

TÊN DỰ ÁN–PROJECT:
DỰ ÁN PHÁT TRIỂN CÁC ĐÔ THỊ HÀNH LANG TIỂU VÙNG SÔNG MÊKÔNG (GMS) LẦN 2
DỰ ÁN THÀNH PHẦN TỈNH BẮC GIANG
TREATMENT PLANT ITEM UNDER SECOND GREAT MEKONG SUBREGION CORRIDOR TOWNS DEVELOPMENT PROJECT (GMS) - BAC GIANG CITY SUBPROJECT

GIAI ĐOẠN THIẾT KẾ–DESIGN PHASE:
THIẾT KẾ BẢN VẼ THI CÔNG
DETAIL DESIGN DRAWINGS

HẠNG MỤC–ITEMS:
CÔNG NGHỆ/TECHNOLOGY

TÊN BẢN VẼ–TITLE OF DRAWING:
GIÁ ĐỠ SÀN GRATING BỂ SINH HỌC
SUPPORT GRATING BIOPOLUS TANK

NHÀ THẦU–CONSULTANT:
VINSE
CÔNG TY CỔ PHẦN XÂY DỰNG VÀ MÔI TRƯỜNG VIỆT NAM
VIETNAM CONSTRUCTION & ENVIRONMENT, JSC.
ADD: 33/2A TRUNG YÊN 11 - CẦU GIẤY - TP. HÀ NỘI
TEL: 04.36248505 - FAX: 04.36248505 - EMAIL: VCENVN@VLVN

DUYỆT–APPROVED:
NGUYỄN VIỆT HÙNG

CHỦ NHIỆM–MANAGER:
LÊ ANH TUẤN

KIỂM–CHECKED BY:
NGUYỄN VIỆT HÙNG

CHỦ TRÌ–CHIEF DESIGNER:
TRẦN VIỆT DŨNG

THIẾT KẾ–DESIGNER:
HÀ THỊ PHÚ

TỶ LỆ–SCALE:

HOÀN THÀNH–DATE: /2020

BẢN VẼ SỐ–DRAWING NO.:
BG-CB-CN-GDS-05

LAN CAN BỂ SINH HỌC / HANDRAIL BIOLOGICAL TANK

VỊ TRÍ LÁP ĐẶT/INSTALLATION LOCATION: CỤM BỂ SINH HỌC/BIOLOGICAL TANK

VẬT LIỆU/MATERIAL: MẠ KẼM NHÚNG NÓNG/HOT DIPPED GALVANIZED

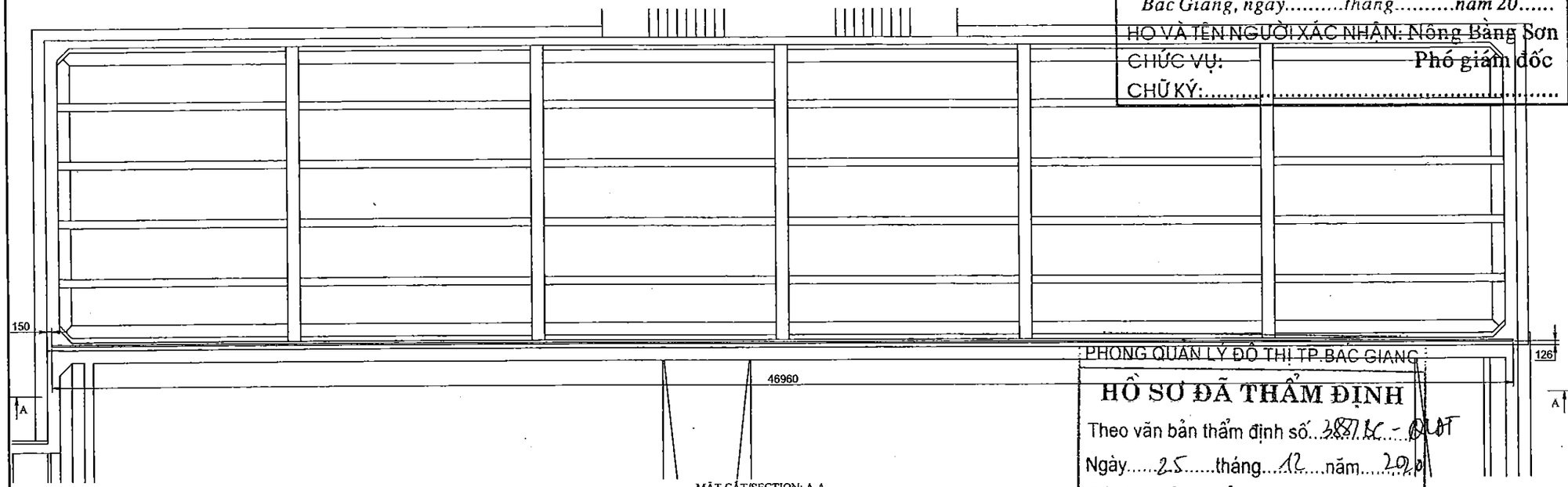

MẶT CẮT/SECTION: A-A

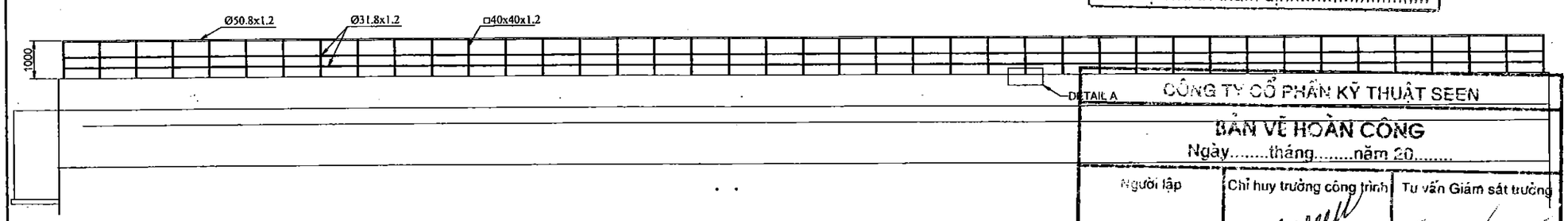

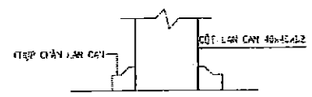

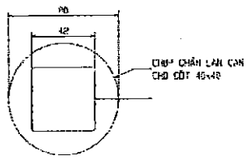

BẢN MÃ CHÂN LAN CAN

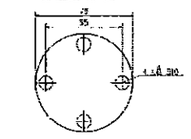

BẢNG THỐNG KÊ VẬT TƯ LAN CAN BỂ SINH HỌC MỚI/HANDRAIL BIOREATER TANK MATERIAL STATISTICS TABLE										
STT/NO	DIỄN GIẢI/DESCRIPTION	VẬT LIỆU/MATERIAL	ĐƠN VỊ/UNIT	SL/Q'TY	KT/DIM.(MM)			KLR/DENSITY (KG/M3)	KL/M (kg/m/cái)	KL/WEIGHT(kg)
					DÀI/L	RỘNG/W	DÀY/T			
1	THANH DẪN CHÍNH/MAIN GUIDE D50.8x1.2MM	SS304	M	54					1,44	77,76
2	THANH GIỮA/MID HANDRAIL D31.8x1.2MM	SS304	M	108					0,95	102,60
3	CỘT LAN CAN/HANDRAIL COLUMN 40x40x1.2MM	SS304	CÁI/EA	54	1000				1,52	82,08
4	CHỤP CHÂN LAN CAN/SHOOTING HANDRAIL 40x40	SS304	CÁI/EA	54					0,05	2,70
5	BẢN MÃ CHÂN LAN CAN INOX D10x6	SS304	CÁI/EA	54	70	70	6	7930	0,20	10,80
6	CÚT LAN CAN/ELBOW HANDRAIL D50.8x1.2MM	SS304	CÁI/EA	12					0,05	0,60
7	CÚT LAN CAN/ELBOW HANDRAIL D31.8x1.2MM	SS304	CÁI/EA	24					0,05	1,20
8	BU LÔNG NỞ INOX M8x8-	SS304	BỘ	216						
	Tổng/TOTAL									277,74

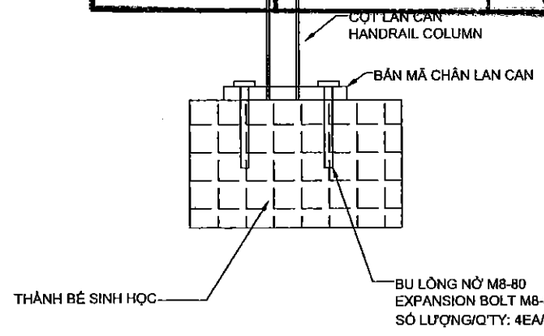

GHI CHÚ/NOTE :

- TẤT CẢ CÁC KÍCH THƯỚC TRONG BẢN VẼ SỬ DỤNG ĐƠN VỊ LÀ MM/DIMENSIONS IN MILIMETERS (MM)

UBND THÀNH PHỐ BẮC GIANG
BAN QUẢN LÝ DỰ ÁN ĐẦU TƯ XÂY DỰNG SỐ 02

THIẾT KẾ BẢN VẼ THI CÔNG ĐÃ PHÊ DUYỆT

Bắc Giang, ngày.....tháng.....năm 20.....

HỌ VÀ TÊN NGƯỜI XÁC NHẬN: Nông Bằng Sơn
CHỨC VỤ: Phó giám đốc
CHỮ KÝ:.....

PHÒNG QUẢN LÝ ĐÔ THỊ TP.BẮC GIANG

HỒ SƠ ĐÃ THẨM ĐỊNH

Theo văn bản thẩm định số 3887/SC - QLDT
Ngày 25 tháng 12 năm 2020
Cán bộ chủ trì thẩm định.....

CÔNG TY CỔ PHẦN KỸ THUẬT SEEN

BẢN VẼ HOÀN CÔNG

Ngày.....tháng.....năm 20.....

Người lập	Chỉ huy trưởng công trình	Tư vấn Giám sát trưởng
	Lê Phi Hùng	Nguyễn H. Hùng

BAN HÀNH–VERSION:
LẦN–MODIFIED 1: / /2018
LẦN–MODIFIED 2: / /2018
LẦN–MODIFIED 3. / /2018

ĐẠI DIỆN CHỦ ĐẦU TƯ
REPRESENTATIVE OF THE CLIENT
BAN QUẢN LÝ DỰ ÁN ĐẦU TƯ XÂY DỰNG SỐ 2
THÀNH PHỐ BẮC GIANG
CONSTRUCTION INVESTMENT PROJECT MANAGEMENT UNIT NO.2, BAC GIANG CITY

TÊN DỰ ÁN–PROJECT:
DỰ ÁN PHÁT TRIỂN CÁC ĐÔ THỊ HÀNH LANG TIỂU VÙNG SÔNG MÊKÔNG (GMS) LẦN 2
DỰ ÁN THÀNH PHẦN TỈNH BẮC GIANG
TREATMENT PLANT ITEM UNDER SECOND GREAT MEKONG SUBREGION CORRIDOR TOWNS DEVELOPMENT PROJECT (GMS) - BAC GIANG CITY SUBPROJECT

GIAI ĐOẠN THIẾT KẾ–DESIGN PHASE:
THIẾT KẾ BẢN VẼ THI CÔNG
DETAIL DESIGN DRAWINGS

HẠNG MỤC–ITEMS:
CÔNG NGHỆ/TECHNOLOGY

TÊN BẢN VẼ–TITLE OF DRAWING:
LAN CAN BỂ SINH HỌC
HANDRAIL BIOLOGICAL TANK

NHÀ THẦU–CONSULTANT:
VINSE
CÔNG TY CỔ PHẦN XÂY DỰNG VÀ MÔI TRƯỜNG VIỆT NAM
VIET NAM CONSTRUCTION & ENVIRONMENT JSC
ĐC: 33/7A TRUNG VĂN 11 – CẦU GIẤY – HÀ NỘI
TEL: 04.35248315 - FAX: 04.35248595 - EMAIL: VICENHANNLVN
NGUYỄN VIỆT HÙNG

DUYỆT–APPROVED:
LÊ ANH TUẤN

CHỦ NHIỆM–MANAGER:
NGUYỄN VIỆT HÙNG

KIỂM–CHECKED BY:
TRẦN VIỆT DŨNG

CHỦ TRÌ–CHIEF DESIGNER:
HÀ THỊ PHÚ

THIẾT KẾ–DESIGNER:

TỶ LỆ–SCALE:

HOÀN THÀNH–DATE: /2020

BẢN VẼ SỐ–DRAWING NO.:
BG-CB-CN-LCCB-00

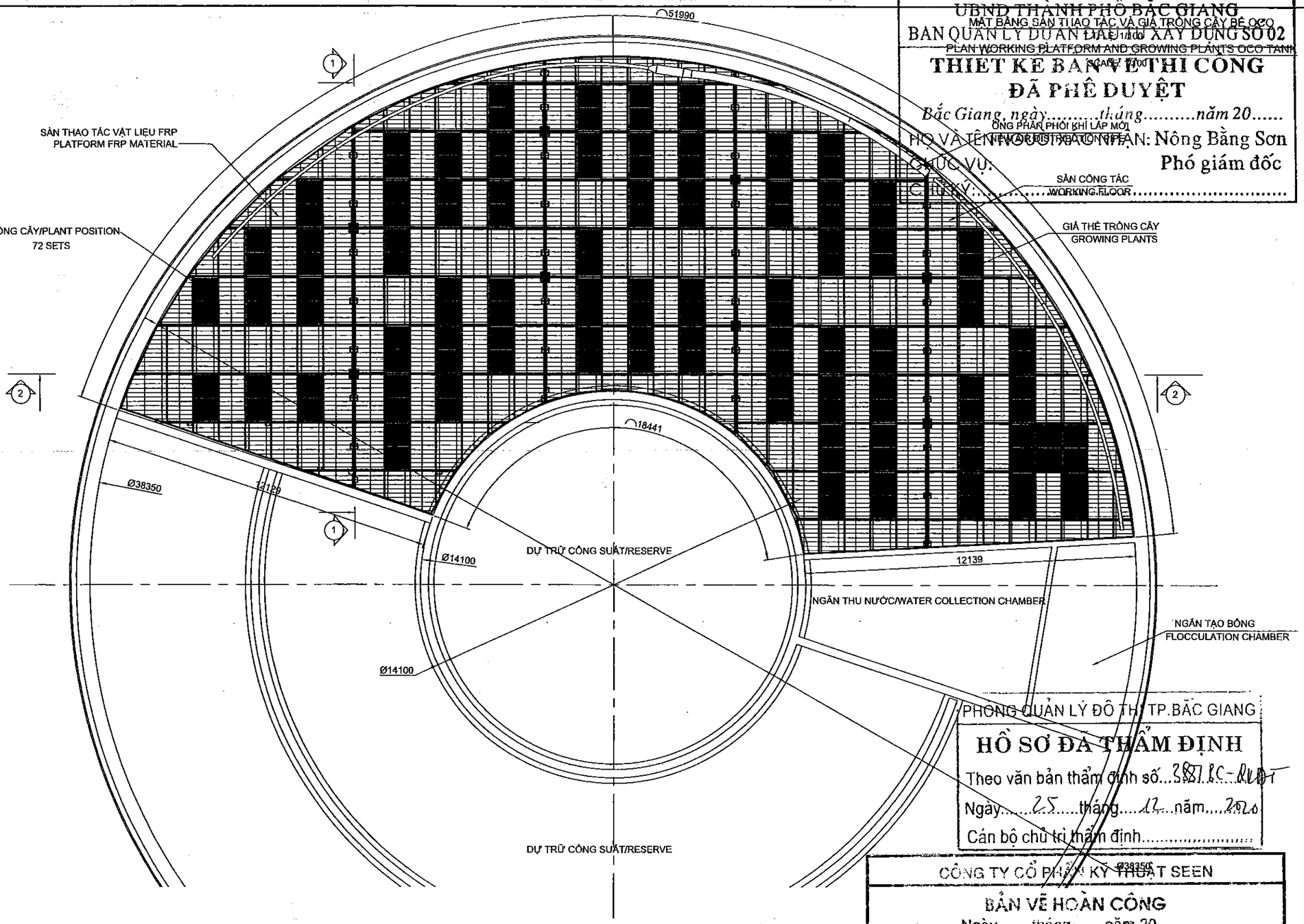

UBND THÀNH PHỐ BẮC GIANG
BAN QUẢN LÝ DỰ ÁN ĐẦU TƯ XÂY DỰNG SỐ 02
THIẾT KẾ BẢN VẼ THI CÔNG
ĐÃ PHÊ DUYỆT
Bắc Giang, ngày.....tháng.....năm 20.....
HỌ VÀ TÊN: Nông Bằng Sơn
CHỨC VỤ: Phó giám đốc

MẶT BẰNG SÀN THAO TÁC VÀ GIÁ TRỒNG CÂY BỂ OCO
PLAN WORKING PLATFORM AND GROWING PLANTS OCO TANK
SCALE: 1/100

ỐNG PHÂN PHỐI KHÍ LẮP MỚI
NEW AIR DISTRIBUTION PIPE

SÀN CÔNG TÁC
WORKING FLOOR

PHÒNG QUẢN LÝ ĐÔ THỊ TP.BẮC GIANG
HỒ SƠ ĐÃ THẨM ĐỊNH
Theo văn bản thẩm định số...387/QC-QLĐT
Ngày.....25.....tháng.....12.....năm.....2020
Cán bộ chủ trì thẩm định.....

CÔNG TY CỔ PHẦN KỸ THUẬT SEEN
BẢN VẼ HOÀN CÔNG
Ngày.....tháng.....năm 20.....

Người lập	Chỉ huy trưởng công trình	Tư vấn Giám sát trưởng
	Lê Phi Hùng	Nguyễn M. Huy

THÔNG SỐ KỸ THUẬT TẤM SÀN THAO TÁC/SPECIFICATION PLATFORM

- MÀU SẮC/COLOR: XÁM/GREY 7035
- KÍCH THƯỚC LƯỚI/GRID SIZE: 38x38mm
- CHIỀU DÀY TẤM SÀN/THICKNESS: 38MM
- TỔNG DIỆN TÍCH SÀN/AREA: 282,8M2

GHI CHÚ/NOTE :
- TẤT CẢ CÁC KÍCH THƯỚC TRONG BẢN VẼ SỬ DỤNG ĐƠN VỊ LÀ MM/DIMENSIONS IN MILIMETERS (MM)

BAN HÀNH–VERSION:
LẦN–MODIFIED 1: / /2018
LẦN–MODIFIED 2: / /2018
LẦN–MODIFIED 3: / /2018

ĐẠI DIỆN CHỦ ĐẦU TƯ
REPRESENTATIVE OF THE CLIENT
BAN QUẢN LÝ DỰ ÁN ĐẦU TƯ XÂY DỰNG SỐ 2
THÀNH PHỐ BẮC GIANG
CONSTRUCTION INVESTMENT PROJECT MANAGEMENT UNIT NO.2, BAC GIANG CITY

TÊN DỰ ÁN–PROJECT:
DỰ ÁN PHÁT TRIỂN CÁC ĐÔ THỊ HÀNH LANG TIỂU VÙNG SÔNG MÊKÔNG (GMS) LẦN 2
DỰ ÁN THÀNH PHẦN TỈNH BẮC GIANG
TREATMENT PLANT ITEM UNDER SECOND GREAT MEKONG SUBREGION CORRIDOR TOWNS DEVELOPMENT PROJECT (GMS) - BAC GIANG CITY SUBPROJECT

GIAI ĐOẠN THIẾT KẾ–DESIGN PHASE:
THIẾT KẾ BẢN VẼ THI CÔNG
DETAIL DESIGN DRAWINGS

HẠNG MỤC–ITEMS:
CÔNG NGHỆ/TECHNOLOGY

TÊN BẢN VẼ–TITLE OF DRAWING:
SÀN THAO TÁC BỂ OCO
PLATFORM OCO TANK

NHÀ THẦU–CONSULTANT:
VINSE
CÔNG TY CỔ PHẦN XÂY DỰNG VÀ MÔI TRƯỜNG VIỆT NAM
VIETNAM CONSTRUCTION & ENVIRONMENT JSC
ĐC: TỔ 6A, KHU ĐỘI 11 – CẦU GIẤY – HÀ NỘI
TEL: 04.36248598 – FAX: 04.36248599 – EMAIL: VICENHN@VNN.VN

DUYỆT–APPROVER:
NGUYỄN VIỆT HÙNG

CHỦ NHIỆM–MANAGER:
LÊ ANH TUẤN

KIỂM–CHECKED BY:
NGUYỄN VIỆT HÙNG

CHỦ TRÌ–CHIEF DESIGNER:
TRẦN VIỆT DŨNG

THIẾT KẾ–DESIGNER:
HÀ THỊ PHÚ

TỶ LỆ–SCALE:

HOÀN THÀNH–DATE: /2020

BẢN VẼ SỐ–DRAWING NO.:
BG-CB-CN-OCO-PLF-01

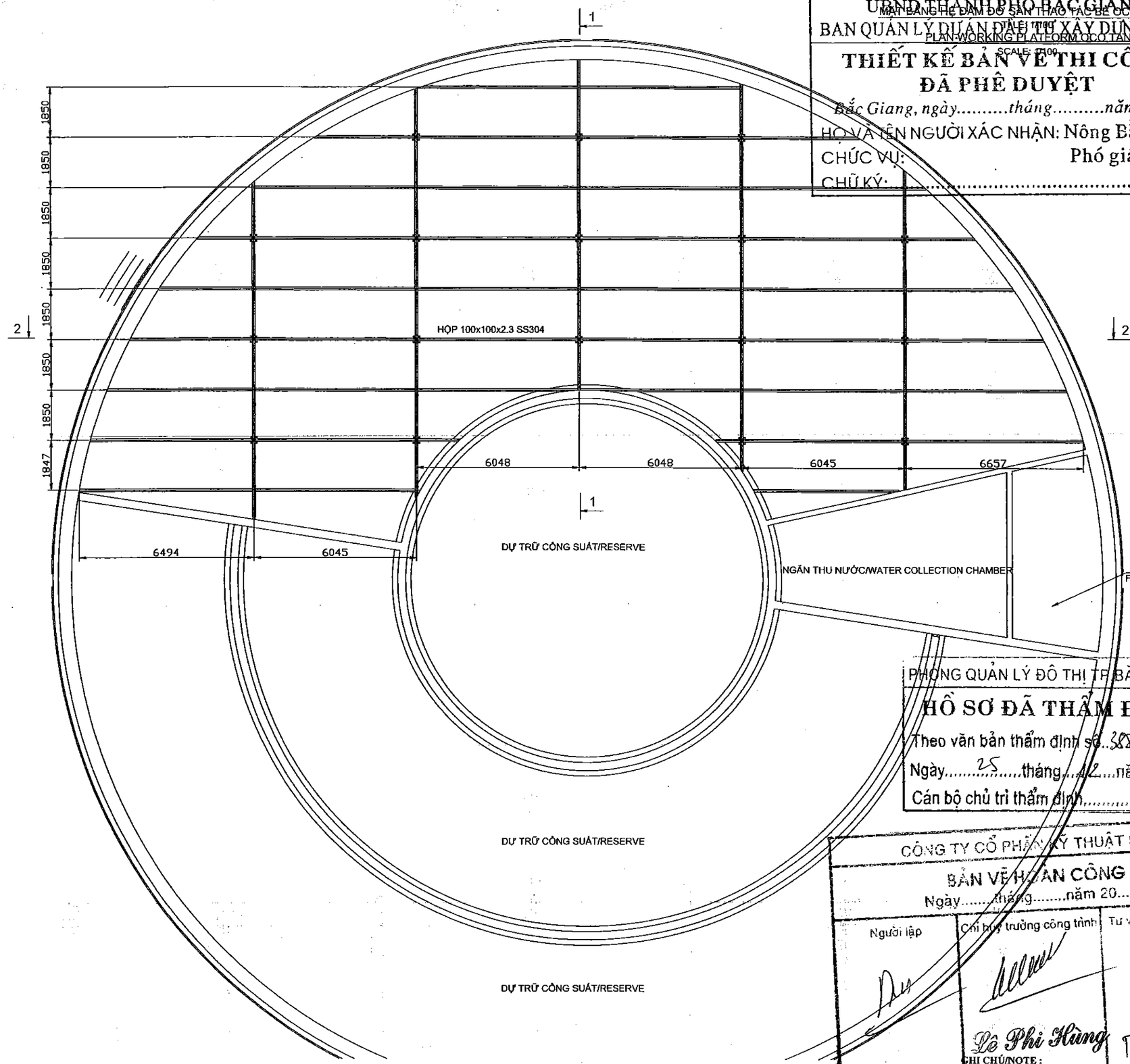

MẶT BẰNG HỆ DẦM ĐỠ SÀN THAO TÁC BỂ OCO CẢI TẠO
PLAN-WORKING PLATFORM OCO TANK
SCALE: 1/100

UBND THÀNH PHỐ BẮC GIANG
BAN QUẢN LÝ DỰ ÁN ĐẦU TƯ XÂY DỰNG SỐ 02

THIẾT KẾ BẢN VẼ THI CÔNG
ĐÃ PHÊ DUYỆT

Bắc Giang, ngày.....tháng.....năm 20.....
HỌ VÀ TÊN NGƯỜI XÁC NHẬN: Nông Bằng Sơn
CHỨC VỤ: Phó giám đốc
CHỮ KÝ: .....

PHÒNG QUẢN LÝ ĐÔ THỊ TP BẮC GIANG
HỒ SƠ ĐÃ THẨM ĐỊNH
Theo văn bản thẩm định số 387/BC-QLĐT
Ngày 25 tháng 12 năm 2020
Cán bộ chủ trì thẩm định.....

CÔNG TY CỔ PHẦN KỸ THUẬT SEEN
BẢN VẼ HOÀN CÔNG
Ngày.....tháng.....năm 20.....

Người lập	Chỉ huy trưởng công trình	Tư vấn Giám sát trưởng
	Lê Phi Hùng	Nguyễn M.Hùng

GHI CHÚ/NOTE :
- TẤT CẢ CÁC KÍCH THƯỚC TRONG BẢN VẼ SỬ DỤNG ĐƠN VỊ LÀ MM/DIMENSIONS IN MILIMETERS (MM)

BAN HÀNH–VERSION:
LẦN–MODIFIED 1: / /2018
LẦN–MODIFIED 2: / /2018
LẦN–MODIFIED 3: / /2018

ĐẠI DIỆN CHỦ ĐẦU TƯ
REPRESENTATIVE OF THE CLIENT
BAN QUẢN LÝ DỰ ÁN ĐẦU TƯ XÂY DỰNG SỐ 2
THÀNH PHỐ BẮC GIANG
CONSTRUCTION INVESTMENT PROJECT MANAGEMENT UNIT NO.2, BAC GIANG CITY

TÊN DỰ ÁN–PROJECT:
DỰ ÁN PHÁT TRIỂN CÁC ĐÔ THỊ HÀNH LANG TIỂU VÙNG SÔNG MÊKÔNG (GMS) LẦN 2
DỰ ÁN THÀNH PHẦN TỈNH BẮC GIANG
TREATMENT PLANT ITEM UNDER SECOND GREAT MEKONG SUBREGION CORRIDOR TOWNS DEVELOPMENT PROJECT (GMS) - BAC GIANG CITY SUBPROJECT

GIAI ĐOẠN THIẾT KẾ–DESIGN PHASE:
THIẾT KẾ BẢN VẼ THI CÔNG
DETAIL DESIGN DRAWINGS

HẠNG MỤC–ITEMS:
CÔNG NGHỆ/TECHNOLOGY

TÊN BẢN VẼ–TITLE OF DRAWING:
HỆ DẦM ĐỠ BỂ OCO CẢI TẠO
PLATFORM OCO TANK

NHÀ THẦU–CONSULTANT:
VINSE
CÔNG TY CỔ PHẦN XÂY DỰNG VÀ MÔI TRƯỜNG VIỆT NAM
VIETNAM CONSTRUCTION & ENVIRONMENT, JSC
ĐC: 03/101 THÔNG TIẾN 11 – CẦU GIẤY – HÀ NỘI
TEL: 04.36246546 – FAX: 04.36246565 – EMAIL: VINSE@VINSE.VN

DUYỆT–APPROVER:
NGUYỄN VIỆT HÙNG

CHỦ NHIỆM–MANAGER:
LÊ ANH TUẤN

KIỂM–CHECKED BY:
NGUYỄN VIỆT HÙNG

CHỦ TRÌ–CHIEF DESIGNER:
TRẦN VIỆT DŨNG

THIẾT KẾ–DESIGNER:
HÀ THỊ PHÚ

TỶ LỆ–SCALE:

HOÀN THÀNH–DATE: /2020

BẢN VẼ SỐ–DRAWING NO.:
BG-CB-CN-OCO-PL-01

BẢNG THỐNG KÊ VẬT TƯ KHUNG DẦM BỂ OCO/FRAME STRUCTURES OCO MATERIAL STATISTICS TABLE

STT/NO	DIỄN GIẢI/DESCRIPTION	VẬT LIỆU/MATERIAL	ĐƠN VỊ/UNIT	SL/Q'TY	KT/DIM.(MM) DÀI/L	RỘNG/W	DÀY/T	KLR/DENSITY (KG/M3)	KL/M (kg/m/cái)	KL/WEIGHT(kg)
1	L 50x50x4	SS304	CÁI/EA	54	1597				3,05	263,03
2	L 50x50x4	SS304	CÁI/EA	2	1726				3,05	10,53
3	L 50x50x4	SS304	CÁI/EA	2	1694				3,05	10,33
4	L 50x50x4	SS304	CÁI/EA	1	1762				3,05	5,37
5	L 50x50x4	SS304	CÁI/EA	2	1604				3,05	9,78
6	L 50x50x4	SS304	CÁI/EA	1	1622				3,05	4,95
7	L 50x50x4	SS304	CÁI/EA	2	1485				3,05	9,06
8	L 50x50x4	SS304	CÁI/EA	2	1444				3,05	8,81
9	L 50x50x4	SS304	CÁI/EA	1	1692				3,05	5,16
10	L 50x50x4	SS304	CÁI/EA	1	1625				3,05	4,96
11	L 50x50x4	SS304	CÁI/EA	1	1553				3,05	4,74
12	L 50x50x4	SS304	CÁI/EA	1	1976				3,05	6,03
13	L 50x50x4	SS304	CÁI/EA	1	1862				3,05	5,68
14	L 50x50x4	SS304	CÁI/EA	1	1521				3,05	4,64
15	L 50x50x4	SS304	CÁI/EA	1	2210				3,05	6,74
16	L 50x50x4	SS304	CÁI/EA	30	2012				3,05	184,10
17	L 50x50x4	SS304	CÁI/EA	27	1668				3,05	137,36
18	L 50x50x4	SS304	CÁI/EA	27	1668				3,05	137,36
19	L 50x50x4	SS304	CÁI/EA	2	1965				3,05	11,99
20	L 50x50x4	SS304	CÁI/EA	1	2256				3,05	6,83
21	L 50x50x4	SS304	CÁI/EA	1	1976				3,05	6,03
22	L 50x50x4	SS304	CÁI/EA	1	1862				3,05	5,68
23	L 50x50x4	SS304	CÁI/EA	1	1804				3,05	5,50
24	L 50x50x4	SS304	CÁI/EA	1	1804				3,05	5,50
25	L 50x50x4	SS304	CÁI/EA	1	1775				3,05	5,41
26	L 50x50x4	SS304	CÁI/EA	1	1770				3,05	5,40
27	L 50x50x4	SS304	CÁI/EA	1	1770				3,05	5,40
28	L 50x50x4	SS304	CÁI/EA	1	1691				3,05	5,16
29	L 50x50x4	SS304	CÁI/EA	1	1691				3,05	5,16
30	L 50x50x4	SS304	CÁI/EA	1	1690				3,05	5,15
31	L 50x50x4	SS304	CÁI/EA	1	1675				3,05	5,11
32	L 50x50x4	SS304	CÁI/EA	1	1675				3,05	5,11
33	L 50x50x4	SS304	CÁI/EA	1	1624				3,05	4,95
34	L 50x50x4	SS304	CÁI/EA	1	1620				3,05	4,94
35	L 50x50x4	SS304	CÁI/EA	1	1619				3,05	4,94
36	L 50x50x4	SS304	CÁI/EA	1	1558				3,05	4,75
37	L 50x50x4	SS304	CÁI/EA	1	1556				3,05	4,75
38	L 50x50x4	SS304	CÁI/EA	1	1556				3,05	4,75
39	L 50x50x4	SS304	CÁI/EA	1	1551				3,05	4,73
40	L 50x50x4	SS304	CÁI/EA	1	1550				3,05	4,73
41	L 50x50x4	SS304	CÁI/EA	1	1550				3,05	4,73
42	L 50x50x4	SS304	CÁI/EA	1	1521				3,05	4,64
43	L 50x50x4	SS304	CÁI/EA	1	1507				3,05	4,60
44	L 50x50x4	SS304	CÁI/EA	1	1507				3,05	4,60
45	L 50x50x4	SS304	CÁI/EA	1	1493				3,05	4,55
46	L 50x50x4	SS304	CÁI/EA	1	1488				3,05	4,54
47	L 50x50x4	SS304	CÁI/EA	1	1404				3,05	4,28
48	L 50x50x4	SS304	CÁI/EA	1	1362				3,05	4,15
49	L 50x50x4	SS304	CÁI/EA	1	1172				3,05	3,57
50	C75x40x5x7	SS304	CÁI/EA	108	900				6,90	670,68
51	C75x40x5x7	SS304	CÁI/EA	2	900				6,90	12,42
52	C75x40x5x7	SS304	CÁI/EA	1	895				6,90	6,18
53	SQUARE 100x100x2.3	SS304	CÁI/EA	28	5948				6,94	1155,82
54	SQUARE 100x100x2.3	SS304	CÁI/EA	26	5945				6,94	1072,72
55	SQUARE 100x100x2.3	SS304	CÁI/EA	2	6606				6,94	91,69
56	SQUARE 100x100x2.3	SS304	CÁI/EA	2	6444				6,94	89,44
57	SQUARE 100x100x2.3	SS304	CÁI/EA	2	6060				6,94	84,11
58	SQUARE 100x100x2.3	SS304	CÁI/EA	2	5952				6,94	83,03
59	SQUARE 100x100x2.3	SS304	CÁI/EA	2	5396				6,94	74,90
60	SQUARE 100x100x2.3	SS304	CÁI/EA	2	5355				6,94	74,33
61	SQUARE 100x100x2.3	SS304	CÁI/EA	2	5135				6,94	71,27
62	SQUARE 100x100x2.3	SS304	CÁI/EA	2	4546				6,94	63,13
63	SQUARE 100x100x2.3	SS304	CÁI/EA	2	4300				6,94	59,68
64	SQUARE 100x100x2.3	SS304	CÁI/EA	2	4028				6,94	55,91
65	SQUARE 100x100x2.3	SS304	CÁI/EA	2	3710				6,94	51,49
66	SQUARE 100x100x2.3	SS304	CÁI/EA	2	3442				6,94	47,77
67	SQUARE 100x100x2.3	SS304	CÁI/EA	2	2604				6,94	36,14
68	SQUARE 100x100x2.3	SS304	CÁI/EA	2	2018				6,94	28,01
69	SQUARE 100x100x2.3	SS304	CÁI/EA	2	750				6,94	10,41
70	SQUARE 100x100x2.3	SS304	CÁI/EA	13	900				6,94	81,20
71	SQUARE 100x100x2.3	SS304	CÁI/EA	5	900				6,94	31,23
72	SQUARE 100x100x2.3	SS304	CÁI/EA	1	2462				6,94	17,09
73	SQUARE 100x100x2.3	SS304	CÁI/EA	2	1988				6,94	27,59
74	SQUARE 100x100x2.3	SS304	CÁI/EA	2	1909				6,94	26,50
75	SQUARE 100x100x2.3	SS304	CÁI/EA	2	2893				6,94	40,15
76	SQUARE 100x100x2.3	SS304	CÁI/EA	2	2822				6,94	39,17
77	SQUARE 100x100x2.3	SS304	CÁI/EA	2	2068				6,94	28,70
78	SQUARE 100x100x2.3	SS304	CÁI/EA	2	1943				6,94	26,97
79	SQUARE 100x100x2.3	SS304	CÁI/EA	3	1746				6,94	36,35
80	SQUARE 100x100x2.3	SS304	CÁI/EA	2	1530				6,94	21,24
81	SQUARE 100x100x2.3	SS304	CÁI/EA	2	1078				6,94	14,96
82	SQUARE 100x100x2.3	SS304	CÁI/EA	1	2464				6,94	17,10
83	SQUARE 100x100x2.3	SS304	CÁI/EA	1	1941				6,94	13,47
84	SQUARE 100x100x2.3	SS304	CÁI/EA	70	3600				6,94	1748,88
86	SQUARE 100x100x6	SS304	CÁI/EA	18	5284				22,00	2092,46
87	BẢN MÃ/STEEL PLATE STR. 01	SS304	CÁI/EA	18	300	300	16	7930	11,42	205,55
88	BẢN MÃ/STEEL PLATE STR. 02	SS304	CÁI/EA	18	300	300	16	7930	11,42	205,55
89	BẢN MÃ/STEEL PLATE STR. 03	SS304	CÁI/EA	60	450	180	16	7930	10,26	616,64
90	BẢN MÃ/STEEL PLATE STR. 04	SS304	CÁI/EA	196	200	150	10	7930	2,38	466,28
91	BẢN MÃ/STEEL PLATE STR. 05	SS304	CÁI/EA	20	200	100	10	7930	1,59	31,72
92	BẢN MÃ/STEEL PLATE STR. 06	SS304	CÁI/EA	18	88	88	16	7930	0,98	17,69
93	BULONG NEO/ANCHOR BOLTS M20x300 SS304	SS304	BỘ/SET	72						
94	BULONG NEO/ANCHOR BOLTS M20x200 SS304	SS304	BỘ/SET	300						
	Tổng/TOTAL									10625,91

UBND THÀNH PHỐ BẮC GIANG
BAN QUẢN LÝ DỰ ÁN ĐẦU TƯ XÂY DỰNG SỐ 02

THIẾT KẾ BẢN VẼ THI CÔNG ĐÃ PHÊ DUYỆT

Bắc Giang, ngày.....tháng.....năm 20.....

HỌ VÀ TÊN NGƯỜI XÁC NHẬN: Nông Bằng Sơn

CHỨC VỤ: Phó giám đốc

CHỮ KÝ:.....

CÔNG TY CỔ PHẦN KỸ THUẬT SEEN

BẢN VẼ HOÀN CÔNG

Ngày.....tháng.....năm 20.....

Người lập	Chỉ huy trưởng công trình	Tư vấn Giám sát trưởng
	Lê Phi Hùng	Nguyễn H

PHÒNG QUẢN LÝ ĐÔ THỊ TP.BẮC GIANG

HỒ SƠ ĐÃ THẨM ĐỊNH

Theo văn bản thẩm định số 3887/SC-QLĐT

Ngày 25 tháng 12 năm 2020

Cán bộ chủ trì thẩm định.....

GHI CHÚ/NOTE :

- TẤT CẢ CÁC KÍCH THƯỚC TRONG BẢN VẼ SỬ DỤNG ĐƠN VỊ LÀ MM/DIMENSIONS IN MILIMETERS (MM)

BAN HÀNH–VERSION:

LẦN–MODIFIED 1: / /2018
LẦN–MODIFIED 2: / /2018
LẦN–MODIFIED 3: / /2018

ĐẠI DIỆN CHỦ ĐẦU TƯ
REPRESENTATIVE OF THE CLIENT
BAN QUẢN LÝ DỰ ÁN ĐẦU TƯ XÂY DỰNG SỐ 2 THÀNH PHỐ BẮC GIANG
CONSTRUCTION INVESTMENT PROJECT MANAGEMENT UNIT NO.2, BAC GIANG CITY

TÊN DỰ ÁN–PROJECT:
DỰ ÁN PHÁT TRIỂN CÁC ĐÔ THỊ HÀNH LANG TIỂU VÙNG SÔNG MÊKÔNG (GMS) LẦN 2
DỰ ÁN THÀNH PHẦN TỈNH BẮC GIANG
TREATMENT PLANT ITEM UNDER SECOND GREAT MEKONG SUBREGION CORRIDOR TOWNS DEVELOPMENT PROJECT (GMS)
- BAC GIANG CITY SUBPROJECT

GIAI ĐOẠN THIẾT KẾ–DESIGN PHASE:
THIẾT KẾ BẢN VẼ THI CÔNG
DETAIL DESIGN DRAWINGS

HẠNG MỤC–ITEMS:
CÔNG NGHỆ/TECHNOLOGY

TÊN BẢN VẼ–TITLE OF DRAWING:
HỆ DẦM ĐỠ BỂ OCO CẢI TẠO
PLATFORM OCO TANK

NHÀ THẦU–CONSULTANT:
VINSE
CÔNG TY CỔ PHẦN XÂY DỰNG VÀ MÔI TRƯỜNG VIỆT NAM
VIETNAM CONSTRUCTION & ENVIRONMENT, JSC
ADD: 33/2 LÁNG HẠ - TT 11 - CẦU GIẤY - HÀ NỘI
TEL: 04.35245284 - FAX: 04.36248599 - EMAIL: VICENVNVLVN
DUYỆT–APPROVED:
NGUYỄN VIỆT HÙNG

CHỦ NHIỆM–MANAGER:
LÊ ANH TUẤN

KIỂM–CHECKED BY:
NGUYỄN VIỆT HÙNG

CHỦ TRÌ–CHIEF DESIGNER:
TRẦN VIỆT DŨNG

THIẾT KẾ–DESIGNER:
HÀ THỊ PHÚ

TỶ LỆ–SCALE:

HOÀN THÀNH–DATE: /2020

BẢN VẼ SỐ–DRAWING NO.:
BG-CB-CN-OCO-PL-03

UBND THÀNH PHỐ BẮC GIANG
BAN QUẢN LÝ DỰ ÁN ĐẦU TƯ XÂY DỰNG SỐ 02

THIẾT KẾ BẢN VẼ THI CÔNG
ĐÃ PHÊ DUYỆT

Bắc Giang, ngày.....tháng.....năm 20.....

HỌ VÀ TÊN NGƯỜI XÁC NHẬN: Nông Bằng Sơn

CHỨC VỤ: Phó giám đốc

CHỮ KÝ:.....

MẶT CẮT 1-1/SECTION 1-1

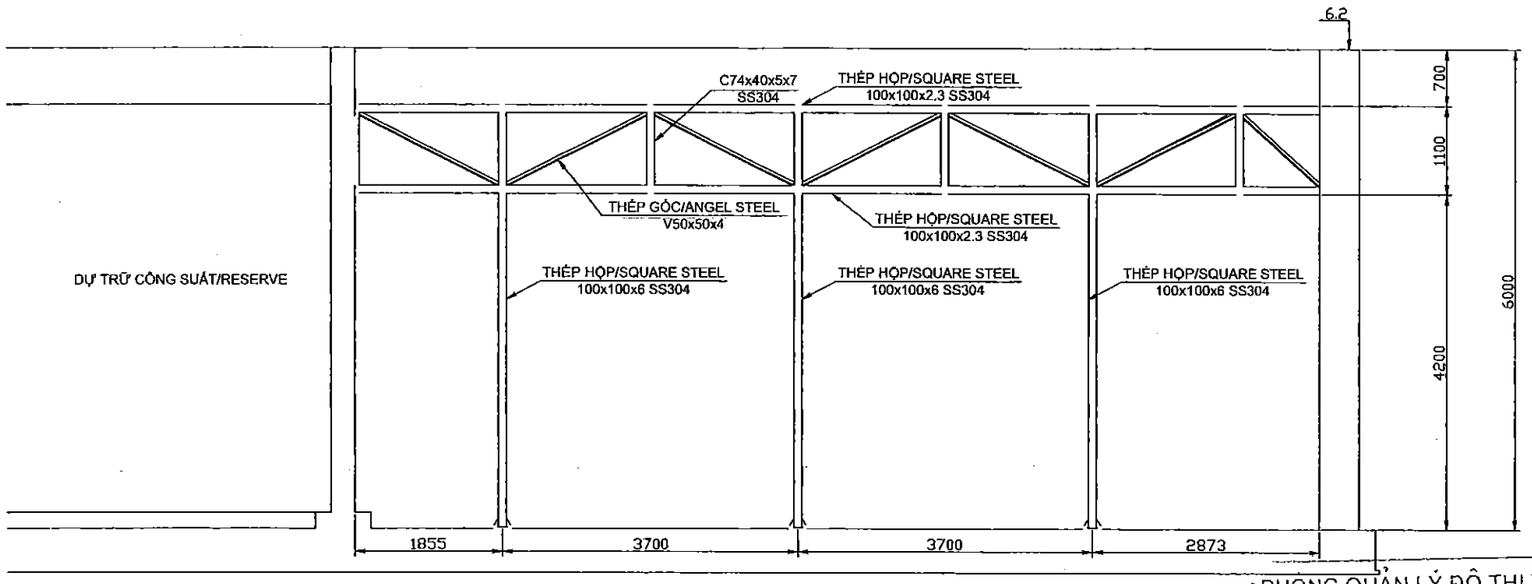

PHÒNG QUẢN LÝ ĐÔ THỊ TP.BẮC GIANG

HỒ SƠ ĐÃ THẨM ĐỊNH

Theo văn bản thẩm định số 388/BC-QLĐT

Ngày 25 tháng 12 năm 2020

Cán bộ chủ trì thẩm định.....

CÔNG TY CỔ PHẦN KỸ THUẬT SEEN

BẢN VẼ HOÀN CÔNG

Ngày.....tháng.....năm 20.....

Người lập	Chỉ huy trưởng công trình	Tư vấn Giám sát trưởng
	Lê Phi Hùng	Nguyễn M.Hùng

GHI CHÚ/NOTE :
- TẤT CẢ CÁC KÍCH THƯỚC TRONG BẢN VẼ SỬ DỤNG ĐƠN VỊ LÀ MM/DIMENSIONS IN MILIMETERS (MM)

BAN HÀNH–VERSION:

LẦN–MODIFIED 1: / /2018
LẦN–MODIFIED 2: / /2018
LẦN–MODIFIED 3: / /2018

ĐẠI DIỆN CHỦ ĐẦU TƯ
REPRESENTATIVE OF THE CLIENT
BAN QUẢN LÝ DỰ ÁN ĐẦU TƯ XÂY DỰNG SỐ 2 THÀNH PHỐ BẮC GIANG
CONSTRUCTION INVESTMENT PROJECT MANAGEMENT UNIT NO.2, BAC GIANG CITY

TÊN DỰ ÁN–PROJECT:
DỰ ÁN PHÁT TRIỂN CÁC ĐÔ THỊ HÀNH LANG TIỂU VÙNG SÔNG MÊKÔNG (GMS) LẦN 2
DỰ ÁN THÀNH PHẦN TỈNH BẮC GIANG
TREATMENT PLANT ITEM UNDER SECOND GREAT MEKONG SUBREGION CORRIDOR TOWNS DEVELOPMENT PROJECT (GMS) - BAC GIANG CITY SUBPROJECT

GIAI ĐOẠN THIẾT KẾ–DESIGN PHASE:
THIẾT KẾ BẢN VẼ THI CÔNG
DETAIL DESIGN DRAWINGS

HẠNG MỤC–ITEMS:
CÔNG NGHỆ/TECHNOLOGY

TÊN BẢN VẼ–TITLE OF DRAWING:
HỆ DẦM ĐỠ BỂ OCO CẢI TẠO
PLATFORM OCO TANK

NHÀ THẦU–CONSULTANT:
VINSE
CÔNG TY CỔ PHẦN XÂY DỰNG VÀ MÔI TRƯỜNG VIỆT NAM
VIETNAM CONSTRUCTION & ENVIRONMENT JSC
ADD: 33/24 TRUNG KÍNH - YÊN HÒA - CẦU GIẤY - HÀ NỘI
TEL: 04.36248598 - FAX: 04.36248599 - EMAIL: VICENHANH.VN

DUYỆT–APPROVED:
NGUYỄN VIỆT HÙNG

CHỦ NHIỆM–MANAGER:
LÊ ANH TUẤN

KIỂM–CHECKED BY:
NGUYỄN VIỆT HÙNG

CHỦ TRÌ–CHIEF DESIGNER:
TRẦN VIỆT DŨNG

THIẾT KẾ–DESIGNER:
HÀ THỊ PHÚ

TỶ LỆ–SCALE:

HOÀN THÀNH–DATE: /2020

BẢN VẼ SỐ–DRAWING NO.:
BG-CB-CN-OCO-PL-02

UBND THÀNH PHỐ BẮC GIANG
BAN QUẢN LÝ DỰ ÁN ĐẦU TƯ XÂY DỰNG SỐ 02
THIẾT KẾ BẢN VẼ THI CÔNG
ĐÃ PHÊ DUYỆT
Bắc Giang, ngày.....tháng.....năm 20.....
HỌ VÀ TÊN NGƯỜI XÁC NHẬN: Nông Bằng Sơn
CHỨC VỤ: Phó giám đốc
CHỮ KÝ:.....

BỂ OCO DẦM ĐỠ SÀN THAO TÁC/PLATFORM OCO TANK

VỊ TRÍ LẮP ĐẶT/INSTALLATION LOCATION: BỂ OCO/OCO TANK
VẬT LIỆU CHẾ TẠO/MATERIAL: SS304

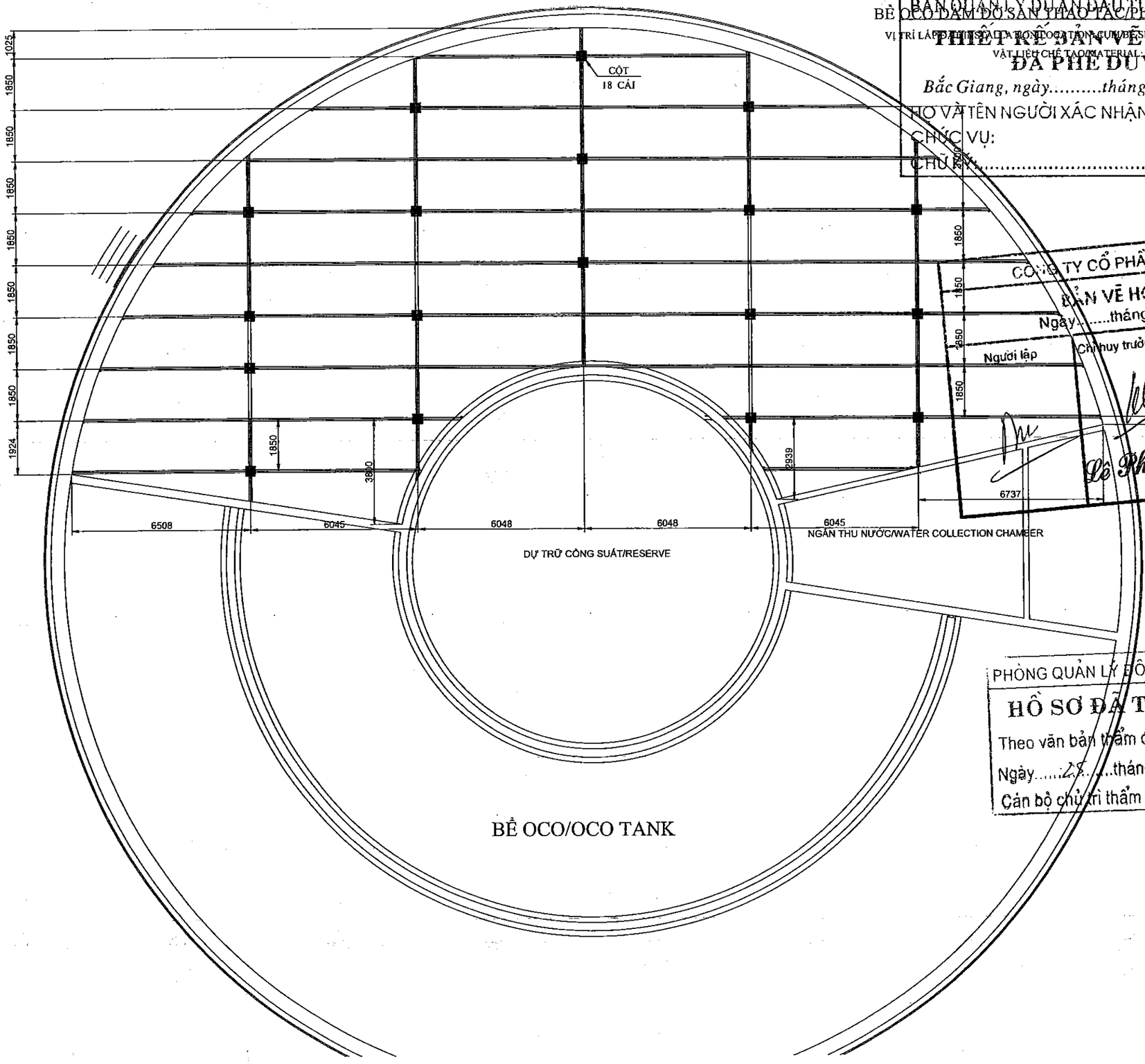

CÔNG TY CỔ PHẦN KỸ THUẬT SEEN
BẢN VẼ HOÀN CÔNG
Ngày.....tháng.....năm 20.....

Người lập	Chỉ huy trưởng công trình	Tư vấn Giám sát trưởng
	Lê Phi Hùng	Nguyễn M. Huy

PHÒNG QUẢN LÝ ĐÔ THỊ TP.BẮC GIANG
HỒ SƠ ĐÃ THẨM ĐỊNH
Theo văn bản thẩm định số 3887/QĐ-QLĐT
Ngày 28 tháng 12 năm 2020
Cán bộ chủ trì thẩm định.....

GHI CHÚ/NOTE :
- TẤT CẢ CÁC KÍCH THƯỚC TRONG BẢN VẼ SỬ DỤNG ĐƠN VỊ LÀ MM/DIMENSIONS IN MILIMETERS (MM)

BAN HÀNH–VERSION:
LẦN–MODIFIED 1: / /2018
LẦN–MODIFIED 2: / /2018
LẦN–MODIFIED 3: / /2018

ĐẠI DIỆN CHỦ ĐẦU TƯ
REPRESENTATIVE OF THE CLIENT
BAN QUẢN LÝ DỰ ÁN ĐẦU TƯ XÂY DỰNG SỐ 2 THÀNH PHỐ BẮC GIANG
CONSTRUCTION INVESTMENT PROJECT MANAGEMENT UNIT NO.2, BAC GIANG CITY

TÊN DỰ ÁN–PROJECT:
DỰ ÁN PHÁT TRIỂN CÁC ĐÔ THỊ HÀNH LANG TIỂU VÙNG SÔNG MÊKÔNG (GMS) LẦN 2
DỰ ÁN THÀNH PHẦN TỈNH BẮC GIANG
TREATMENT PLANT ITEM UNDER SECOND GREAT MEKONG SUBREGION CORRIDOR TOWNS DEVELOPMENT PROJECT (GMS) - BAC GIANG CITY SUBPROJECT

GIAI ĐOẠN THIẾT KẾ–DESIGN PHASE:
THIẾT KẾ BẢN VẼ THI CÔNG
DETAIL DESIGN DRAWINGS

HẠNG MỤC–ITEMS:
CÔNG NGHỆ/TECHNOLOGY

TÊN BẢN VẼ–TITLE OF DRAWING:
BỂ OCO DẦM ĐỠ SÀN THAO TÁC
PLATFORM OCO TANK

NHÀ THẦU–CONSULTANT:
VINSE
CÔNG TY CỔ PHẦN XÂY DỰNG VÀ MÔI TRƯỜNG VIỆT NAM
VIET NAM CONSTRUCTION & ENVIRONMENT...JSC
ĐỊA CHỈ: 24A TRUNG YÊN 11 – CẦU GIẤY – HÀ NỘI
TEL: 04.36248595–FAX: 04.36248599–EMAIL: VICENWR@VN
M.S.D.N: 0102566734
CÔNG TY CỔ PHẦN XÂY DỰNG VÀ MÔI TRƯỜNG VIỆT NAM
CẦU GIẤY

DUYỆT–APPROVED:
NGUYỄN VIỆT HÙNG

CHỦ NHIỆM–MANAGER:
LÊ ANH TUẤN

KIỂM–CHECKED BY:
NGUYỄN VIỆT HÙNG

CHỦ TRÌ–CHIEF DESIGNER:
TRẦN VIỆT DŨNG

THIẾT KẾ–DESIGNER:
HÀ THỊ PHÚ

TỶ LỆ–SCALE:

HOÀN THÀNH–DATE: /2020

BẢN VẼ SỐ–DRAWING NO.:
BG-CB-CN-OCO-PL-04

UBND THÀNH PHỐ BẮC GIANG
BAN QUẢN LÝ DỰ ÁN ĐẦU TƯ XÂY DỰNG SỐ 02
THIẾT KẾ BẢN VẼ THI CÔNG
ĐÃ PHÊ DUYỆT
Bắc Giang, ngày.....tháng.....năm 20.....
HỌ VÀ TÊN NGƯỜI XÁC NHẬN: Nông Bằng Sơn
CHỨC VỤ: Phó giám đốc
CHỮ KÝ:

BỂ OCO DẦM ĐỠ SÀN THAO TÁC/PLATFORM OCO TANK
VỊ TRÍ LẮP ĐẶT/INSTALLATION LOCATION: QUA BỂ XỬ LÝ/THROUGH OCO TANK
VẬT LIỆU CHẾ TẠO/MATERIAL: SS304

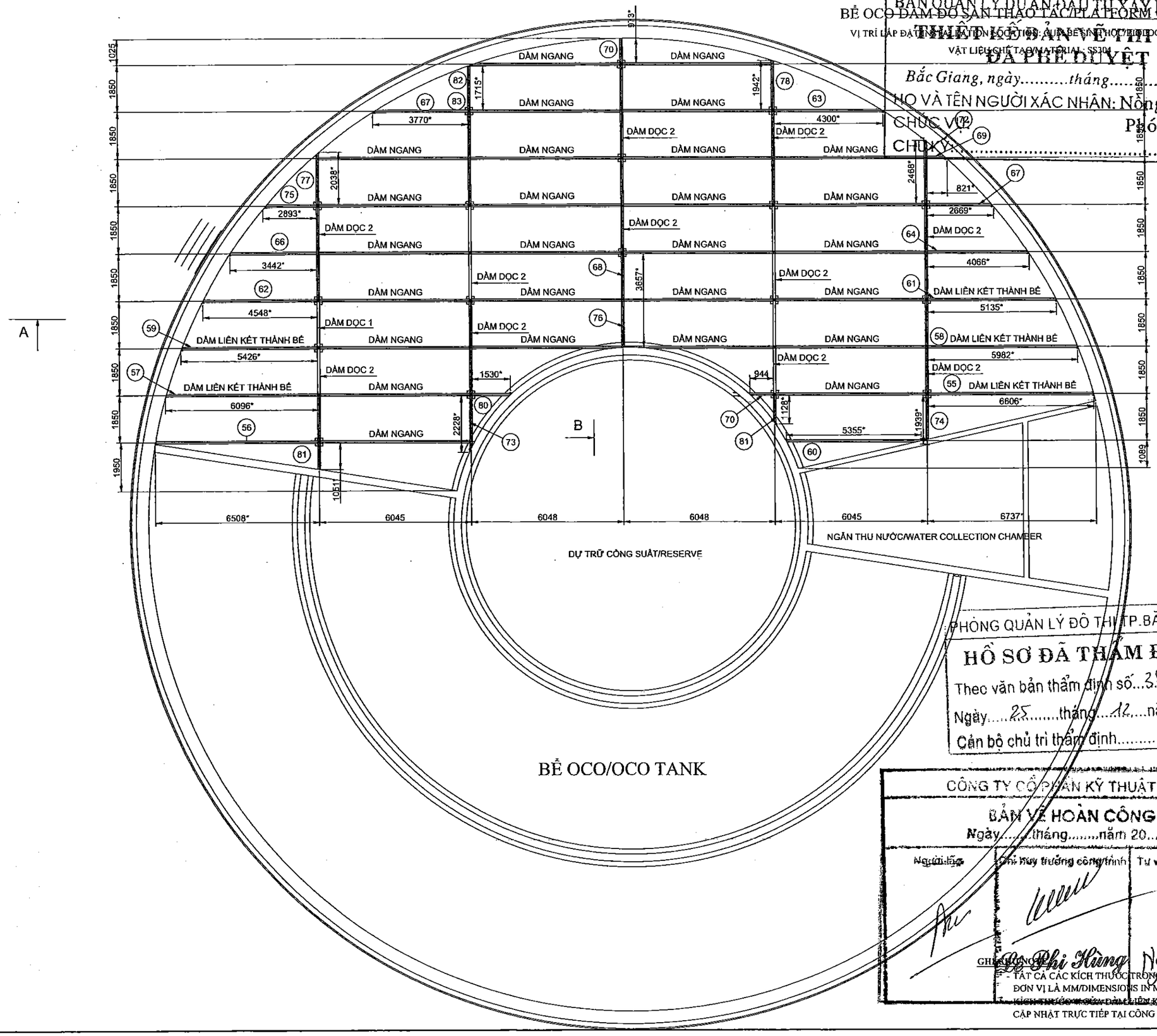

PHÒNG QUẢN LÝ ĐÔ THỊ TP.BẮC GIANG
HỒ SƠ ĐÃ THẨM ĐỊNH
Theo văn bản thẩm định số 3887/BC-QLDT
Ngày 25 tháng 12 năm 2020
Cán bộ chủ trì thẩm định.....

CÔNG TY CỔ PHẦN KỸ THUẬT SEEN
BẢN VẼ HOÀN CÔNG
Ngày.....tháng.....năm 20.....

Người lập	Chỉ huy trưởng công trình	Tư vấn Giám sát trưởng
	Lê Phi Hùng	Nguyễn H. Huy

GHI CHÚ/NOTE:
- TẤT CẢ CÁC KÍCH THƯỚC TRONG BẢN VẼ SỬ DỤNG ĐƠN VỊ LÀ MM/DIMENSIONS IN MILIMETERS (MM)
- KÍCH THƯỚC CỦA DẦM LIÊN KẾT THÀNH BỂ ĐƯỢC CẬP NHẬT TRỰC TIẾP TẠI CÔNG TRƯỜNG

BAN HÀNH-VERSION:
LẦN-MODIFIED 1: / /2018
LẦN-MODIFIED 2: / /2018
LẦN-MODIFIED 3: / /2018

ĐẠI DIỆN CHỦ ĐẦU TƯ
REPRESENTATIVE OF THE CLIENT
BAN QUẢN LÝ DỰ ÁN ĐẦU TƯ XÂY DỰNG SỐ 2 THÀNH PHỐ BẮC GIANG
CONSTRUCTION INVESTMENT PROJECT MANAGEMENT UNIT NO.2, BAC GIANG CITY

TÊN DỰ ÁN-PROJECT:
DỰ ÁN PHÁT TRIỂN CÁC ĐÔ THỊ HÀNH LANG TIỂU VÙNG SÔNG MÊKÔNG (GMS) LẦN 2
DỰ ÁN THÀNH PHẦN TỈNH BẮC GIANG
TREATMENT PLANT ITEM UNDER SECOND GREAT MEKONG SUBREGION CORRIDOR TOWNS DEVELOPMENT PROJECT (GMS)
- BAC GIANG CITY SUBPROJECT

GIAI ĐOẠN THIẾT KẾ-DESIGN PHASE:
THIẾT KẾ BẢN VẼ THI CÔNG
DETAIL DESIGN DRAWINGS

HẠNG MỤC-ITEMS:
CÔNG NGHỆ/TECHNOLOGY

TÊN BẢN VẼ-TITLE OF DRAWING:
BỂ OCO DẦM ĐỠ SÀN THAO TÁC
PLATFORM OCO TANK

NHÀ THẦU-CONSULTANT:
VINSE
CÔNG TY CỔ PHẦN KỸ THUẬT XÂY DỰNG VÀ MÔI TRƯỜNG VIỆT NAM
VIETNAM CONSTRUCTION & ENVIRONMENT JSC.
ADD: 33/24, TRẦN VỖ, HỒ GIÁM, HÀ NỘI
TEL: 04.36248589 - FAX: 04.36248599 - EMAIL: VICENHNLVH

DUYỆT-APPROVED: NGUYỄN VIỆT HÙNG
CHỦ NHIỆM-MANAGER: LÊ ANH TUẤN
KIỂM-CHECKED BY: NGUYỄN VIỆT HÙNG
CHỦ TRÌ-CHIEF DESIGNER: TRẦN VIỆT DŨNG
THIẾT KẾ-DESIGNER: HÀ THỊ PHÚ
TỶ LỆ-SCALE:
HOÀN THÀNH-DATE: /2020
BẢN VẼ SỐ-DRAWING NO.: BG-CB-CN-OCO-PL-05

MẶT CẮT A-A

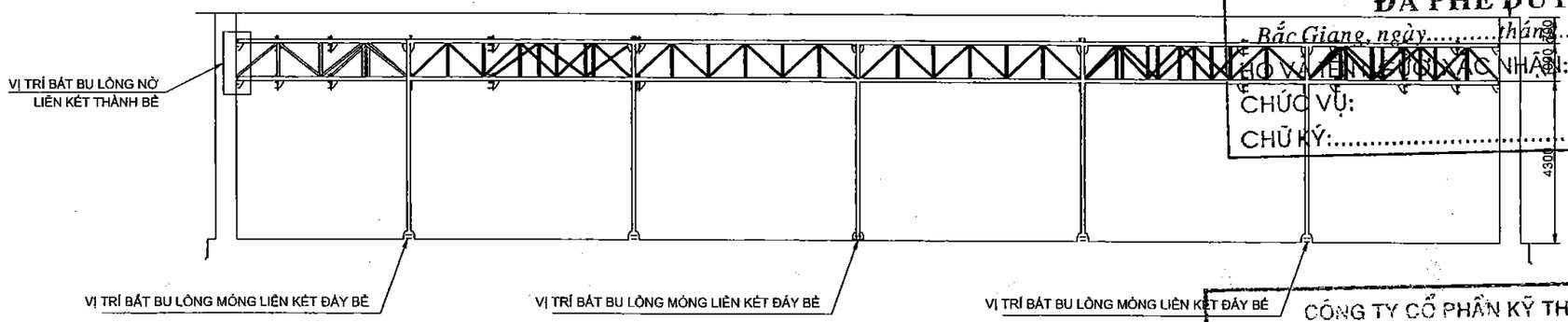

MẶT CẮT B-B

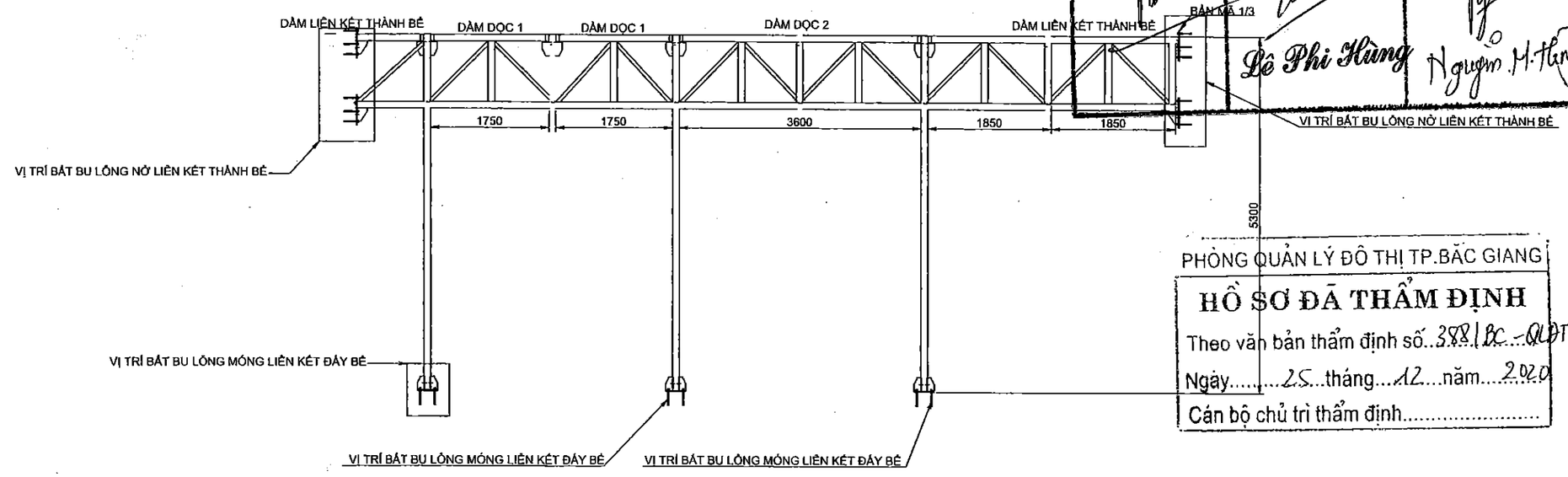

UBND THÀNH PHỐ BẮC GIANG
BAN QUẢN LÝ DỰ ÁN ĐẦU TƯ XÂY DỰNG SỐ 02

THIẾT KẾ BẢN VẼ THI CÔNG ĐÃ PHÊ DUYỆT

Bắc Giang, ngày.....tháng.....năm 20.....
KHI VIẾT HỌ VÀ TÊN XÁC NHẬN: Nông Bằng Sơn
CHỨC VỤ: Phó giám đốc
CHỮ KÝ:.....

CÔNG TY CỔ PHẦN KỸ THUẬT SEEN

BẢN VẼ HOÀN CÔNG
Ngày.....tháng.....năm 20.....

Người lập	Chỉ huy trưởng công trình	Tư vấn Giám sát trưởng
	Lê Phi Hùng	Nguyễn M.Hùng

PHÒNG QUẢN LÝ ĐÔ THỊ TP.BẮC GIANG

HỒ SƠ ĐÃ THẨM ĐỊNH
Theo văn bản thẩm định số..388/BC-QLĐT
Ngày.....25...tháng...12...năm...2020
Cán bộ chủ trì thẩm định.....

GHI CHÚ/NOTE :
- TẤT CẢ CÁC KÍCH THƯỚC TRONG BẢN VẼ SỬ DỤNG ĐƠN VỊ LÀ MM/DIMENSIONS IN MILIMETERS (MM)

BAN HÀNH–VERSION:
LẦN–MODIFIED 1: / /2018
LẦN–MODIFIED 2: / /2018
LẦN–MODIFIED 3: / /2018

ĐẠI DIỆN CHỦ ĐẦU TƯ
REPRESENTATIVE OF THE CLIENT
BAN QUẢN LÝ DỰ ÁN ĐẦU TƯ XÂY DỰNG SỐ 2 THÀNH PHỐ BẮC GIANG
CONSTRUCTION INVESTMENT PROJECT MANAGEMENT UNIT NO.2, BAC GIANG CITY

TÊN DỰ ÁN–PROJECT:
DỰ ÁN PHÁT TRIỂN CÁC ĐÔ THỊ HÀNH LANG TIỂU VÙNG SÔNG MÊKÔNG (GMS) LẦN 2
DỰ ÁN THÀNH PHẦN TỈNH BẮC GIANG
TREATMENT PLANT ITEM UNDER SECOND GREAT MEKONG SUBREGION CORRIDOR TOWNS DEVELOPMENT PROJECT (GMS) - BAC GIANG CITY SUBPROJECT

GIAI ĐOẠN THIẾT KẾ–DESIGN PHASE:
THIẾT KẾ BẢN VẼ THI CÔNG
DETAIL DESIGN DRAWINGS

HẠNG MỤC–ITEMS:
CÔNG NGHỆ/TECHNOLOGY

TÊN BẢN VẼ–TITLE OF DRAWING:
BỂ OCO DẦM ĐỠ SÀN THAO TÁC
PLATFORM OCO TANK

NHÀ THẦU–CONSULTANT:
VINSE
CÔNG TY CỔ PHẦN XÂY DỰNG VÀ MÔI TRƯỜNG VIỆT NAM
VIET NAM CONSTRUCTION & ENVIRONMENT JSC
ADD: 33/72A BOUCHER STR – CẦU GIẤY – HÀ NỘI
TEL: 04.39245598 - FAX: 04.39245699 - EMAIL: VICE@VINSE.VN
M.S.D.N: 0101... CÔNG TY CỔ PHẦN XÂY DỰNG VÀ MÔI TRƯỜNG VIỆT NAM Q. CẦU GIẤY TP. HÀ NỘI

DUYỆT–APPROVER:
NGUYỄN VIỆT HÙNG

CHỦ NHIỆM–MANAGER:
LÊ ANH TUẤN

KIỂM–CHECKED BY:
NGUYỄN VIỆT HÙNG

CHỦ TRÌ–CHIEF DESIGNER:
TRẦN VIỆT DŨNG

THIẾT KẾ–DESIGNER:
HÀ THỊ PHÚ

TỶ LỆ–SCALE:

HOÀN THÀNH–DATE: /2020

BẢN VẼ SỐ–DRAWING NO.:
BG-CB-CN-OCO-PL-06

BỂ OCO DẦM ĐỠ SÀN THAO TÁC/PLATFORM OCO TANK

CHI TIẾT CÁC LIÊN KẾT/DETAIL CONNECTION

VẬT LIỆU CHẾ TẠO/MATERIAL: SS304

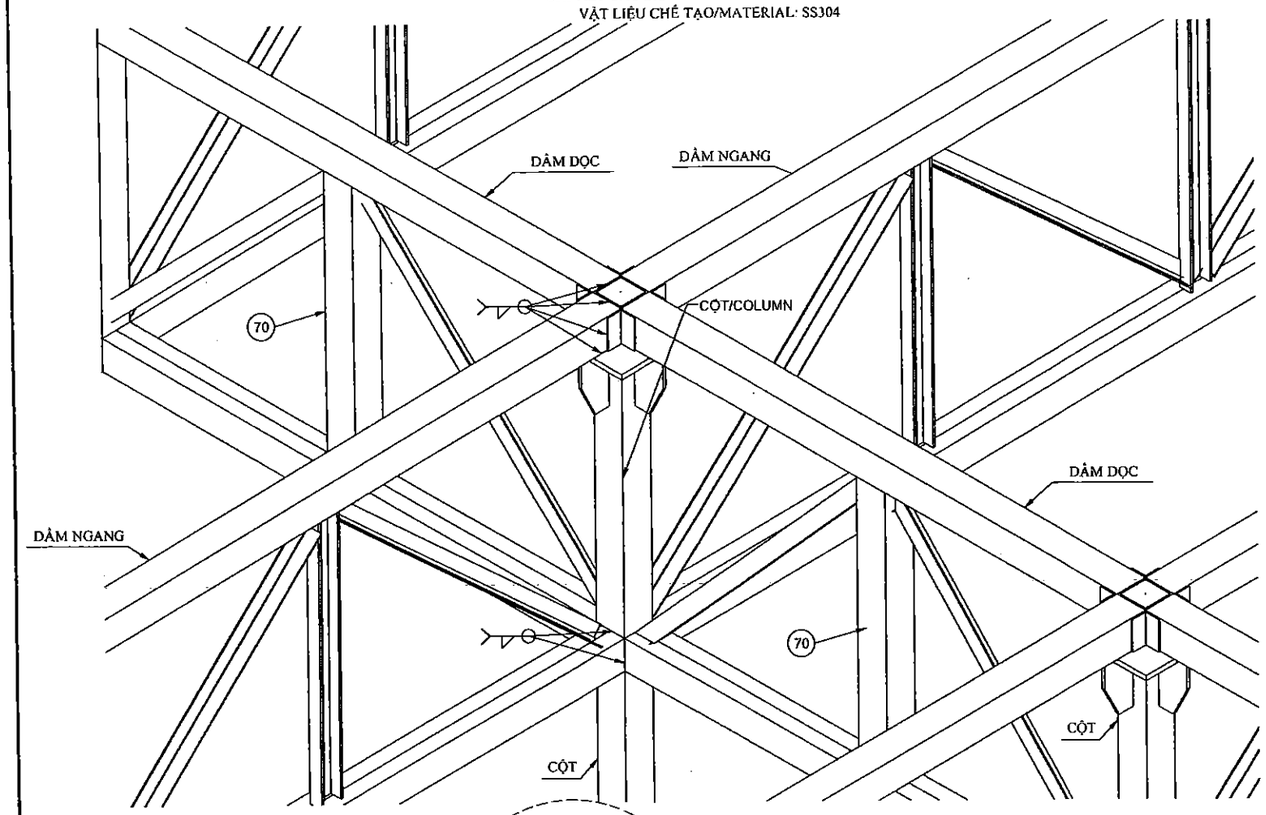

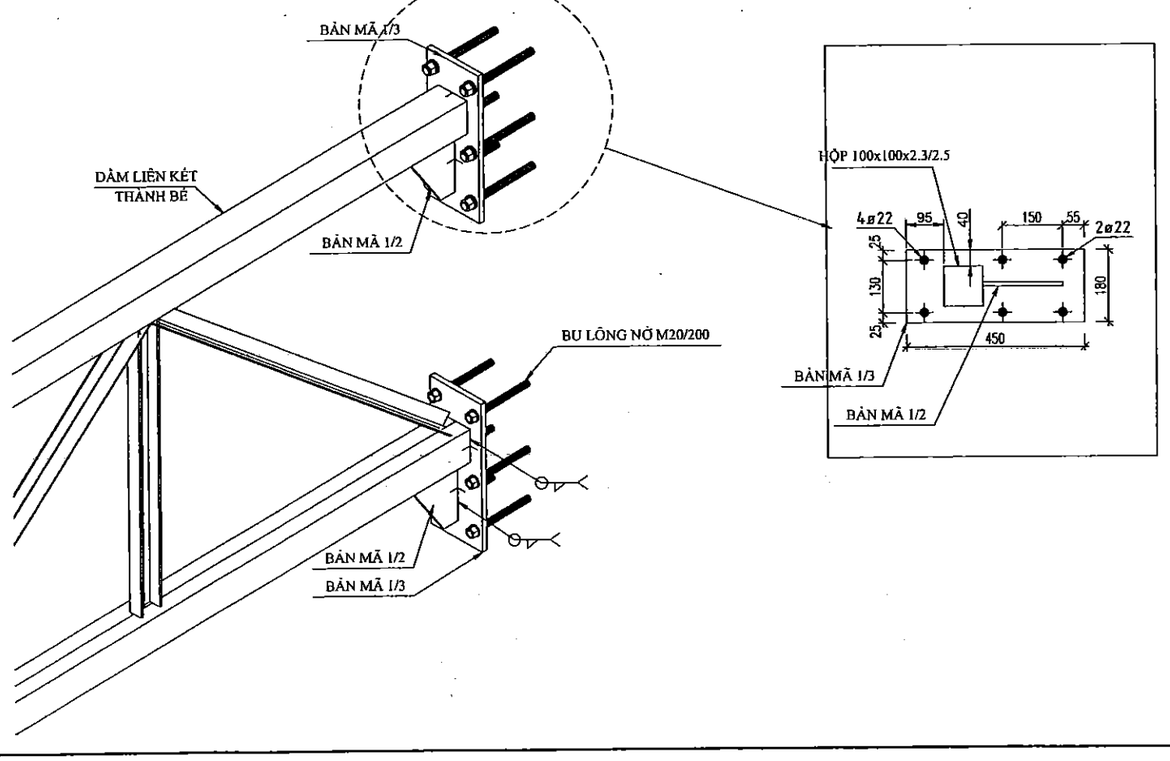

LIÊN KẾT BU LÔNG DẦM CỘT VỚI BỂ OCO/

CONNECT EXPANSION BOLT AND ANCHOR BOLT BETWEEN BEAM AND COLUMN TO OCO TANK

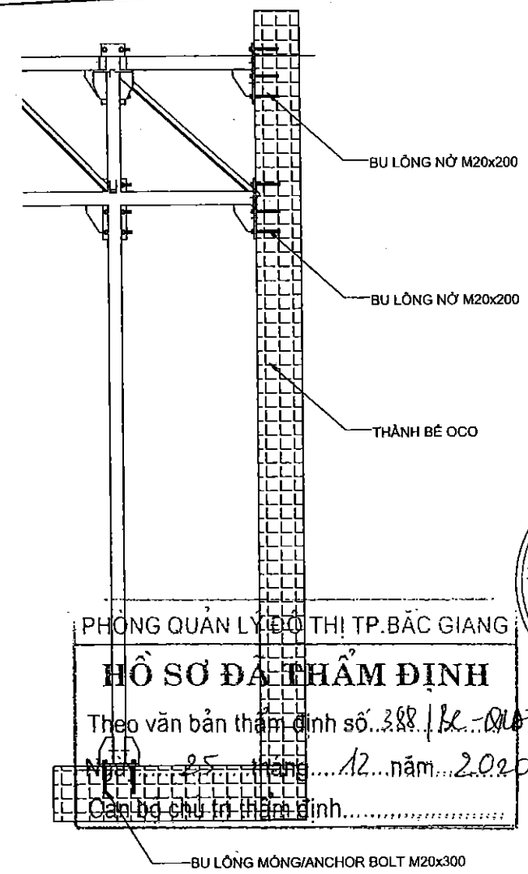

UBND THÀNH PHỐ BẮC GIANG

BAN QUẢN LÝ DỰ ÁN ĐẦU TƯ XÂY DỰNG SỐ 02

THIẾT KẾ BẢN VẼ THI CÔNG

ĐÃ PHÊ DUYỆT

Bắc Giang, ngày.....tháng.....năm 20.....

HỌ VÀ TÊN NGƯỜI XÁC NHẬN: Nông Bằng Sơn

CHỨC VỤ: Phó giám đốc

CHỮ KÝ:.....

PHÒNG QUẢN LÝ ĐÔ THỊ TP.BẮC GIANG

HỒ SƠ ĐÃ THẨM ĐỊNH

Theo văn bản thẩm định số 388 / BC-QLĐT

Ngày 25 tháng 12 năm 2020

Cán bộ chủ trì thẩm định.....

CÔNG TY CỔ PHẦN KỸ THUẬT SEEN

BẢN VẼ HOÀN CÔNG

Ngày.....tháng.....năm 20.....

Người lập	Chỉ huy trưởng công trình	Tư vấn Giám sát trưởng
	Lê Phi Hùng	Nguyễn H. Hùng

GHI CHÚ/NOTE :

- TẤT CẢ CÁC KÍCH THƯỚC TRONG BẢN VẼ SỬ DỤNG ĐƠN VỊ LÀ MM/DIMENSIONS IN MILIMETERS (MM)

BAN HÀNH–VERSION:

LẦN–MODIFIED 1: / /2018
LẦN–MODIFIED 2: / /2018
LẦN–MODIFIED 3: / /2018

ĐẠI DIỆN CHỦ ĐẦU TƯ
REPRESENTATIVE OF THE CLIENT
BAN QUẢN LÝ DỰ ÁN ĐẦU TƯ XÂY DỰNG SỐ 2 THÀNH PHỐ BẮC GIANG
CONSTRUCTION INVESTMENT PROJECT MANAGEMENT UNIT NO.2, BAC GIANG CITY

TÊN DỰ ÁN–PROJECT:
DỰ ÁN PHÁT TRIỂN CÁC ĐÔ THỊ HÀNH LANG TIỂU VÙNG SÔNG MÊKÔNG (GMS) LẦN 2
DỰ ÁN THÀNH PHẦN TỈNH BẮC GIANG
TREATMENT PLANT ITEM UNDER SECOND GREAT MEKONG SUBREGION CORRIDOR TOWNS DEVELOPMENT PROJECT (GMS) - BAC GIANG CITY SUBPROJECT

GIAI ĐOẠN THIẾT KẾ–DESIGN PHASE:
THIẾT KẾ BẢN VẼ THI CÔNG
DETAIL DESIGN DRAWINGS

HẠNG MỤC–ITEMS:
CÔNG NGHỆ/TECHNOLOGY

TÊN BẢN VẼ–TITLE OF DRAWING:
BỂ OCO DẦM ĐỠ SÀN THAO TÁC
PLATFORM OCO TANK

NHÀ THẦU–CONSULTANT:
VINSE
CÔNG TY CỔ PHẦN XÂY DỰNG VÀ MÔI TRƯỜNG VIỆT NAM
VIET NAM CONSTRUCTION & ENVIRONMENT JSC
Số 37 Dịch Vọng Hậu – Cầu Giấy – Hà Nội
Tel: 04.37246596 – Fax: 04.37246596 – Email: vicenvn@vnn.vn

DUYỆT–APPROVER:
NGUYỄN VIỆT HÙNG

CHỦ NHIỆM–MANAGER:
LÊ ANH TUẤN

KIỂM–CHECKED BY:
NGUYỄN VIỆT HÙNG

CHỦ TRÌ–CHIEF DESIGNER:
TRẦN VIỆT DŨNG

THIẾT KẾ–DESIGNER:
HÀ THỊ PHỐ

TỶ LỆ–SCALE:

HOÀN THÀNH–DATE: /2020

BẢN VẼ SỐ–DRAWING NO.:
BG-CB-CN-OCO-PL-07

UBND THÀNH PHỐ BẮC GIANG
BAN QUẢN LÝ DỰ ÁN ĐẦU TƯ XÂY DỰNG SỐ 02

THIẾT KẾ BẢN VẼ THI CÔNG ĐÃ PHÊ DUYỆT

Bắc Giang, ngày.....tháng.....năm 20.....

HỌ VÀ TÊN NGƯỜI XÁC NHẬN: Nông Bằng Sơn

CHỨC VỤ: Phó giám đốc

CHỮ KÝ:.....

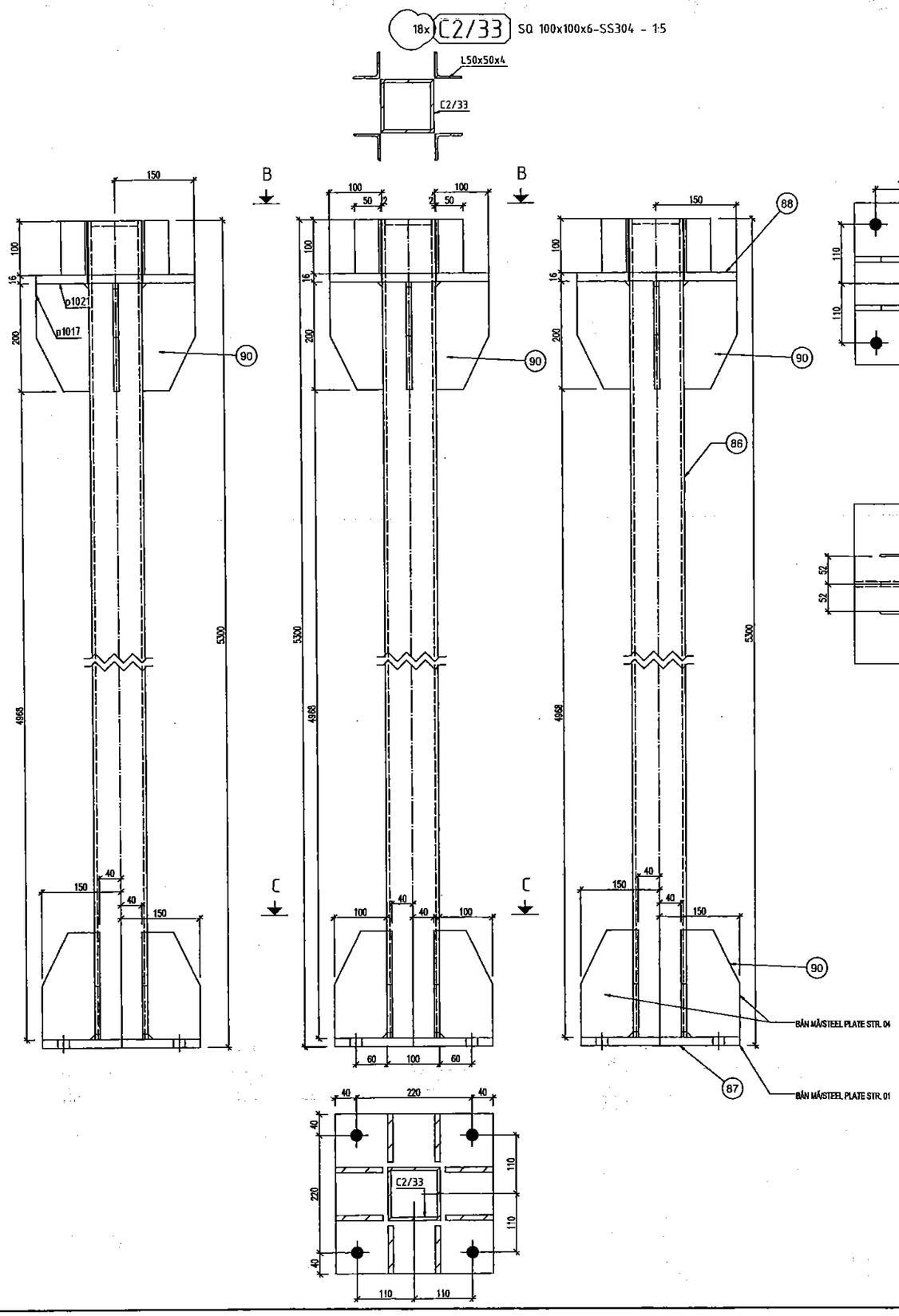

C – C

B – B

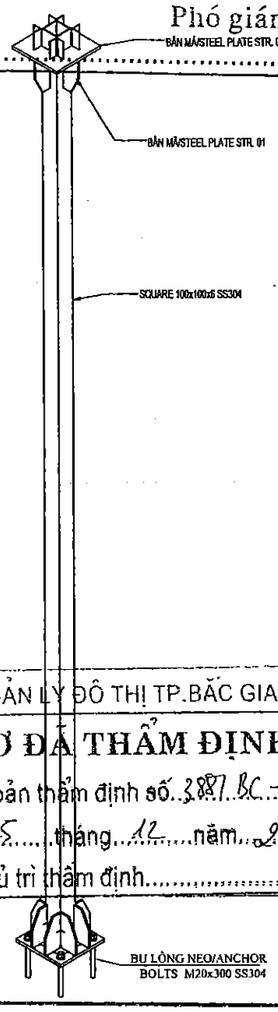

PHÒNG QUẢN LÝ ĐÔ THỊ TP.BẮC GIANG

HỒ SƠ ĐÃ THẨM ĐỊNH

Theo văn bản thẩm định số 3887/BC-QLĐT

Ngày 25 tháng 12 năm 2020

Cán bộ chủ trì thẩm định.....

CÔNG TY CỔ PHẦN KỸ THUẬT SEEN

BẢN VẼ HOÀN CÔNG

Ngày.....tháng.....năm 20.....

Người lập	Chỉ huy trưởng công trình	Tư vấn Giám sát trưởng
	Lê Phi Hùng	Nguyễn M. Hùng

GHI CHÚ/NOTE:
1. KÍCH THƯỚC TRÊN BẢN VẼ ĐƠN VỊ LÀ MM/DIMENSIONS IS MILIMETERS
2. VẬT LIỆU CHẾ TẠO: SS304

BAN HÀNH–VERSION:

LẦN–MODIFIED 1: / /2018
LẦN–MODIFIED 2: / /2018
LẦN–MODIFIED 3: / /2018

ĐẠI DIỆN CHỦ ĐẦU TƯ
REPRESENTATIVE OF THE CLIENT
BAN QUẢN LÝ DỰ ÁN ĐẦU TƯ XÂY DỰNG SỐ 2
THÀNH PHỐ BẮC GIANG
CONSTRUCTION INVESTMENT PROJECT MANAGEMENT UNIT NO.2, BAC GIANG CITY

TÊN DỰ ÁN–PROJECT:
DỰ ÁN PHÁT TRIỂN CÁC ĐÔ THỊ HÀNH LANG TIỂU VÙNG SÔNG MÊKÔNG (GMS) LẦN 2
DỰ ÁN THÀNH PHẦN TỈNH BẮC GIANG
TREATMENT PLANT ITEM UNDER SECOND GREAT MEKONG SUBREGION CORRIDOR TOWNS DEVELOPMENT PROJECT (GMS) - BAC GIANG CITY SUBPROJECT

GIAI ĐOẠN THIẾT KẾ–DESIGN PHASE:
THIẾT KẾ BẢN VẼ THI CÔNG
DETAIL DESIGN DRAWINGS

HẠNG MỤC–ITEMS:
CÔNG NGHỆ/TECHNOLOGY

TÊN BẢN VẼ–TITLE OF DRAWING:
BỂ OCO DẦM ĐỠ SÀN THAO TÁC
PLATFORM OCO TANK

NHÀ THẦU–CONSULTANT:
VINSE
CÔNG TY CỔ PHẦN XÂY DỰNG VÀ MÔI TRƯỜNG VIỆT NAM
VIETNAM CONSTRUCTION & ENVIRONMENT JSC
ADD: 33/2A, TRUNG YÊN 11 – CẦU GIẤY – HÀ NỘI
TEL: 04.36246588 – FAX: 04.36246589 – EMAIL: VICEM@VNN.VN

DUYỆT–APPROVED: NGUYỄN VIỆT HÙNG

CHỦ NHIỆM–MANAGER: LÊ ANH TUẤN

KIỂM–CHECKED BY: NGUYỄN VIỆT HÙNG

CHỦ TRÌ–CHIEF DESIGNER: TRẦN VIỆT DŨNG

THIẾT KẾ–DESIGNER: HÀ THỊ PHÚ

TỶ LỆ–SCALE:

HOÀN THÀNH–DATE: /2020

BẢN VẼ SỐ–DRAWING NO.: BG-CB-CN-OCO-PL-08

DẦM NGANG

27x A2/8 SQ 100x100x2.3 SS304- 1:10

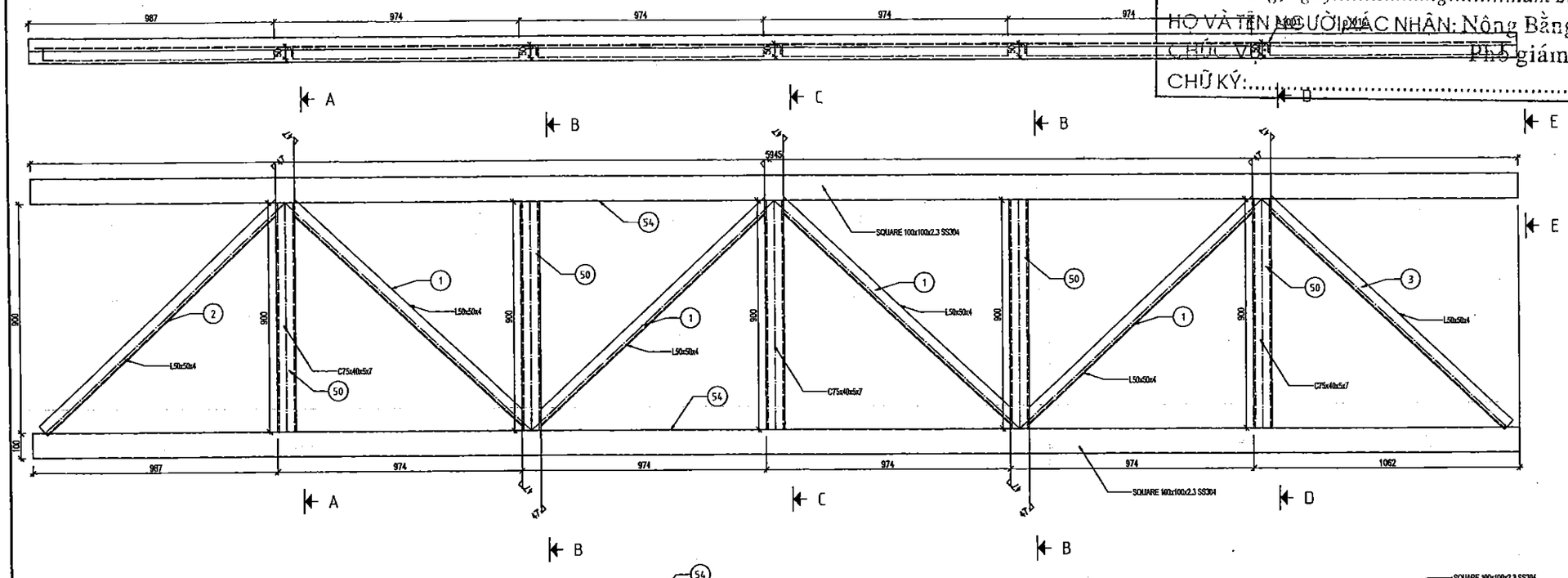

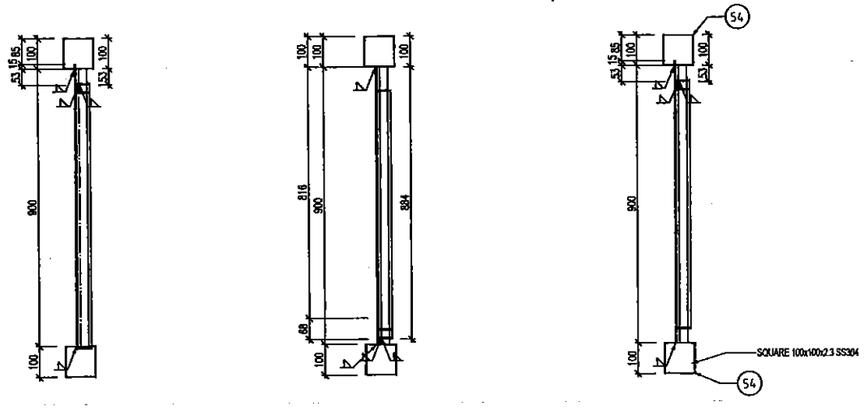

A - A B - B C - C

D - D

UBND THÀNH PHỐ BẮC GIANG
BAN QUẢN LÝ DỰ ÁN ĐẦU TƯ XÂY DỰNG SỐ 02

THIẾT KẾ BẢN VẼ THI CÔNG ĐÃ PHÊ DUYỆT

Bắc Giang, ngày.....tháng.....năm 20.....

HỌ VÀ TÊN NGƯỜI PHÊ DUYỆT: Nông Bằng Sơn

CHỨC VỤ: Phó giám đốc

CHỮ KÝ:.....

PHÒNG QUẢN LÝ ĐÔ THỊ TP.BẮC GIANG

HỒ SƠ ĐÃ THẨM ĐỊNH

Theo văn bản thẩm định số 3887/BC - QLĐT

Ngày 25 tháng 12 năm 2020

Cán bộ chủ trì thẩm định.....

CÔNG TY CỔ PHẦN KỸ THUẬT SEEN

BẢN VẼ HOÀN CÔNG

Ngày.....tháng.....năm 20.....

Người lập	Chỉ huy trưởng công trình	Tư vấn Giám sát trưởng
	Lê Phi Hùng	Nguyễn H.Hùng

GHI CHÚ/NOTE:
1. KÍCH THƯỚC TRÊN BẢN VẼ ĐƠN VỊ LÀ MM/DIMENSIONS IS MILIMETERS
2. VẬT LIỆU CHẾ TẠO: SS304

BAN HÀNH-VERSION:
LẦN-MODIFIED 1: / /2018
LẦN-MODIFIED 2: / /2018
LẦN-MODIFIED 3: / /2018

ĐẠI DIỆN CHỦ ĐẦU TƯ
REPRESENTATIVE OF THE CLIENT
BAN QUẢN LÝ DỰ ÁN ĐẦU TƯ XÂY DỰNG SỐ 2 THÀNH PHỐ BẮC GIANG
CONSTRUCTION INVESTMENT PROJECT MANAGEMENT UNIT NO.2, BAC GIANG CITY

TÊN DỰ ÁN-PROJECT:
DỰ ÁN PHÁT TRIỂN CÁC ĐÔ THỊ HÀNH LANG TIỂU VÙNG SÔNG MÊKÔNG (GMS) LẦN 2
DỰ ÁN THÀNH PHẦN TỈNH BẮC GIANG
TREATMENT PLANT ITEM UNDER SECOND GREAT MEKONG SUBREGION CORRIDOR TOWNS DEVELOPMENT PROJECT (GMS) - BAC GIANG CITY SUBPROJECT

GIAI ĐOẠN THIẾT KẾ-DESIGN PHASE:
THIẾT KẾ BẢN VẼ THI CÔNG
DETAIL DESIGN DRAWINGS

HẠNG MỤC-ITEMS:
CÔNG NGHỆ/TECHNOLOGY

TÊN BẢN VẼ-TITLE OF DRAWING:
BỂ OCO DẦM ĐỠ SÀN THAO TÁC
PLATFORM OCO TANK

NHÀ THẦU-CONSULTANT:
VINSE
CÔNG TY CỔ PHẦN KỸ THUẬT XÂY DỰNG VÀ MÔI TRƯỜNG VIỆT NAM
VIETNAM CONSTRUCTION & ENVIRONMENT...JSC
ADD: 33 ON THANH TÂY 11 - CẦU GIẤY - HÀ NỘI
TEL: 04.36246586 - FAX: 04.36246589 - EMAIL: VICEM@VNN.VN

DUYỆT-APPROVED: NGUYỄN VIỆT HÙNG

CHỦ NHIỆM-MANAGER: LÊ ANH TUẤN

KIỂM-CHECKED BY: NGUYỄN VIỆT HÙNG

CHỦ TRÌ-CHIEF DESIGNER: TRẦN VIỆT DŨNG

THIẾT KẾ-DESIGNER: HÀ THỊ PHÚ

TỶ LỆ-SCALE:

HOÀN THÀNH-DATE: /2020

BẢN VẼ SỐ-DRAWING NO.: BG-CB-CN-OCO-PL-09

DẦM DỌC 2

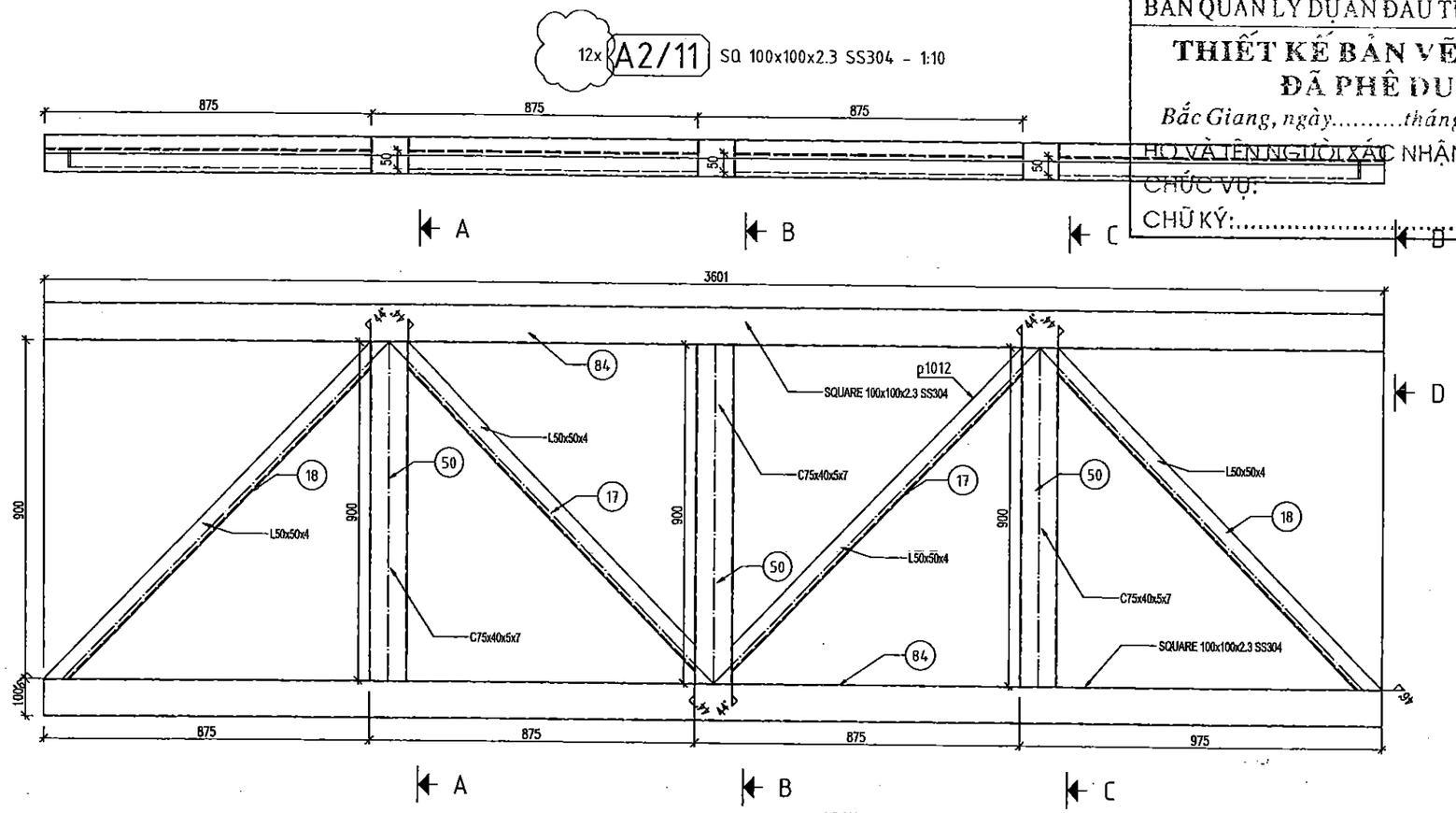

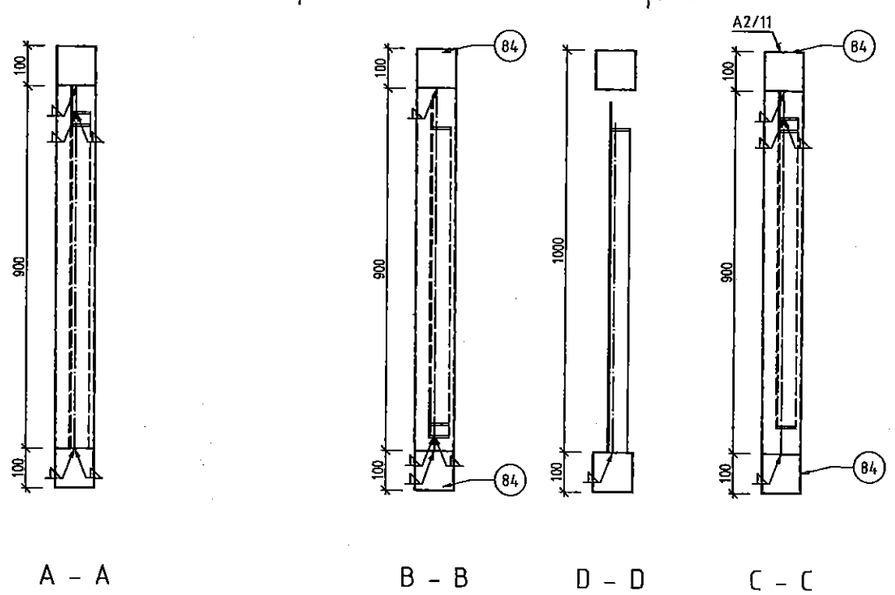

A – A B – B D – D C – C

UBND THÀNH PHỐ BẮC GIANG
BAN QUẢN LÝ DỰ ÁN ĐẦU TƯ XÂY DỰNG SỐ 02

THIẾT KẾ BẢN VẼ THI CÔNG ĐÃ PHÊ DUYỆT

Bắc Giang, ngày.....tháng.....năm 20.....

HỌ VÀ TÊN NGƯỜI XÁC NHẬN: Nông Bằng Sơn

CHỨC VỤ: Phó giám đốc

CHỮ KÝ:.....

PHÒNG QUẢN LÝ ĐÔ THỊ TP.BẮC GIANG

HỒ SƠ ĐÃ THẨM ĐỊNH

Theo văn bản thẩm định số..2881/BC-QLĐT

Ngày.....25.....tháng....12....năm....2020

Cán bộ chủ trì thẩm định.....

CÔNG TY CỔ PHẦN KỸ THUẬT SEEN

BẢN VẼ HOÀN CÔNG

Ngày.....tháng.....năm 20.....

Người lập	Chỉ huy trưởng công trình	Tư vấn Giám sát trưởng
	Bùi Phi Hùng	Nguyễn H. Huy

GHI CHÚ/NOTE:

1. KÍCH THƯỚC TRÊN BẢN VẼ ĐƠN VỊ LÀ MM/DIMENSIONS IS MILIMETERS
2. VẬT LIỆU CHẾ TẠO: SS304

BAN HÀNH–VERSION:

LẦN–MODIFIED 1: / /2018
LẦN–MODIFIED 2: / /2018
LẦN–MODIFIED 3: / /2018

ĐẠI DIỆN CHỦ ĐẦU TƯ
REPRESENTATIVE OF THE CLIENT
BAN QUẢN LÝ DỰ ÁN ĐẦU TƯ XÂY DỰNG SỐ 2 THÀNH PHỐ BẮC GIANG
CONSTRUCTION INVESTMENT PROJECT MANAGEMENT UNIT NO.2, BAC GIANG CITY

TÊN DỰ ÁN–PROJECT:
DỰ ÁN PHÁT TRIỂN CÁC ĐÔ THỊ HÀNH LANG TIỂU VÙNG SÔNG MÊKÔNG (GMS) LẦN 2
DỰ ÁN THÀNH PHẦN TỈNH BẮC GIANG
TREATMENT PLANT ITEM UNDER SECOND GREAT MEKONG SUBREGION CORRIDOR TOWNS DEVELOPMENT PROJECT (GMS) - BAC GIANG CITY SUBPROJECT

GIAI ĐOẠN THIẾT KẾ–DESIGN PHASE:
THIẾT KẾ BẢN VẼ THI CÔNG
DETAIL DESIGN DRAWINGS

HẠNG MỤC–ITEMS:
CÔNG NGHỆ/TECHNOLOGY

TÊN BẢN VẼ–TITLE OF DRAWING:
BỂ OCO DẦM ĐỠ SÀN THAO TÁC
PLATFORM OCO TANK

NHÀ THẦU–CONSULTANT:
VINSE
CÔNG TY CỔ PHẦN XÂY DỰNG VÀ MÔI TRƯỜNG VIỆT NAM
VIET NAM CONSTRUCTION & ENVIRONMENT JSC
Đ/C: 31/24 Đường Hồ Tùng Mậu – Cầu Giấy – Hà Nội
TEL: 04.3824 0508 - FAX: 04.3824 0509 - EMAIL: VCE@HN.VNN.VN

DUYỆT–APPROVED: NGUYỄN VIỆT HÙNG

CHỦ NHIỆM–MANAGER: LÊ ANH TUẤN

KIỂM–CHECKED BY: NGUYỄN VIỆT HÙNG

CHỦ TRÌ–CHIEF DESIGNER: TRẦN VIỆT DŨNG

THIẾT KẾ–DESIGNER: HÀ THỊ PHÚ

TỶ LỆ–SCALE:

HOÀN THÀNH–DATE: /2020

BẢN VẼ SỐ–DRAWING NO.: BG-CB-CN-OCO-PL-10

DẦM DỌC 1

UBND THÀNH PHỐ BẮC GIANG
BAN QUẢN LÝ DỰ ÁN ĐẦU TƯ XÂY DỰNG SỐ 02

THIẾT KẾ BẢN VẼ THI CÔNG ĐÃ PHÊ DUYỆT

Bắc Giang, ngày.....tháng.....năm 20.....

HỌ VÀ TÊN NGƯỜI XÁC NHẬN: Nông Bằng Sơn

CHỨC VỤ: Phó giám đốc

CHỮ KÝ:.....

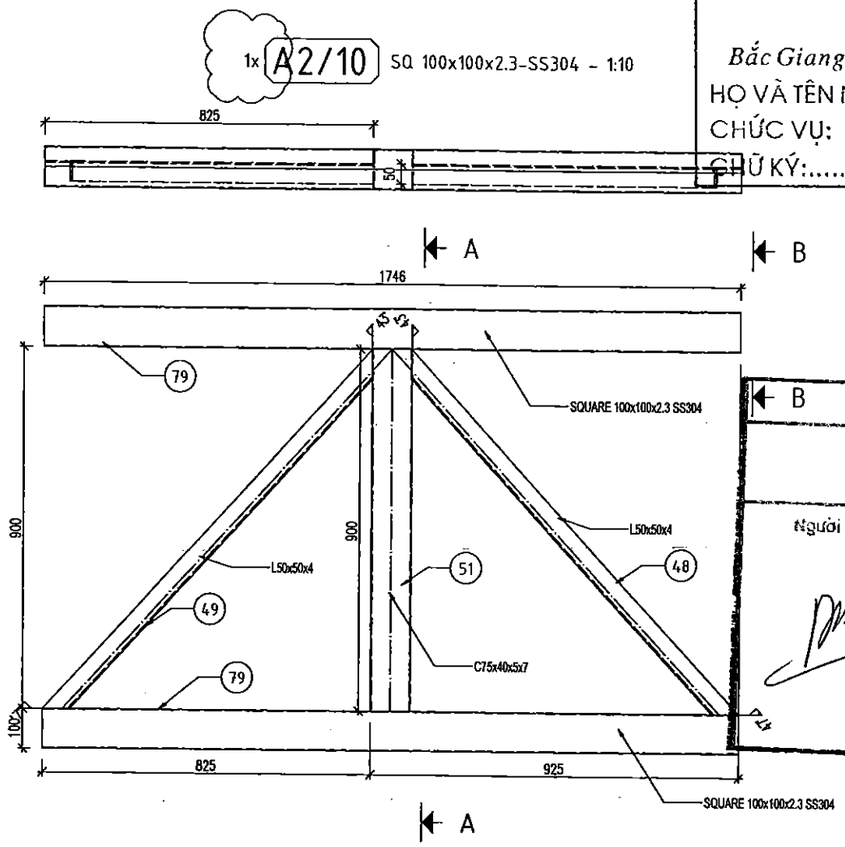

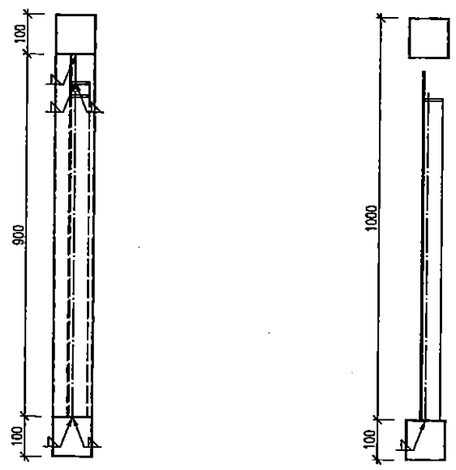

A - A

B - B

CÔNG TY CỔ PHẦN KỸ THUẬT SEEN

BẢN VẼ HOÀN CÔNG

Ngày.....tháng.....năm 20.....

Người lập	Chỉ huy trưởng công trình	Tư vấn Giám sát trưởng
	Lê Phi Hùng	Nguyễn M. Hu

PHÒNG QUẢN LÝ ĐÔ THỊ TP.BẮC GIANG

HỒ SƠ ĐÃ THẨM ĐỊNH

Theo văn bản thẩm định số 3887/BC-QLĐT

Ngày 25 tháng 12 năm 2020

Cán bộ chủ trì thẩm định.....

GHI CHÚ/NOTE:

1. KÍCH THƯỚC TRÊN BẢN VẼ ĐƠN VỊ LÀ MM/DIMENSIONS IS MILIMETERS
2. VẬT LIỆU CHẾ TẠO: SS304

BAN HÀNH–VERSION:

LẦN–MODIFIED 1: / /2018
LẦN–MODIFIED 2: / /2018
LẦN–MODIFIED 3: / /2018

ĐẠI DIỆN CHỦ ĐẦU TƯ
REPRESENTATIVE OF THE CLIENT
BAN QUẢN LÝ DỰ ÁN ĐẦU TƯ XÂY DỰNG SỐ 2 THÀNH PHỐ BẮC GIANG
CONSTRUCTION INVESTMENT PROJECT MANAGEMENT UNIT NO.2, BAC GIANG CITY

TÊN DỰ ÁN–PROJECT:
DỰ ÁN PHÁT TRIỂN CÁC ĐÔ THỊ HÀNH LANG TIỂU VÙNG SÔNG MÊKÔNG (GMS) LẦN 2
DỰ ÁN THÀNH PHẦN TỈNH BẮC GIANG
TREATMENT PLANT ITEM UNDER SECOND GREAT MEKONG SUBREGION CORRIDOR TOWNS DEVELOPMENT PROJECT (GMS) - BAC GIANG CITY SUBPROJECT

GIAI ĐOẠN THIẾT KẾ–DESIGN PHASE:
THIẾT KẾ BẢN VẼ THI CÔNG
DETAIL DESIGN DRAWINGS

HẠNG MỤC–ITEMS:
CÔNG NGHỆ/TECHNOLOGY

TÊN BẢN VẼ–TITLE OF DRAWING:
BỂ OCO DẦM ĐỠ SÀN THAO TÁC
PLATFORM OCO TANK

NHÀ THẦU–CONSULTANT:
VINSE
CÔNG TY CỔ PHẦN XÂY DỰNG VÀ MÔI TRƯỜNG VIỆT NAM
VIETNAM CONSTRUCTION & ENVIRONMENT JSC
Đ/C: 33/2A TRUNG YÊN 11 – CẦU GIẤY – HÀ NỘI
TEL: 43626586 – FAX: 84.0824585 – EMAIL: VICEMINVN.VN

DUYỆT–APPROVED:
NGUYỄN VIỆT HÙNG

CHỦ NHIỆM–MANAGER:
LÊ ANH TUẤN

KIỂM–CHECKED BY:
NGUYỄN VIỆT HÙNG

CHỦ TRÌ–CHIEF DESIGNER:
TRẦN VIỆT DŨNG

THIẾT KẾ–DESIGNER:
HÀ THỊ PHÚ

TỶ LỆ–SCALE:

HOÀN THÀNH–DATE: /2020

BẢN VẼ SỐ–DRAWING NO.:
BG-CB-CN-OCO-PL-11

LAN CAN BỂ OCO / HANDRAIL OCO TANK

VỊ TRÍ LẮP ĐẶT/INSTALLATION LOCATION: CỤM BỂ SINH HỌC/BIOLOGICAL TANK

UBND THÀNH PHỐ BẮC GIANG
BAN QUẢN LÝ DỰ ÁN ĐẦU TƯ XÂY DỰNG SỐ 02

THIẾT KẾ BẢN VẼ THI CÔNG
ĐÃ PHÊ DUYỆT

Bắc Giang, ngày.....tháng.....năm 20.....
HỌ VÀ TÊN NGƯỜI XÁC NHẬN: Nông Bằng Sơn
CHỨC VỤ: Phó giám đốc
CHỮ KÝ:.....

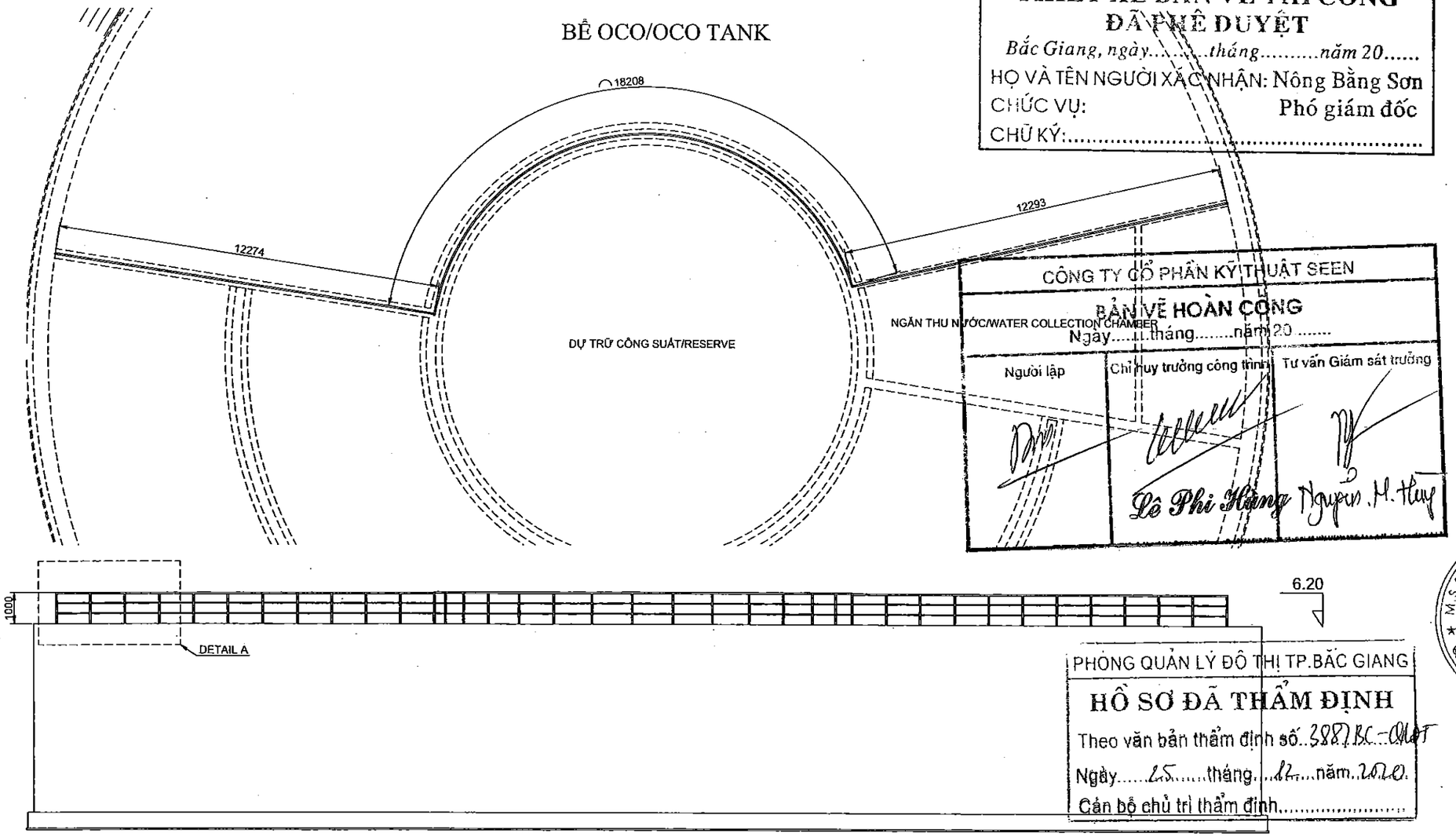

CÔNG TY CỔ PHẦN KỸ THUẬT SEEN
BẢN VẼ HOÀN CÔNG
Ngày.....tháng.....năm 20 .....

Người lập	Chỉ huy trưởng công trình	Tư vấn Giám sát trưởng
	Lê Phi Hằng	Nguyễn M. Thắng

PHÒNG QUẢN LÝ ĐÔ THỊ TP.BẮC GIANG
HỒ SƠ ĐÃ THẨM ĐỊNH
Theo văn bản thẩm định số 3887/BC-QHĐT
Ngày 25 tháng 12 năm 2020
Cán bộ chủ trì thẩm định.....

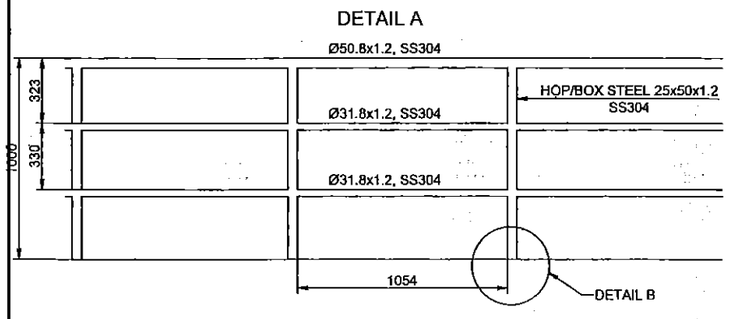

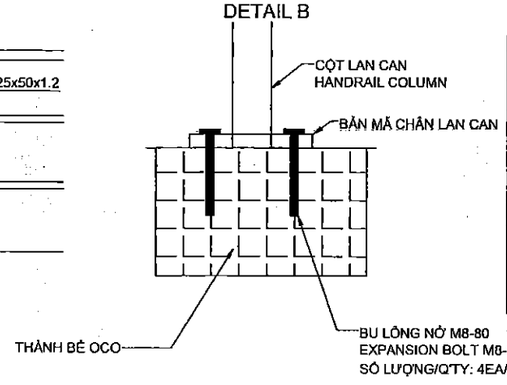

BẢNG THỐNG KÊ VẬT TƯ LAN CAN BỂ OCO CẢI TẠO/HANDRAIL OCO TANK MATERIAL STATISTICS TABLE

STT/NO	DIỄN GIẢI/DESCRIPTION	VẬT LIỆU/MATERIAL	ĐƠN VỊ/UNIT	SL/Q'TY	KT/DIM.(MM) DÀI/L	RỘNG/W	DÀY/T	KLR/DENSITY (KG/M3)	KL/M (kg/m/cái)	KL/WEIGHT(kg)
1	THANH DẪN CHÍNH/MAIN GUIDE Ø50.8x1.2MM	SS304	M	54					1,44	77,76
2	THANH GIỮA/MID HANDRAIL Ø31.8x1.2MM	SS304	M	108					0,95	102,60
3	CỘT LAN CAN/HANDRAIL COLUMN 40x40x1.2MM	SS304	CÁI/EA	54	1000				1,52	82,08
4	CHỤP CHÂN LAN CAN/SHOOTING HANDRAIL 40x40	SS304	CÁI/EA	54					0,05	2,70
5	BẢN MÃ CHÂN LAN CAN INOX D10x6	SS304	CÁI/EA	54	70	70	6	7930	0,20	10,80
6	CÚT LAN CAN/ELBOW HANDRAIL Ø50.8x1.2MM	SS304	CÁI/EA	15					0,05	0,75
7	CÚT LAN CAN/ELBOW HANDRAIL Ø31.8x1.2MM	SS304	CÁI/EA	30					0,05	1,50
8	BU LÔNG NỞ INOX M8x8-	SS304	BỘ	216						
	Tổng/TOTAL									278,19

GHI CHÚ/NOTE :
- TẤT CẢ CÁC KÍCH THƯỚC TRONG BẢN VẼ SỬ DỤNG ĐƠN VỊ LÀ MM/DIMENSIONS IN MILIMETERS (MM)

BAN HÀNH–VERSION:
LẦN–MODIFIED 1: / /2018
LẦN–MODIFIED 2: / /2018
LẦN–MODIFIED 3: / /2018

ĐẠI DIỆN CHỦ ĐẦU TƯ
REPRESENTATIVE OF THE CLIENT
BAN QUẢN LÝ DỰ ÁN ĐẦU TƯ XÂY DỰNG SỐ 2 THÀNH PHỐ BẮC GIANG
CONSTRUCTION INVESTMENT PROJECT MANAGEMENT UNIT NO.2, BAC GIANG CITY

TÊN DỰ ÁN–PROJECT:
DỰ ÁN PHÁT TRIỂN CÁC ĐÔ THỊ HÀNH LANG TIỂU VÙNG SÔNG MÊKÔNG (GMS) LẦN 2
DỰ ÁN THÀNH PHẦN TỈNH BẮC GIANG
TREATMENT PLANT ITEM UNDER SECOND GREAT MEKONG SUBREGION CORRIDOR TOWNS DEVELOPMENT PROJECT (GMS) - BAC GIANG CITY SUBPROJECT

GIAI ĐOẠN THIẾT KẾ–DESIGN PHASE:
THIẾT KẾ BẢN VẼ THI CÔNG
DETAIL DESIGN DRAWINGS

HẠNG MỤC–ITEMS:
CÔNG NGHỆ/TECHNOLOGY

TÊN BẢN VẼ–TITLE OF DRAWING:
BỂ OCO LAN CAN
HANDRAIL OCO TANK

NHÀ THẦU–CONSULTANT:
VINSE
CÔNG TY CỔ PHẦN XÂY DỰNG VÀ MÔI TRƯỜNG VIỆT NAM
VIET NAM CONSTRUCTION & ENVIRONMENT, JSC
ADD: 33/2A TRUNG YÊN 11 – CẦU GIẤY – HÀ NỘI
TEL: 04.32246589 FAX: 04.32246587 EMAIL: VCENHANH.VN

DUYỆT–APPROVED BY:
CÔNG TY CỔ PHẦN XÂY DỰNG VÀ MÔI TRƯỜNG VIỆT NAM
NGUYỄN VIỆT HÙNG

CHỦ NHIỆM–MANAGER:
LÊ ANH TUẤN

KIỂM–CHECKED BY:
NGUYỄN VIỆT HÙNG

CHỦ TRÌ–CHIEF DESIGNER:
TRẦN VIỆT DŨNG

THIẾT KẾ–DESIGNER:
HÀ THỊ PHÚ

TỶ LỆ–SCALE:

HOÀN THÀNH–DATE: /2020

BẢN VẼ SỐ–DRAWING NO.:
BG-CB-CN-OCO-HD-01

UBND THÀNH PHỐ BẮC GIANG
BAN QUẢN LÝ DỰ ÁN ĐẦU TƯ XÂY DỰNG SỐ 02
THIẾT KẾ BẢN VẼ THI CÔNG
ĐÃ PHÊ DUYỆT
Bắc Giang, ngày.....tháng.....năm 20....
HỌ VÀ TÊN NGƯỜI XÁC NHẬN: Nông Bằng Sơn
CHỨC VỤ: Phó giám đốc
CHỮ KÝ:.....

MẶT BẰNG HỐ GA ĐẤU NỐI VÀ HỐ GA ĐỒNG HỒ ĐO LƯU LƯỢNG

TỶ LỆ: 1/50

PLAN OF CONNECTION MANHOLE AND FLOW METER MANHOLE

SCALE: 1/50

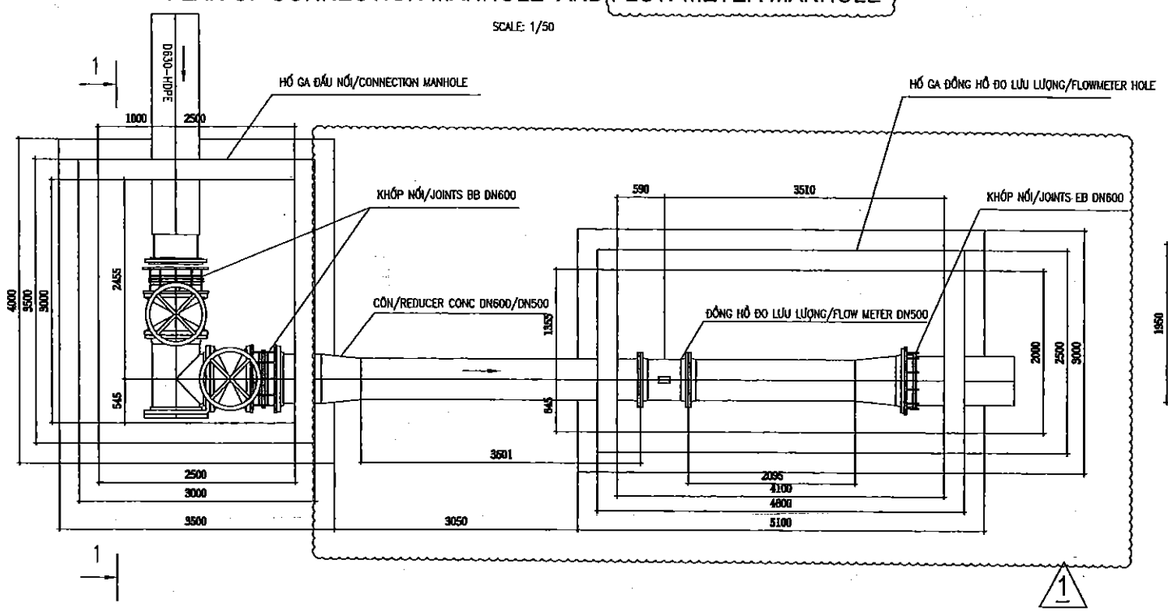

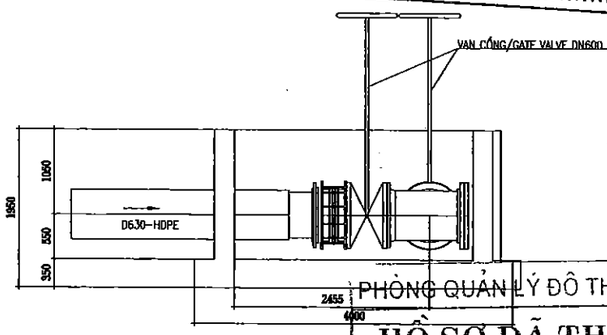

PHÒNG QUẢN LÝ ĐÔ THỊ TP.BẮC GIANG
HỒ SƠ ĐÃ THẨM ĐỊNH
Theo quyết định thẩm định số: 3887/BC-QLĐT
Ngày: 25 tháng 12 năm 2020
Cán bộ chủ trì thẩm định

GHI CHÚ/LENGEND:

- TẤT CẢ CÁC KÍCH THƯỚC TRONG BẢN VẼ SỬ DỤNG ĐƠN VỊ LÀ MM/DIMENSIONS IN MILLIMETER (MM)
- TẤT CẢ CÁC CAO ĐỘ TRONG BẢN VẼ SỬ DỤNG ĐƠN VỊ LÀ M/ELEVATIONS IN METER (MM)

BẢNG THỐNG KÊ VẬT TƯ CHÍNH

SUPPLIES STATISTICS TABLE

STT NO	TÊN GỌI VÀ QUY CÁCH NAME AND SPECIFICATIONS	ĐƠN VỊ UNIT	KHỐI LƯỢNG QUANTITY
1	Ống/Pipe DN600 - HDPE - PN6	m	5
2	Ống/Pipe DN500 - SS304 - 5THK	m	5
3	Tê/Tee DN600 - SS304 - 5THK	cái/pcs	1
4	Tê/Tee DN600 - HDPE - PN10	cái/pcs	1
5	CÔN THÉP/REDUCER CONC SS304 DN600/500	cái/pcs	2
6	Van cổng/Gate valve DN600 DIC PN10	cái/pcs	4
7	Mối nối/Joints EB D600 - PN10	cái/pcs	1
8	Mối nối/Joints BB D600 - PN10	cái/pcs	2
9	Bích rỗng/Flange DN600 - SS304, EN1092-2 PN10, PL	cái/pcs	3
10	Bích rỗng/Flange DN500 - SS304, EN1092-2 PN10, PL	cái/pcs	2
11	Bích đặc/Solids Flange DN630 - HDPE	cái/pcs	1
12	Bích rỗng/Flange DN630 - HDPE	cái/pcs	4

XÁC NHẬN KỸ THUẬT BÊN
BẢN VẼ HOÀN CÔNG
Ngày.....tháng.....năm 20....

Người lập	Chủ trì kỹ thuật công trình	Tư vấn Giám sát trưởng
	Đỗ Phi Hùng	Nguyễn Tiến Huy

MẶT BẰNG HỐ GA PHÂN PHỐI

TỶ LỆ: 1/50

PLAN OF DISTRIBUTION MANHOLE

SCALE: 1/50

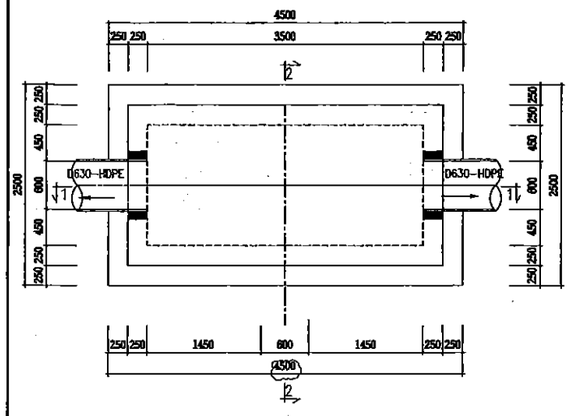

MẶT BẰNG BỐ TRÍ TẤM ĐAN

TỶ LỆ: 1/50

CONCRETE SLAB LAYOUT PLAN

SCALE: 1/50

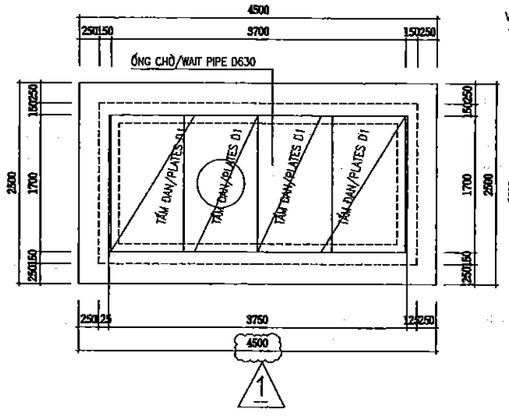

MẶT CẮT 1 - 1

TỶ LỆ: 1/50

SECTION 1 - 1

SCALE: 1/50

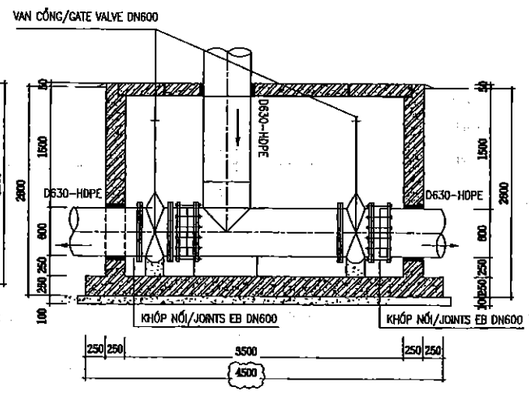

MẶT CẮT 2 - 2

TỶ LỆ: 1/50

SECTION 2 - 2

SCALE: 1/50

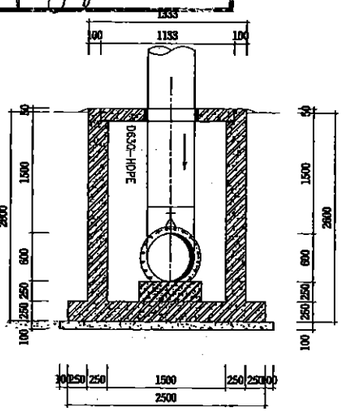

LẦN THÀNH–VERSION:
LẦN–MODIFIED 1: / /2018
LẦN–MODIFIED 2: / /2018
LẦN–MODIFIED 3: / /2018

ĐẠI DIỆN CHỦ ĐẦU TƯ
REPRESENTATIVE OF THE CLIENT
BAN QUẢN LÝ DỰ ÁN ĐẦU TƯ XÂY DỰNG SỐ 2 THÀNH PHỐ BẮC GIANG
CONSTRUCTION INVESTMENT PROJECT MANAGEMENT UNIT NO.2, BAC GIANG CITY

TÊN DỰ ÁN–PROJECT:
DỰ ÁN PHÁT TRIỂN CÁC ĐÔ THỊ HÀNH LANG TIỂU VÙNG SÔNG MÊKÔNG (GMS) LẦN 2
DỰ ÁN THÀNH PHẦN TỈNH BẮC GIANG
TREATMENT PLANT ITEM UNDER SECOND GREAT MEKONG SUBREGION CORRIDOR TOWNS DEVELOPMENT PROJECT (GMS) - BAC GIANG CITY SUBPROJECT

GIAI ĐOẠN THIẾT KẾ–DESIGN PHASE:
THIẾT KẾ BẢN VẼ THI CÔNG
DETAIL DESIGN DRAWINGS

HẠNG MỤC–ITEMS:
NHÀ MÁY XỬ LÝ NƯỚC THẢI TP. BẮC GIANG
WWTP BAC GIANG CITY

TÊN BẢN VẼ–TITLE OF DRAWING:
CHI TIẾT HỐ GA ĐẤU NỐI, HỐ GA ĐỒNG HỒ ĐO LƯU LƯỢNG VÀ HỐ GA PHÂN PHỐI
DETAILS OF CONNECTION AND FOLOWMETER MANHOLE AND DISTRIBUTION MANHOLE

NHÀ THẦU–CONSULTANT:
VINSE
CÔNG TY CỔ PHẦN XÂY DỰNG VÀ MÔI TRƯỜNG VIỆT NAM
VIET NAM CONSTRUCTION & ENVIRONMENT JSC
ADD: 33/27A TRẦN VĨ - CẦU GIẤY - HÀ NỘI
TEL: 04.37475589 - FAX: 04.37475590 - EMAIL: VICEM@VNN.VN

DUYỆT–APPROVER:
CÔNG TY CỔ PHẦN XÂY DỰNG VÀ MÔI TRƯỜNG VIỆT NAM
NGUYỄN VIỆT HƯNG

CHỦ NHIỆM–MANAGER:
LÊ ANH TUẤN

KIỂM–CHECKED BY:
NGUYỄN VIỆT HƯNG

CHỦ TRÌ–CHIEF DESIGNER:
TRẦN VIỆT DŨNG

THIẾT KẾ–DESIGNER:
HÀ THỊ PHÚ

TỶ LỆ–SCALE:

HOÀN THÀNH–DATE: /2020

BẢN VẼ SỐ–DRAWING NO.:
BG-TXL-CT-CN-HG-01

CỘNG HOÀ XÃ HỘI CHỦ NGHĨA VIỆT NAM

SOCIALIST REPUBLIC OF VIETNAM

---***---

CÔNG TY CỔ PHẦN XÂY DỰNG VÀ MÔI TRƯỜNG VIỆT NAM
M.S.D.N: 0102566034 - C.T.C.P
Q. CẦU GIẤY - TP. HÀ NỘI

DỰ ÁN: PHÁT TRIỂN CÁC ĐÔ THỊ TIỂU VÙNG SÔNG MÊKÔNG LẦN 2 (GMS)

DỰ ÁN THÀNH PHẦN TỈNH BẮC GIANG

PROJECT: SECOND GREAT MEKONG SUBREGION CORRIDOR TOWNS DEVELOPMENT (GMS)

BAC GIANG CITY SUBPROJECT

PHÒNG QUẢN LÝ ĐÔ THỊ TP.BẮC GIANG
HỒ SƠ ĐÃ THẨM ĐỊNH
Theo văn bản thẩm định số...388/BC-QLĐT
Ngày.....25.....tháng.....12.....năm..2020...
Cán bộ chủ trì thẩm định.....

BẢN VẼ THIẾT KẾ ĐIỀU CHỈNH

ADDITIONAL DESIGN DRAWINGS

GÓI THẦU BG5: XÂY LẮP VÀ LẮP ĐẶT THIẾT BỊ TRẠM XỬ LÝ NƯỚC THẢI BẮC GIANG

PACKAGE BG5: WASTEWATER TREATMENT PALNT EXTENSION IN BAC GIANG CITY

HẠNG MỤC: PHẦN ĐIỆN

ITEM: ELECTRICAL PART

BẮC GIANG, 2020

DANH MỤC BẢN VẼ / LIST OF DRAWINGS

UBND THÀNH PHỐ BẮC GIANG
BAN QUẢN LÝ DỰ ÁN ĐẦU TƯ XÂY DỰNG SỐ 02
THIẾT KẾ BẢN VẼ THI CÔNG
ĐÃ PHÊ DUYỆT
Bắc Giang, ngày..... tháng..... năm 20.....
HỌ VÀ TÊN NGƯỜI XÁC NHẬN: Nông Băng Sơn
CHỨC VỤ: Phó giám đốc
CHỮ KÝ:.....

STT	SỐ BẢN VẼ	TÊN BẢN VẼ	GHI CHÚ
I	TXL	**DANH MỤC BẢN VẼ / LIST OF DRAWINGS**	
1	BG-TXL-Đ-1	Mặ bằng cấp điện động lực trạm xử lý nước thải Bắc Giang Dynamic power supply plan for Bac Giang WWTP	
2	BG-TXL-Đ-2	Sơ đồ một sợi tủ MSB Single line OF ELECTRIC CABINET MSB	
3	BG-TXL-Đ-3	Khối lượng tủ điện MSB list OF ELECTRIC CABINET MSB	
4	BG-TXL-Đ-4	Bố trí tủ điện MCC3 Location of electrical cabinet MCC3	
5	BG-TXL-Đ-5	Sơ đồ một sợi tủ điện MCC4 Single-wire diagram for cabinet MCC4	
6	BG-TXL-Đ-6	Bố trí tủ điện MCC4 Location of electrical cabinet MCC4	
7	BG-TXL-Đ-7	Cấu hình hệ thống điều khiển và giám sát Scada Scada system	
8	BG-TXL-Đ-8	Sơ đồ phân phối điện chiếu sáng tầng 1 nhà tiền xử lý (1) Lighting distribution diagram for first floor of fire-treatment building (1)	
9	BG-TXL-Đ-9	Sơ đồ phân phối điện chiếu sáng tầng 1 nhà tiền xử lý (2) Lighting distribution diagram for first floor of fire-treatment building (2)	
10	BG-TXL-Đ-10	Sơ đồ phân phối điện chiếu sáng tầng 2 nhà tiền xử lý (1) Lighting distribution diagram for second floor of fire-treatment building (1)	
11	BG-TXL-Đ-11	Sơ đồ phân phối điện chiếu sáng tầng 2 nhà tiền xử lý (2) Lighting distribution diagram for second floor of fire-treatment building (2)	
12	BG-TXL-Đ-12	Mặt bằng chiếu sáng nhà xử lý bùn, nhà quan trắc Lighting plan of sludge treatment building, monitoring house	
13	BG-TXL-Đ-13	Mặt bằng cấp điện chiếu sáng nhà ăn Lighting system rehabilitation plan for dining buiding	

CÔNG TY CỔ PHẦN XÂY DỰNG VÀ MÔI TRƯỜNG VIỆT NAM
M.S.D.N: 0102566034 - C.T.C.P
CẦU GIẤY - TP HÀ NỘI

PHÒNG QUẢN LÝ ĐÔ THỊ TP.BẮC GIANG
HỒ SƠ ĐÃ THẨM ĐỊNH
Theo văn bản thẩm định số 388/BC-QLĐT
Ngày 25 tháng 12 năm 2020
Cán bộ chủ trì thẩm định.....

CÔNG TY CỔ PHẦN KỸ THUẬT SEEN
BẢN VẼ HOÀN CÔNG
Ngày..... tháng..... năm 20.....

Người lập	Chỉ huy trưởng công trình	Tư vấn Giám sát trưởng
	Lê Phi Hùng	Nguyễn M. Hùng

UBND THÀNH PHỐ BẮC GIANG
BAN QUẢN LÝ DỰ ÁN ĐẦU TƯ XÂY DỰNG SỐ 02

THIẾT KẾ BẢN VẼ THI CÔNG
ĐÃ PHÊ DUYỆT

Bắc Giang, ngày.....tháng.....năm 20.....

HỌ VÀ TÊN NGƯỜI XÁC NHẬN: Nông Đằng Sơn

CHỨC VỤ: Phó giám đốc

CHỮ KÝ:.....

PHÒNG QUẢN LÝ ĐÔ THỊ TP.BẮC GIANG

HỒ SƠ ĐÃ THẨM ĐỊNH

Theo văn bản thẩm định số....388/BC-QLĐT

Ngày.....25.....tháng....12.....năm....2020.

Cán bộ chủ trì thẩm định.....

ELECTRICAL INSTALLATION WORKS
BẢN VẼ LẮP ĐẶT ĐIỆN

M.S.D.N: 010256603 4-C.T.C.P
CÔNG TY CỔ PHẦN XÂY DỰNG VÀ MÔI TRƯỜNG VIỆT NAM
Q.CẦU GIẤY-TP.HÀ NỘI

CÔNG TY CỔ PHẦN KỸ THUẬT SEEN

BẢN VẼ HOÀN CÔNG

Ngày.....tháng.....năm 20.....

Người lập	Chỉ huy trưởng công trình	Tư vấn Giám sát trưởng
	Lê Phi Hùng	Nguyễn-M Hùng

MẶT BẰNG CẤP ĐIỆN ĐỘNG LỰC TRẠM XỬ LÝ NƯỚC THẢI BẮC GIANG THEO THIẾT KẾ ĐƯỢC PHÊ DUYỆT
DYNAMIC POWER SUPPLY PLAN FOR BAC GIANG WWTP ACCORDING TO DESIGN APPROVED

TỶ LỆ: 1/500-SCALE: 1/500

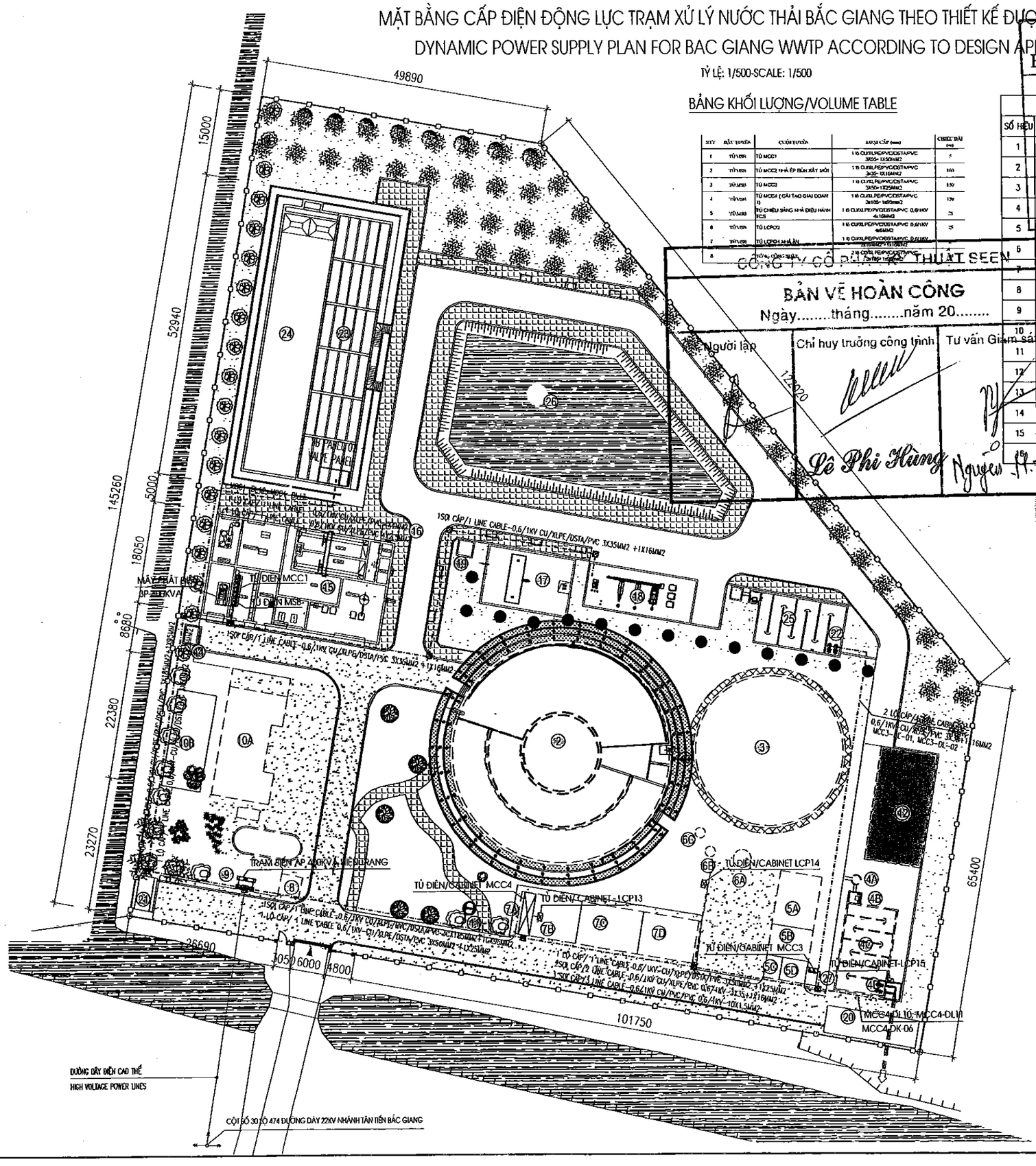

BẢNG KHỐI LƯỢNG/VOLUME TABLE

STT	BẮT ĐẦU/FROM	CUỐI TUYẾN/TO	KHOÁ CÁP (mm)	CHIỀU DÀI (m)
1	TỦ MCC1	1 lõi CU/XLPE/PVC/DSTA/PVC 3x35+1x16mm2	5	
2	TỦ MCC2 và Ô ÉP BÙN XÂY MỚI	2 lõi CU/XLPE/PVC/DSTA/PVC 3x35+1x16mm2	160	
3	TỦ MCC2	1 lõi CU/XLPE/PVC/DSTA/PVC 3x35+1x25mm2	130	
4	TỦ MCC2 (CẤP TẠO GIAI ĐOẠN 1)	1 lõi CU/XLPE/PVC/DSTA/PVC 3x185+1x95mm2	129	
5	TỦ CHIẾU SÁNG NHÀ ĐIỀU HÀNH HCB	1 lõi CU/XLPE/PVC/DSTA/PVC 0,6/1KV 4x16MM2	23	
6	TỦ LCP02	1 lõi CU/XLPE/PVC/DSTA/PVC 0,6/1KV 4x6MM2	35	
7	TỦ LCP04 NHÀ BƠM	1 lõi CU/XLPE/PVC/DSTA/PVC 0,6/1KV 3x16mm2+1x10mm2		
8	TỦ LCP05	2 lõi CU/XLPE/PVC/DSTA/PVC 3x16mm2		

BẢNG KÊ THIẾT BỊ CHÍNH/ ACCESSORY TABLE

SỐ HIỆU	TÊN THIẾT BỊ, HẠNG MỤC DEVICE NAME	ĐƠN VỊ/UNIT	SỐ LƯỢNG AMOUNT
1	MÁY PHÁT ĐIỆN 400KVA/ GENERATOR 400KVA	CÁI/ PIECE	1
2	TỦ ĐIỆN/CABINET MSB	TỦ/CABINET	1
3	TỦ ĐIỆN/CABINET MCC1	TỦ/CABINET	1
4	TỦ/CABINET MCC2	TỦ/CABINET	1
5	TỦ/CABINET MCC3	TỦ/CABINET	1
6	TỦ ĐIỆN/CABINET MCC4	BỘ/SET	1
7	TỦ ĐIỆN NÚT BẤM TẠI CHỖ/ELECTRIC BUTTON PANEL	CÁI/ PIECE	15
8	HỆ THỐNG/ SYSTEM SCADA	HỆ THỐNG SYSTEM	1
9	HỆ THỐNG CHỐNG SÉT/ANTI-LIGHTNING SYSTEM	HỆ THỐNG SYSTEM	1
10	HỆ THỐNG CHIẾU SÁNG NGOÀI NHÀ/OUTDOOR LIGHTING SYSTEM	HỆ THỐNG SYSTEM	1
11	HỆ THỐNG CHIẾU SÁNG TRONG NHÀ/INDOOR LIGHTING SYSTEM	HỆ THỐNG SYSTEM	1
12	HỐ GA KỸ THUẬT/ TRAFFIC GAIN	HỐ	9
13	MƯƠNG CÁP NGẦM ĐI CÁP ĐỘNG LỰC/USUBSCRIBE PANDEMIC	M	700
14	ỐNG HDPE GÂN XOẮN/ TUBE HDPE D40/30	M	75
15	ỐNG HDPE GÂN XOẮN/ TUBE HDPE D65/50	M	250
16	ỐNG HDPE GÂN XOẮN/ TUBE HDPE D130/100	M	299

GHI CHÚ - NOTES:

☒ HỐ GA KỸ THUẬT/ TRAFFIC GAIN

◪ TỦ ĐIỆN/CABINET

TUYẾN CÁP HẠ THẾ CHÔN NGẦM UNDERGROUND POWER CABLE

KÍ HIỆU NO.	TÊN CÔNG TRÌNH NAME OF WORKS	KÍ HIỆU NO.	TÊN CÔNG TRÌNH NAME OF WORKS
2	BỂ PHẢN ỨNG SINH HỌC OCO HIỆN TRẠNG EX. OCO TANK	10A	NHÀ ĐIỀU HÀNH HIỆN TRẠNG EX. ADMINISTRATION
3	BỂ LẮNG THỨ CẤP HIỆN TRẠNG EX. CLARIFIER TANK	10B	NHÀ ĂN XÂY MỚI NEW CANTEEN
4A	GIẾNG KHỬ KHÍ BỂ LẮNG HIỆN TRẠNG EX. DEGASSING WELL	11	TRẠM BƠM NỘI BỘ HIỆN TRẠNG EX. INTERNAL PUMPING STATION
4B	GIẾNG ĐO LƯU LƯỢNG HIỆN TRẠNG EX. MEASURING WELL	12	SÂN PHƠI BÙN HIỆN TRẠNG EX. SLUDGE DRYING BEDS
4C	BỂ TIẾP XÚC KHỬ TRÙNG HIỆN TRẠNG EX. CHLORINE CONTACT TANK	13	GIẾNG KHỬ KHÍ BỂ OCO HIỆN TRẠNG EX. DEGASSING WELL (OCO)
4D	TRẠM BƠM TRUNG CHUYỂN HIỆN TRẠNG EX. FINAL PUMPING STATION	14	HỐ VAN NƯỚC THẢI ĐẦU VÀO HIỆN TRẠNG INLET MANHOLE VALVE (NEW)
5A	PHÒNG ĐẶT MÁY ÉP BÙN HIỆN TRẠNG EX. SLUDGE DEWATERING ROOM	15	NHÀ TIỀN XỬ LÝ XÂY MỚI PRELIMINARY TREATMENT HOUSE (NEW)
5B	PHÒNG CHỨA CLO HIỆN TRẠNG EX. CHLORINE DRUM ROOM	16	HỐ VAN PHÂN PHỐI NƯỚC THẢI SORAGE DISTRIBUTION MANHOLE (NEW)
5C	PHÒNG THÍ NGHIỆM EX. DISP. ROOM	17	BỂ CHỨA BÙN XÂY MỚI SLUDGE TANK (NEW)
5D	PHÒNG CHỨA BƠM ĐỊNH LƯỢNG HIỆN TRẠNG EX. CHLORINE DOSING ROOM	18	NHÀ ÉP BÙN XÂY MỚI SLUDGE DEWATERING ROOM (NEW)
6A	GIẾNG BƠM BÙN HIỆN TRẠNG EX. SLUDGE PUMPING STATION	19	TRẠM BƠM NỘI BỘ XÂY MỚI INTERNAL PUMPING STATION (NEW)
6B	GIẾNG THU BỌT HIỆN TRẠNG EX. SUPERNATANT SLUDGE WELL	20	NHÀ ĐỂ XE CHUYÊN DỤNG DEDICATED GARAGE (NEW)
6C	GIẾNG ĐO BÙN HIỆN TRẠNG EX. SLUDGE MEASURING WELL	21	NHÀ ĐỂ XE CÁN BỘ GARAGE FOR OFFICERS (NEW)
7A	PHÒNG ĐIỀU KHIỂN NHÀ THỔI KHÍ HT EX. MCC ROOM	22	TRẠM BƠM TRUNG CHUYỂN MỚI EX. FINAL PUMPING STATION (NEW)
7B	PHÒNG ĐẶT MÁY THỔI KHÍ HIỆN TRẠNG EX. BLOWER ROOM	23	BỂ PHẢN ỨNG SINH HỌC XÂY MỚI BIOREACTOR (NEW)
7C	NHÀ KHO HIỆN TRẠNG EX. STORAGE	24	BỂ LẮNG THỨ CẤP XÂY MỚI CLARIFIER TANK (NEW)
7D	NHÀ XƯỞNG HIỆN TRẠNG EX. WORK SHOP	25	BỂ TIẾP XÚC KHỬ TRÙNG XÂY MỚI DISINFECTION CONTACT TANK (NEW)
8	NHÀ BẢO VỆ HIỆN TRẠNG EX. GUARD HOUSE	26	HỒ CẢNH QUAN LAKE (NEW)
9	TRẠM BIẾN ÁP HIỆN TRẠNG EX. TRANSFORMER STATION	27	TRẠM QUAN TRẮC QUALITY MONITORING STATION

UBND THÀNH PHỐ BẮC GIANG
BAN QUẢN LÝ DỰ ÁN ĐẦU TƯ XÂY DỰNG SỐ 02

THIẾT KẾ BẢN VẼ THI CÔNG
ĐÃ PHÊ DUYỆT

Bắc Giang ngày ... tháng ... năm 20.....
HỌ VÀ TÊN NGƯỜI XÁC NHẬN Nông Văn Bằng Sơn
CHỨC VỤ: Phó Giám đốc
CHỮ KÝ:

CÔNG TY CỔ PHẦN KỸ THUẬT SEEN

BẢN VẼ HOÀN CÔNG
Ngày.....tháng.....năm 20.....

Người lập	Chỉ huy trưởng công trình	Tư vấn Giám sát trưởng
Lê Phi Hùng	Nguyễn Văn Tùng	

PHÒNG QUẢN LÝ ĐÔ THỊ TP.BẮC GIANG
HỒ SƠ ĐÃ THẨM ĐỊNH
Theo văn bản thẩm định số 3581/BC-QLĐT
Ngày 25 tháng 12 năm 2020
Cán bộ chủ trì thẩm định

BAN HÀNH-VERSION:

LẦN-MODIFIED 1: / /2020
LẦN-MODIFIED 2: / /2020
LẦN-MODIFIED 3: / /2020

ĐẠI DIỆN CHỦ ĐẦU TƯ
REPRESENTATIVE OF THE CLIENT
BAN QUẢN LÝ DỰ ÁN ĐẦU TƯ XÂY DỰNG SỐ 2
THÀNH PHỐ BẮC GIANG
CONSTRUCTION INVESTMENT MANAGEMENT PROJECT NO.2, BAC GIANG CITY

TÊN DỰ ÁN-PROJECT:
DỰ ÁN PHÁT TRIỂN CÁC ĐÔ THỊ HÀNH LANG TIỂU VÙNG SÔNG MÊKÔNG (GMS) LẦN 2
DỰ ÁN THÀNH PHẦN TỈNH BẮC GIANG
TREATMENT PLANT ITEM UNDER SECOND GREAT MEKONG SUBREGION CORRIDOR TOWNS DEVELOPMENT PROJECT (GMS) - BAC GIANG CITY SUBPROJECT

GIAI ĐOẠN THIẾT KẾ-DESIGN PHASE:
THIẾT KẾ BẢN VẼ THI CÔNG
DETAIL DESIGN DRAWINGS

HẠNG MỤC-ITEMS:
PHẦN ĐIỆN
ELECTRICAL PARTS

TÊN BẢN VẼ-TITLE OF DRAWING:
MẶT BẰNG CẤP ĐIỆN ĐỘNG LỰC TRẠM XỬ LÝ NƯỚC THẢI BẮC GIANG
DYNAMIC POWER SUPPLY PLAN FOR BAC GIANG WWTP

NHÀ THẦU-CONSULTANT:
CÔNG TY CỔ PHẦN XÂY DỰNG VÀ MÔI TRƯỜNG VIỆT NAM
VIET NAM CONSTRUCTION & ENVIRONMENT., JSC
ADD: 33/2A TRUNG YÊN 11 – CẦU GIẤY – HÀ NỘI
TEL: 04.36248596–FAX: 04.36248599–EMAIL: VICEM@VNN.VN

DUYỆT-APPROVED:
CÔNG TY CỔ PHẦN XÂY DỰNG VÀ MÔI TRƯỜNG VIỆT NAM
NGUYỄN VIỆT HƯNG
CHỦ NHIỆM-MANAGER:
LÊ ANH TUẤN

KIỂM-CHECKED BY:
KS. HOÀNG TUẤN ANH

CHỦ TRÌ-CHIEF DESIGNER:
KS: LÊ MẠNH CƯỜNG

THIẾT KẾ-DESIGNER:
KS: NGUYỄN VĂN HUẤN

TỶ LỆ-SCALE:

HOÀN THÀNH-DATE: /2020

BẢN VẼ SỐ-DRAWING NO.: BG-TXL-D-01

SƠ ĐỒ MỘT SỢI TỦ MSB NHÀ TIỀN XỬ LÝ ĐƯỢC PHÊ DUYỆT

SINGLE-WIRE DIAGRAM MSB CABINET - PRE-TREATMENT BUILDING

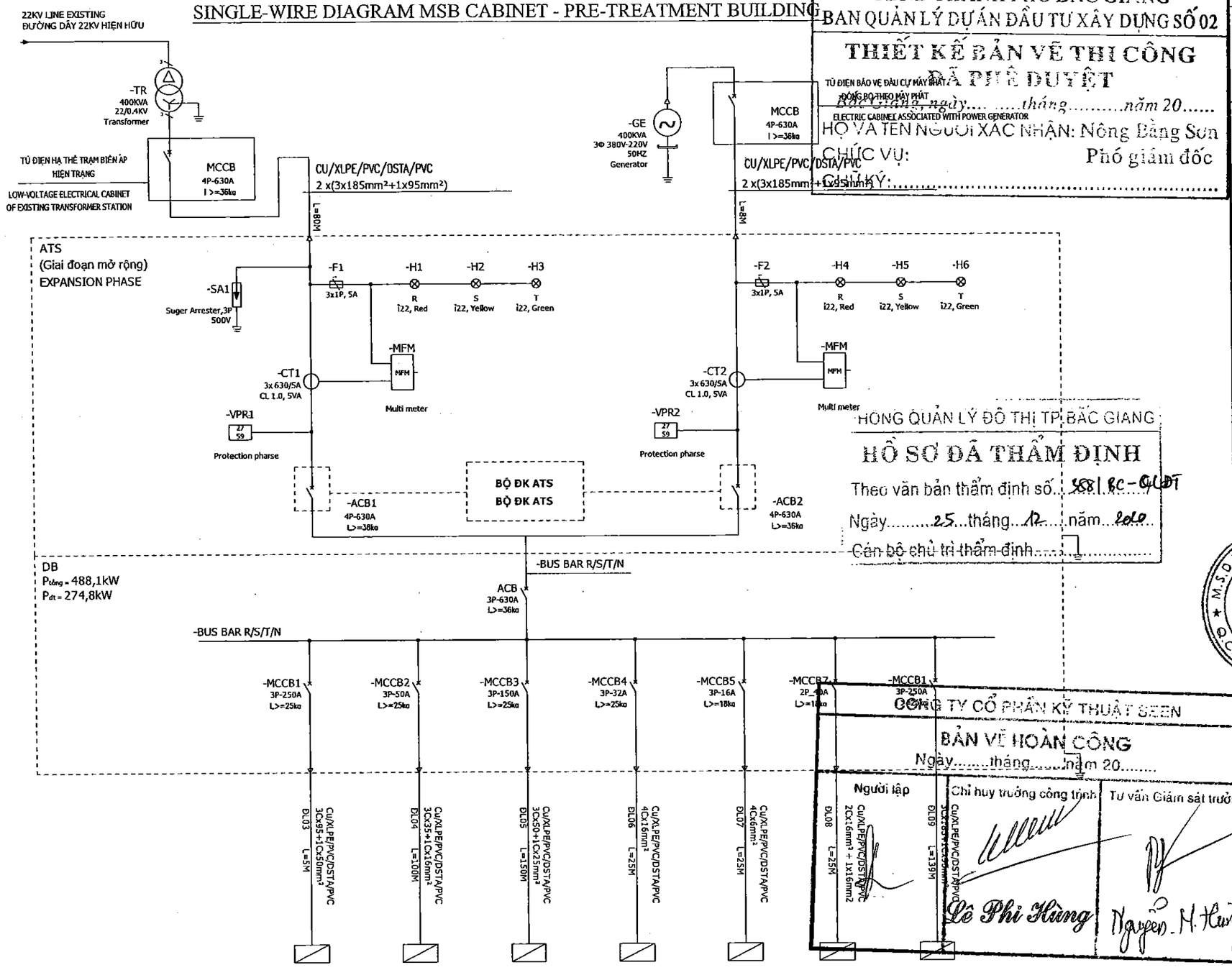

THIẾT BỊ								
	STT/NO	MCC01	MCC02	MCC03	TCS	LCP02	LCP04	MCC04
	CÔNG SUẤT CÔNG SUẤT	158,6kW	33,35kW	79,5kW	16.5kW	5kW	4kW	186,8kW
	TÊN TỦ NAME CABINET	TU DIEN MCC1 CABINET MCC1	TU DIEN MCC2 CABINET MCC2	TU DIEN MCC3 CABINET MCC3	TU CS NHA ĐIỀU HÀNH ELECTRIC LIGHTING CABINETS	TU CS ELECTRIC LIGHTING CABINETS	TU CS ELECTRIC LIGHTING CABINETS	TU DIEN MCC4 CABINET MCC4
	VỊ TRÍ ĐẶT	NHÀ TIỀN XỬ LÍ PRELIMINARY TREATMENT HOUSE	NHÀ XỬ LÍ BÙN SLUDGE DEWATERING ROOM	TRẠM QUAN TRẮC MONITORING STATION	NHÀ ĐIỀU HÀNH ADMINISTRATIVE BUILDING	NHÀ TIỀN XỬ LÍ PRELIMINARY TREATMENT HOUSE	NHÀ ĂN DINING BUILDING	NHÀ ĐIỆN ĐIỀU KHIỂN CẢI TẠO REHABILITATED ELECTRICAL CONTROL BUILDING

UBND THÀNH PHỐ BẮC GIANG
BAN QUẢN LÝ DỰ ÁN ĐẦU TƯ XÂY DỰNG SỐ 02

THIẾT KẾ BẢN VẼ THI CÔNG
ĐÃ PHÊ DUYỆT

TỦ ĐIỆN BẢO VỆ ĐẦU CỰ MÁY PHÁT ĐỒNG BỘ THEO MÁY PHÁT
ELECTRIC CABINET ASSOCIATED WITH POWER GENERATOR

Bắc Giang, ngày..... .....tháng.....năm 20.....
HỌ VÀ TÊN NGƯỜI XÁC NHẬN: Nông Đăng Sơn
CHỨC VỤ: Phó giám đốc
CHỮ KÝ:.....

CHÍNH QUYỀN LÝ ĐÔ THỊ TP. BẮC GIANG
HỒ SƠ ĐÃ THẨM ĐỊNH
Theo văn bản thẩm định số: 508/BC-QLĐT
Ngày 25 tháng 12 năm 2020
Cán bộ chủ trì thẩm định.....

CÔNG TY CỔ PHẦN KỸ THUẬT SEEN
BẢN VẼ HOÀN CÔNG
Ngày.....tháng.....năm 20.....

Người lập	Chỉ huy trưởng công trình	Tư vấn Giám sát trưởng
	Lê Phi Hùng	Nguyễn M. Hùng

BAN HÀNH–VERSION:
LẦN–MODIFIED 1: / /2020
LẦN–MODIFIED 2: / /2020
LẦN–MODIFIED 3: / /2020

ĐẠI DIỆN CHỦ ĐẦU TƯ
REPRESENTATIVE OF THE CLIENT
BAN QUẢN LÝ DỰ ÁN ĐẦU TƯ XÂY DỰNG SỐ 2
THÀNH PHỐ BẮC GIANG
CONSTRUCTION INVESTMENT MANAGEMENT PROJECT NO.2, BAC GIANG CITY

TÊN DỰ ÁN–PROJECT:
DỰ ÁN PHÁT TRIỂN CÁC ĐÔ THỊ HÀNH LANG TIỂU VÙNG SÔNG MÊKÔNG (GMS) LẦN 2
DỰ ÁN THÀNH PHẦN TỈNH BẮC GIANG
TREATMENT PLANT ITEM UNDER SECOND GREAT MEKONG SUBREGION CORRIDOR TOWNS DEVELOPMENT PROJECT (GMS) - BAC GIANG CITY SUBPROJECT

GIAI ĐOẠN THIẾT KẾ–DESIGN PHASE:
THIẾT KẾ BẢN VẼ THI CÔNG
DETAIL DESIGN DRAWINGS

HẠNG MỤC–ITEMS:
PHẦN ĐIỆN
ELECTRICAL PARTS

TÊN BẢN VẼ–TITLE OF DRAWING:
SƠ ĐỒ MỘT SỢI TỦ MSB NHÀ TIỀN XỬ LÝ
SINGLE-WIRE DIAGRAM MSB CABINET PRE-TREATMENT BUILDING

NHÀ THẦU–CONSULTANT:
CÔNG TY CỔ PHẦN XÂY DỰNG VÀ MÔI TRƯỜNG VIỆT NAM
VINCE CONSTRUCTION & ENVIRONMENT., JSC
Số 5/26 Đường ngõ 11 – Cầu Giấy – Hà Nội
Tel: 04.3624.6598 – Fax: 04.3624.6599 – Email: VICONVNM.VN

DUYỆT–APPROVED: NGUYỄN VIỆT HÙNG

CHỦ NHIỆM–MANAGER: LÊ ANH TUẤN

KIỂM–CHECKED BY: KS. HOÀNG TUẤN ANH

CHỦ TRÌ–CHIEF DESIGNER: KS: LÊ MẠNH CƯỜNG

THIẾT KẾ–DESIGNER: KS: NGUYỄN VĂN HUÂN

TỶ LỆ–SCALE:

HOÀN THÀNH–DATE: /2020

BẢN VẼ SỐ–DRAWING NO.: BG-TXL-D-2

BỐ TRÍ TỦ ĐIỆN MSB/ MAINTENANCE OF ELECTRIC CABINET MSB

OUTSIDE OF FRONT VIEW/ MẶT TRƯỚC TỦ

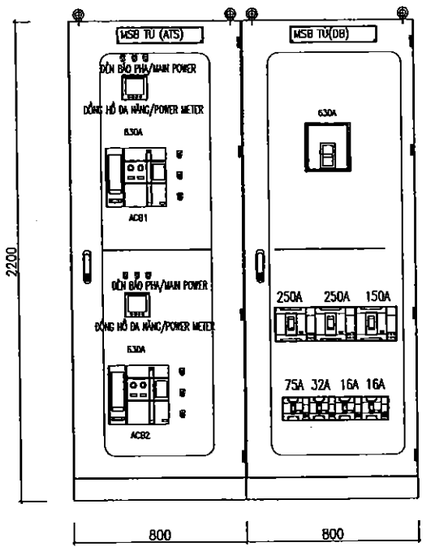

OUTSIDE OF OPEN THE FIST DOOR VIEW/ MẶT CÁNH TRONG

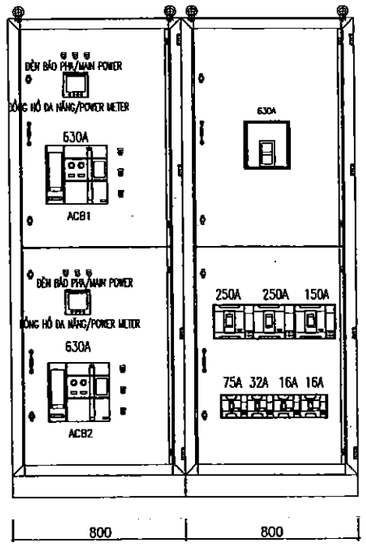

OUTSIDE OF BACK VIEW/ MẶT SAU TỦ

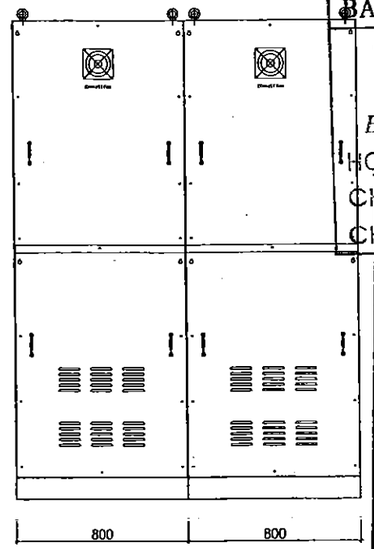

OUTSIDE OF SIDE VIEW/ MẶT BÊN

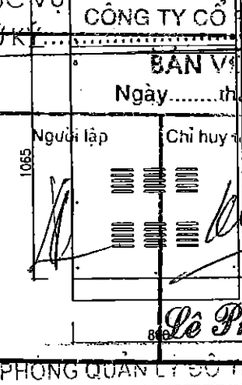

UỶ BAN NHÂN DÂN TỈNH BẮC GIANG
BAN QUẢN LÝ DỰ ÁN ĐẦU TƯ XÂY DỰNG SỐ 02
THIẾT KẾ BẢN VẼ THI CÔNG
ĐÃ PHÊ DUYỆT
Bắc Giang, ngày.....tháng.....năm 20.....
HỌ VÀ TÊN NGƯỜI XÁC NHẬN: Nông Bằng Sơn
CHỨC VỤ: Phó giám đốc
CHỮ KÝ.....
CÔNG TY CỔ PHẦN KỸ THUẬT SEEN
BẢN VẼ HOÀN CÔNG
Ngày.....tháng.....năm 20.....

Người lập	Chỉ huy trưởng công trình	Tư vấn Giám sát trưởng
	Lê Phi Hùng	Ngyễn H Hung

PHÒNG QUẢN LÝ ĐÔ THỊ TP.BẮC GIANG
HỒ SƠ ĐÃ THẨM ĐỊNH
Theo văn bản thẩm định số 388/BC-QLĐT
Ngày 25 tháng 12 năm 2020
Lãnh đạo phòng thẩm định

OUTSIDE OF TOP VIEW/ MẶT TRÊN TỦ

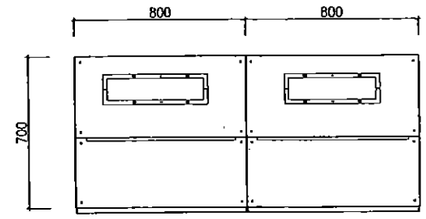

OUTSIDE OF BOTTOM VIEW/ MẶT DƯỚI TỦ

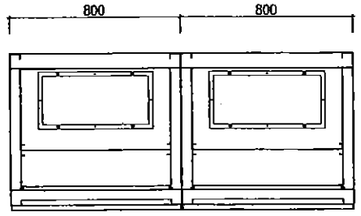

GHI CHÚ

1. KÍCH THƯỚC TỦ: 2X800X700X2200MM
2. ĐỘ DÀY 2MM
3. VẬT LIỆU: SƠN TĨNH ĐIỆN
4. MÀU SẮC: RAL7035
5. KIỂU TỦ: 2 LỚP CÁNH (LỚP CÁNH NGOÀI THIẾT KẾ TẤM MICA)
6. CÁP CÓ THỂ LUỒN LÊN Ở PHÍA TRÊN HOẶC PHÍA DƯỚI CỦA TỦ

NOTE:

1. CABINET DIMENSION RXSXC: 2X(800X700X2200MM)
2. THICKNESS 2MM
3. MATERIAL: ELECTROSTATIC PAINTING
4. COLOR: RAL7035
5. TYPE: TWO-WING LAYERS
6. THE CABLE CAN BE RAISED AT THE TOP OR BOTTOM OF THE CABINET

THỐNG KÊ KHỐI LƯỢNG TỦ ĐIỆN MSB THEO THIẾT KẾ ĐƯỢC PHÊ DUYỆT / LIST OF MSB CABINET

STT/NO	TÊN THIẾT BỊ/ DEVICE NAME	ĐƠN VỊ UNIT	KHỐI LƯỢNG MASS	STT/NO	TÊN THIẾT BỊ/ DEVICE NAME	ĐƠN VỊ UNIT	KHỐI LƯỢNG MASS
1	TỦ ĐIỆN MSB/ ELECTRIC CABINET MSB			2	NGĂN PHÂN PHỐI DB/ DISTRIBUTION COMPARTMENT		
1	NGĂN ATS/ATS COMPARTMENT			–	VỎ TỦ ĐIỆN TRONG NHÀ KT: R800 X S700 X C2200MM SƠN TĨNH ĐIỆN RAL 7035 CABINET ENCLOSURE INDOOR, DIMENSION: R800XS700XC2200MM, ELECTROSTATIC PAINTING RAL 7035	TỦ CABINET	1
–	VỎ TỦ ĐIỆN TRONG NHÀ KT: R800 X S700 X C2200MM SƠN TĨNH ĐIỆN RAL 7035 CABINET ENCLOSURE INDOOR, DIMENSION: R800XS700XC2200MM, ELECTROSTATIC PAINTING RAL 7035	TỦ CABINET	1	–	ACB 3P-630A L>=36KA	CÁI/PIECE	1
–	ACB 4P-630A L>=36KA	CÁI/PIECE	2	–	MCCB 3P-250A L>=25KA	CÁI/PIECE	2
–	MCB 2P-16A L>=10KA	CÁI/PIECE	4	–	MCCB 3P-150A L>=25KA	CÁI/PIECE	1
–	BIẾN DÒNG ĐO LƯỜNG 630/5A /CURRENT TRANSFORMER	BỘ/SET	6	–	MCCB 3P-50A L>=25KA	CÁI/PIECE	1
–	CHỐNG SÉT LAN TRUYỀN HẠ THẾ/ LOW VOLTAGE SURGE PROTECTION DEVICE	BỘ/SET	1	–	MCCB 3P-32A L>=25KA	CÁI/PIECE	1
–	BỘ BẢO VỆ MẤT PHA/ PHASE LOSS PROTECTION	BỘ/SET	2	–	MCCB 3P-16A L>=18KA	CÁI/PIECE	1
–	CẦU TRÌ 1P-5A / FUSE 1P-5A	CÁI/PIECE	6	–	MCCB 2P-40A L>=18KA	CÁI/PIECE	1
–	ĐÈN BÁO PHA 220VAC (ĐỎ-VÀNG-XANH)/ PHASE INDICATOR LIGHT 220 VAC (RED - YELLOW - GREEN)	CÁI/PIECE	6	–	CHUYỂN MẠCH 3 VỊ TRÍ, 2NO/ SWITCHING	CÁI/PIECE	1
–	ĐÈN BÁO TRẠNG THÁI 220VAC (ĐỎ-VÀNG-XANH)/ INDICATOR LIGHT 220 VAC (RED - YELLOW - GREEN)	CÁI/PIECE	6	–	QUẠT THÔNG GIÓ TỦ ĐIỆN / VENTILATOR OF CABINET	CÁI/PIECE	1
–	ĐỒNG HỒ ĐA CHỨC NĂNG (P,Q,U,I,COS PHI...) / MULTI-FUNCTIONAL METER	BỘ/SET	2	–	ĐÈN CHIẾU SÁNG TỦ ĐIỆN/ LIGHTS OF CABINET	CÁI/PIECE	1
–	BỘ ĐIỀU KHIỂN ATS/ ATS CONTROLLER	BỘ/SET	1	–	CÔNG TẮC CỬA/ DOOR SWITCH	CÁI/PIECE	1
–	RELAY TRUNG GIAN 220VAC/ INTERMEDIATE RELAY 220 VAC	BỘ/SET	10	–	CẢM BIẾN NHIỆT ĐỘ CHO QUẠT/ TEMPERATURE SENSOR FOR FAN	CÁI/PIECE	1
–	QUẠT THÔNG GIÓ TỦ ĐIỆN/ VENTILATOR OF CABINET	CÁI/PIECE	1	–	CẢM BIẾN NHIỆT ĐỘ CHO SẤY/ TEMPERATURE SENSOR FOR DRYING	CÁI/PIECE	1
–	ĐÈN CHIẾU SÁNG TỦ/ LIGHTS OF CABINET	CÁI/PIECE	1	–	SẤY TỦ ĐIỆN/ DRYER FOR CABINET	CÁI/PIECE	1
–	CÔNG TẮC CỬA/ DOOR SWITCH	CÁI/PIECE	1	–	Ổ CẮM ĐƠN 3 CHÂU 16A	CÁI/PIECE	1
–	CẢM BIẾN NHIỆT ĐỘ CHO QUẠT/ TEMPERATURE SENSOR FOR FAN	CÁI/PIECE	1	–	THANH CÁI/ BUSBAR	LÔ	1
–	CẢM BIẾN NHIỆT ĐỘ CHO SẤY/ TEMPERATURE SENSOR FOR DRYING	CÁI/PIECE	1	–	CẦU ĐẤU ĐỘNG LỰC/TERMINAL	LÔ	1
–	SẤY TỦ ĐIỆN/ DRYER FOR CABINET	CÁI/PIECE	1	–	CẦU ĐẤU ĐIỀU KHIỂN/TERMINAL	LÔ	1
–	THANH CÁI/ BUSBAR	LÔ	1	–	PHỤ KIỆN LẮP ĐẶT/ ACESSORIES	LÔ	1
–	CẦU ĐẤU ĐIỀU KHIỂN/ TERMINAL	LÔ	1				
–	PHỤ KIỆN LẮP ĐẶT/ ACESSORIES	LÔ	1				

BAN HÀNH-VERSION:

LẦN-MODIFIED 1: / /2020
LẦN-MODIFIED 2: / /2020
LẦN-MODIFIED 3: / /2020

ĐẠI DIỆN CHỦ ĐẦU TƯ
REPRESENTATIVE OF THE CLIENT
BAN QUẢN LÝ DỰ ÁN ĐẦU TƯ XÂY DỰNG SỐ 2 THÀNH PHỐ BẮC GIANG
CONSTRUCTION INVESTMENT MANAGEMENT PROJECT NO.2, BAC GIANG CITY

TÊN DỰ ÁN-PROJECT:
DỰ ÁN PHÁT TRIỂN CÁC ĐÔ THỊ HÀNH LANG TIỂU VÙNG SÔNG MÊKÔNG (GMS) LẦN 2
DỰ ÁN THÀNH PHẦN TỈNH BẮC GIANG
TREATMENT PLANT ITEM UNDER SECOND GREAT MEKONG SUBREGION CORRIDOR TOWNS DEVELOPMENT PROJECT (GMS) - BAC GIANG CITY SUBPROJECT

GIAI ĐOẠN THIẾT KẾ-DESIGN PHASE:
THIẾT KẾ BẢN VẼ THI CÔNG
DETAIL DESIGN DRAWINGS

HẠNG MỤC-ITEMS:
PHẦN ĐIỆN
ELECTRICAL PARTS

TÊN BẢN VẼ-TITLE OF DRAWING:
BỐ TRÍ TỦ ĐIỆN MSB
MAINTENANCE OF ELECTRIC CABINET MSB

NHÀ THẦU-CONSULTANT:
CÔNG TY CỔ PHẦN XÂY DỰNG VÀ MÔI TRƯỜNG VIỆT NAM
VIET NAM CONSTRUCTION & ENVIRONMENT_JSC
ADD: 33/2A TRUNG YÊN 11 - CẦU GIẤY - HÀ NỘI
TEL: 04.35248288-FAX: 04.35248599-EMAIL: VICENVNM.VN

DUYỆT-APPROVED:
CÔNG TY CỔ PHẦN XÂY DỰNG VÀ MÔI TRƯỜNG VIỆT NAM
GIÁM ĐỐC-DIRECTOR
NGUYỄN VIỆT HÙNG

CHỦ NHIỆM-MANAGER:
LÊ ANH TUẤN

KIỂM-CHECKED BY:
KS. HOÀNG TUẤN ANH

CHỦ TRÌ-CHIEF DESIGNER:
KS: LÊ MẠNH CƯỜNG

THIẾT KẾ-DESIGNER:
KS: NGUYỄN VĂN HUẤN

TỶ LỆ-SCALE:

HOÀN THÀNH-DATE: /2020

BẢN VẼ SỐ-DRAWING NO.: BC-TXL-D-03

BẢN VẼ THIẾT KẾ ĐƯỢC PHÊ DUYỆT

SƠ ĐỒ MỘT SỢI TỦ MCC3-TRẠM BƠM TRUNG CHUYỂN MỚI

SINGLE-WIRE DIAGRAM MCC3 – INTERMEDIATE PUMPING STATION

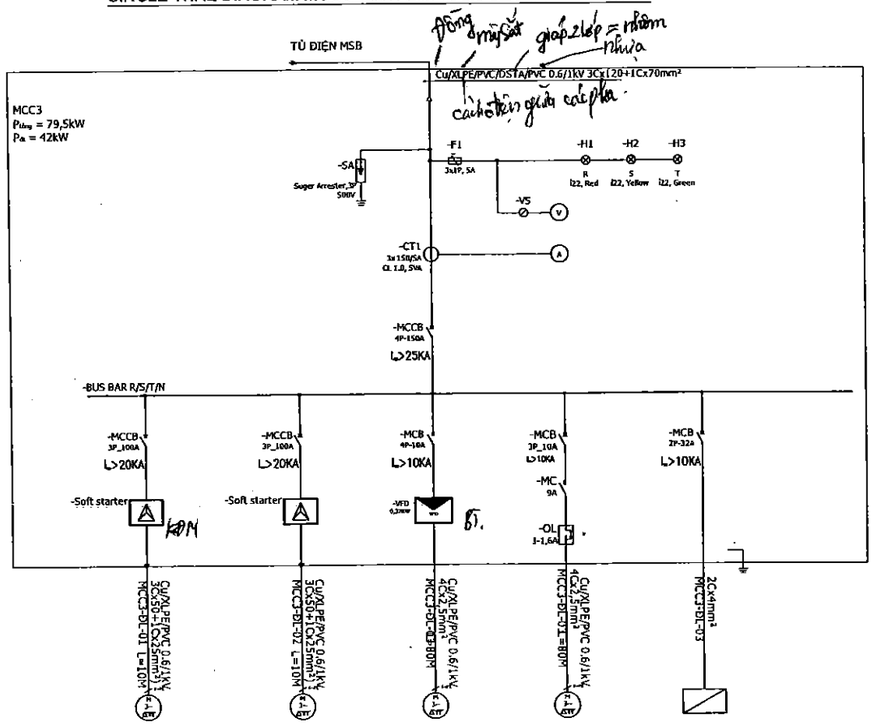

EQUITMENT	TAG NO	-	-	-	-	
	SPECIFICATIONS	37KW	37KW	0,2KW	0,55KW	4KW
	LOAD NAME	BƠM SAU XỬ LÝ 01	BƠM SAU XỬ LÝ 02	BƠM DL JAVEN	BỂ JAVEN	TỦ CHIẾU SÁNG NHÀ QUAN TRẮC
	AREA	BỂ TIẾP XÚC CLO, TRẠM TRUNG CHUYỂN MỚI		NHÀ HÓA CHẤT HIỆN TRẠNG		

BỐ TRÍ TỦ ĐIỆN MCC3/ LOCATION OF CABINET MCC3

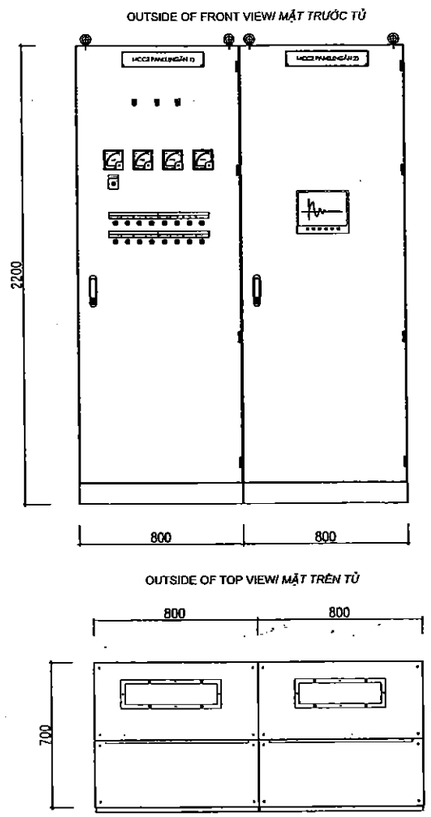

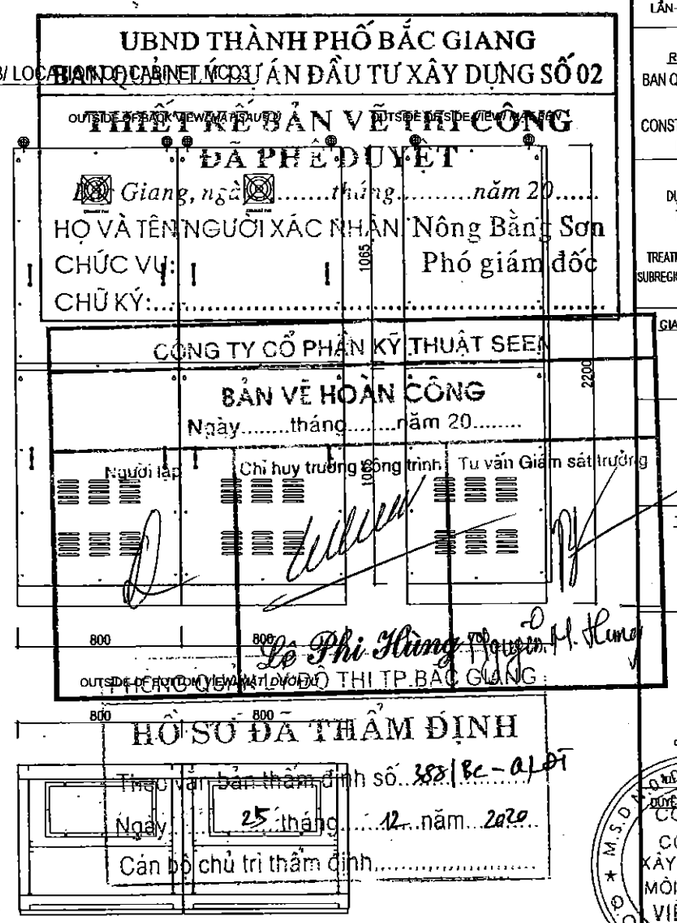

UBND THÀNH PHỐ BẮC GIANG
BAN QUẢN LÝ DỰ ÁN ĐẦU TƯ XÂY DỰNG SỐ 02

THIẾT KẾ BẢN VẼ THI CÔNG
ĐÃ PHÊ DUYỆT
Bắc Giang, ngày.....tháng.....năm 20.....
HỌ VÀ TÊN NGƯỜI XÁC NHẬN: Nông Bằng Sơn
CHỨC VỤ: Phó giám đốc
CHỮ KÝ:.....

CÔNG TY CỔ PHẦN KỸ THUẬT SEEN

BẢN VẼ HOÀN CÔNG
Ngày.....tháng.....năm 20.....
Người lập | Chỉ huy trưởng công trình | Tư vấn Giám sát trưởng

Lê Phi Hùng

PHÒNG QUẢN LÝ ĐÔ THỊ TP.BẮC GIANG

HỒ SƠ ĐÃ THẨM ĐỊNH
Theo văn bản thẩm định số 388/BC-QLĐT
Ngày 25 tháng 12 năm 2020
Cán bộ chủ trì thẩm định.....

THỐNG KÊ KHỐI LƯỢNG TỦ ĐIỆN MCC3/LIST OF CABINET MCC3 CABINET MCC3

STT	TÊN THIẾT BỊ	ĐƠN VỊ	KHỐI LƯỢNG	STT	TÊN THIẾT BỊ	ĐƠN VỊ	KHỐI LƯỢNG
I	TỦ ĐIỆN MCC3			-	Ổ cắm đơn 3 chấu, 16A/ 16A 3 pin single socket	cái/piece	1
I	Ngăn 1			-	Thanh cái/Busbar	lô	1
-	Vỏ tủ điện trong nhà, KT: R800xS700xC2200mm, sơn tĩnh điện RAL 7035 Cabinet enclosure indoor, dimension: R800xS700xC2200mm,RAL 7035	tủ/ cabinet	1	-	Cầu đấu động lực/Dynamic terminal	lô	1
-	MCCB 4P-150A Icu >=25kA	cái/piece	1	-	Cầu đấu điều khiển/ Control terminal	lô	1
-	MCCB 3P-100A Icu >=20kA	cái/piece	2	-	Dây đấu tủ	lô	1
-	MCB 4P-10A Icu >=10kA	cái/piece	2		Phụ kiện lắp đặt/ Accessories	lô	1
-	MCB 2P-32A Icu >=10kA	cái/piece	1	2	Ngăn 2		
-	Biến dòng đo lường 150/5A / current transformer 150/5A	cái/piece	3	-	Vỏ tủ điện trong nhà, KT: R800xS700xC2200mm, sơn tĩnh điện RAL 7035 Vỏ tủ điện trong nhà, KT: R800xS700xC2200mm, sơn tĩnh điện RAL 7035	tủ/ cabinet	1
-	Đồng hồ vôn/ vol meter	cái/piece	1	-	MCB 2P-32A Icu >=10kA	cái/piece	1
-	Đồng hồ ampe/ ampe meter	cái/piece	3	-	MCB 2P-6A Icu >=10kA	cái/piece	4
-	Chuyển mạch vôn/ vol switch	cái/piece	1	-	Bộ nguồn 24VDC/ Transformer 24VDC	bộ/set	1
-	Biến tần 37kW/ inverter 37kw	bộ/set	2	-	Màn hình HMI	bộ/set	1
-	Chuyển mạch 3 vị trí, 2NO/ 3-position switch 2NO	cái/piece	4	-	Bộ điều khiển PLC+Modul mở rộng	hệ thống	1
-	Nút nhấn có đèn 220VAC, màu xanh, 1NO/ Button with light 220 VAC, green 1NO	cái/piece	4	-	Relay trung gian 220VAC/ Intermediate relay 220 VAC	bộ/set	10
-	Nút nhấn có đèn 220VAC, màu đỏ, 1NC/ Button with light 220 VAC, red 1NC	cái/piece	4	-	Quạt thông gió tủ điện/ Ventilator for cabinet	cái/piece	1
-	Đèn báo 220VAC, màu vàng/ Signal light 220 VAC, yellow	cái/piece	4	-	Đèn chiếu sáng tủ/Lights for cabinet	cái/piece	1
-	Relay trung gian 220VAC/ Intermediate relay 220 VAC	bộ/set	20	-	Công tắc cửa/ Door switch	cái/piece	1
-	contacto 9a	cái/piece	1	-	Cảm biến nhiệt độ cho quạt/ Thermal sensor for fan	cái/piece	1
-	Biến tần 0,37kW/ inverter 0,37kw	cái/piece	1	-	Cảm biến nhiệt độ cho sấy/ Thermal sensor for drying	cái/piece	1
-	Relay nhiệt / Thermal relay	cái/piece	1	-	Sấy tủ điện/ Dryer for cabinet	cái/piece	1
-	Quạt thông gió tủ điện/ Ventilator for cabinet	cái/piece	1	-	Thanh cái/Busbar	lô	1
-	Đèn chiếu sáng tủ/Lights for cabinet	cái/piece	1	-	Cầu đấu động lực/Dynamic terminal	lô	1
-	Công tắc cửa/ Door switch	cái/piece	1	-	Cầu đấu điều khiển/ Control terminal	lô	1
-	Cảm biến nhiệt độ cho quạt/ Thermal sensor for fan	cái/piece	1	-	Dây đấu tủ	lô	1
-	Cảm biến nhiệt độ cho sấy/ Thermal sensor for drying	cái/piece	1		Phụ kiện lắp đặt	lô	1
	Sấy tủ điện/ Dryer for cabinet	cái/piece	1				

GHI CHÚ:
1. KÍCH THƯỚC Tủ RxSxC: 2x(800x700x2200mm)
2. Độ dày 2mm
3. Vật liệu: Sơn tĩnh điện
4. Màu sắc: RAL7035
5. Kiểu tủ: 1 lớp cánh
6. Cáp có thể luồn phía dưới hoặc phía trên tủ điện

note:
1. cabinet dimension RxSxC: 2x(800x700x2200mm)
2. thickness 2mm
3. Material: electrostatic painting
4. Color: RAL7035
5. Type: Two-wing layers
6. cable can pass to the above orthe lower pare of the cabinet

BAN HÀNH–VERSION:
LẦN–MODIFIED 1: / /2020
LẦN–MODIFIED 2: / /2020
LẦN–MODIFIED 3: / /2020

ĐẠI DIỆN CHỦ ĐẦU TƯ
REPRESENTATIVE OF THE CLIENT
BAN QUẢN LÝ DỰ ÁN ĐẦU TƯ XÂY DỰNG SỐ 2 THÀNH PHỐ BẮC GIANG
CONSTRUCTION INVESTMENT MANAGEMENT PROJECT NO.2, BAC GIANG CITY

TÊN DỰ ÁN–PROJECT:
DỰ ÁN PHÁT TRIỂN CÁC ĐÔ THỊ HÀNH LANG TIỂU VÙNG SÔNG MEKÔNG (GMS) LẦN 2
DỰ ÁN THÀNH PHẦN TỈNH BẮC GIANG
TREATMENT PLANT ITEM UNDER SECOND GREAT MEKONG SUBREGION CORRIDOR TOWNS DEVELOPMENT PROJECT (GMS) - BAC GIANG CITY SUBPROJECT

GIAI ĐOẠN THIẾT KẾ–DESIGN PHASE:
THIẾT KẾ BẢN VẼ THI CÔNG
DETAIL DESIGN DRAWINGS

HẠNG MỤC–ITEMS:
PHẦN ĐIỆN
ELECTRICAL PARTS

TÊN BẢN VẼ–TITLE OF DRAWING:
TỦ ĐIỆN MCC3

NHÀ THẦU–CONSULTANT:
CÔNG TY CỔ PHẦN XÂY DỰNG VÀ MÔI TRƯỜNG VIỆT NAM
VIETNAM CONSTRUCTION & ENVIRONMENT., JSC
ĐUYỆT–APPROVER: NGUYỄN VIỆT HÙNG

CHỦ NHIỆM–MANAGER: LÊ ANH TUẤN

KIỂM–CHECKED BY: KS. HOÀNG TUẤN ANH

CHỦ TRÌ–CHIEF DESIGNER: KS: LÊ MẠNH CƯỜNG

THIẾT KẾ–DESIGNER: KS: NGUYỄN VĂN HUẤN

TỶ LỆ–SCALE:

HOÀN THÀNH–DATE: /2020

BẢN VẼ SỐ–DRAWING NO.: BG-TXL-D-04

BẢN VẼ THIẾT KẾ ĐƯỢC PHÊ DUYỆT

SƠ ĐỒ MỘT SỢI TỦ MCC4-NHÀ ĐIỆN ĐIỀU KHIỂN CẢI TẠO

SINGLE-WIRE DIAGRAM FOR CABINET MCC4 — REHABILITATED CONTROL ELECTRICAL BUILDING

UBND THÀNH PHỐ BẮC GIANG
BAN QUẢN LÝ DỰ ÁN ĐẦU TƯ XÂY DỰNG SỐ 02

THIẾT KẾ BẢN VẼ THI CÔNG
ĐÃ PHÊ DUYỆT

Bắc Giang, ngày.....tháng.....năm 20.....

HỌ VÀ TÊN NGƯỜI XÁC NHẬN: Nông Bằng Sơn

CHỨC VỤ: Phó giám đốc

CHỮ KÝ:.....

CÔNG TY CỔ PHẦN KỸ THUẬT SEEN

BẢN VẼ HOÀN CÔNG

Ngày.....tháng.....năm 20.....

Người lập	Chỉ huy trưởng công trình	Tư vấn Giám sát trưởng
	Lê Phi Hùng	Nguyễn H. Hồng

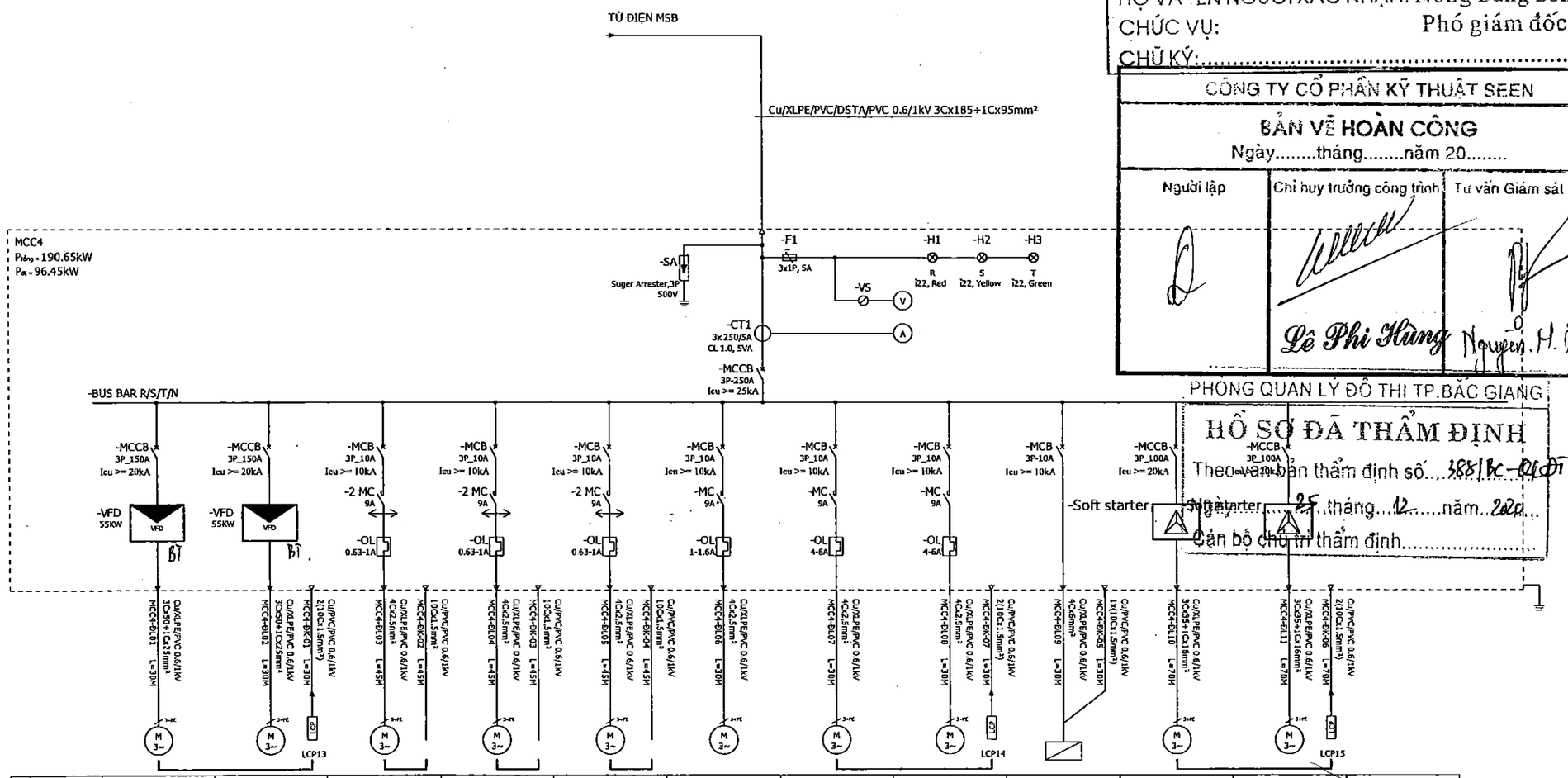

PHÒNG QUẢN LÝ ĐÔ THỊ TP.BẮC GIANG

HỒ SƠ ĐÃ THẨM ĐỊNH

Theo văn bản thẩm định số 3881/BC-QLĐT

Ngày 25 tháng 12 năm 2020

Cán bộ chủ trì thẩm định.....

EQUITMENT												
TAG NO	-	-	-	-	-	-	-	-	-	-	-	
SPECIFICATIONS	55KW	55KW	0.2KW	0.2KW	0.2KW	0.55KW	2.2KW	2.2KW	1.1KW	37KW	37KW	
LOAD NAME	MAY THOI KHI 01	MAY THOI KHI 02	VAN DIEN 1	VAN DIEN 2	VAN DIEN 3	BOM THU BÙN	BOM BUN BE LANG 1	BOM BUN BE LANG 2	TU DIEN CAU GAT BUN	BOM SAU XU LY 1	BOM SAU XU LY 1	
AREA	NHÀ ĐIỆN ĐIỀU KHIỂN CẢI TẠO											

GHI CHÚ

1. TỦ MCC4 ĐƯỢC LẮP ĐẶT TRONG NHÀ ĐIỆN ĐIỀU KHIỂN CẢI TẠO
2. TỦ DƯỢC LẮP ĐẶT MỚI 100%.

NOTE

1. CABINET MCC4 IS INSTALLED IN REHABILIATED CONTRAL ELECTRICAL BUILDING
2. IT IS INSTALLED NEWLY COMPLETELY

BAN HÀNH–VERSION:

LẦN–MODIFIED 1: / /2020
LẦN–MODIFIED 2: / /2020
LẦN–MODIFIED 3: / /2020

ĐẠI DIỆN CHỦ ĐẦU TƯ
REPRESENTATIVE OF THE CLIENT
BAN QUẢN LÝ DỰ ÁN ĐẦU TƯ XÂY DỰNG SỐ 2 THÀNH PHỐ BẮC GIANG
CONSTRUCTION INVESTMENT MANAGEMENT PROJECT NO.2, BAC GIANG CITY

TÊN DỰ ÁN–PROJECT:
DỰ ÁN PHÁT TRIỂN CÁC ĐÔ THỊ HÀNH LANG TIỂU VÙNG SÔNG MÊKÔNG (GMS) LẦN 2
DỰ ÁN THÀNH PHẦN TỈNH BẮC GIANG
TREATMENT PLANT ITEM UNDER SECOND GREAT MEKONG SUBREGION CORRIDOR TOWNS DEVELOPMENT PROJECT (GMS) - BAC GIANG CITY SUBPROJECT

GIAI ĐOẠN THIẾT KẾ–DESIGN PHASE:
THIẾT KẾ BẢN VẼ THI CÔNG
DETAIL DESIGN DRAWINGS

HẠNG MỤC–ITEMS:
PHẦN ĐIỆN
ELECTRICAL PARTS

TÊN BẢN VẼ–TITLE OF DRAWING:
SƠ ĐỒ MỘT SỢI TỦ ĐIỆN MCC4
NHÀ ĐIỆN ĐIỀU KHIỂN CẢI TẠO
SINGLE-WIRE DIAGRAM FOR CABINET MCC4
REHABILITATED CONTROL ELECTRICAL BUILDING

NHÀ THẦU–CONSULTANT:
CÔNG TY CỔ PHẦN XÂY DỰNG VÀ MÔI TRƯỜNG VIỆT NAM
VIETNAM CONSTRUCTION & ENVIRONMENT., JSC
Số 6 ngõ 35/21 Trung Yên 11 – Cầu Giấy – Hà Nội
TEL: 04.36248599 – FAX: 04.36248599 – EMAIL: VICENVVNL.VN

DUYỆT–APPROVER:
NGUYỄN VIỆT HƯNG

CHỦ NHIỆM–MANAGER:
LÊ ANH TUẤN

KIỂM–CHECKED BY:
KS. HOÀNG TUẤN ANH

CHỦ TRÌ–CHIEF DESIGNER:
KS: LÊ MẠNH CƯỜNG

THIẾT KẾ–DESIGNER:
KS: NGUYỄN VĂN HUẤN

TỶ LỆ–SCALE:

HOÀN THÀNH–DATE: /2020

BẢN VẼ SỐ–DRAWING NO.: BG-TXL-D-05

THỐNG KÊ KHỐI LƯỢNG TỦ ĐIỆN MCC4 NHÀ ĐIỆN ĐIỀU KHIỂN CẢI TẠO

QUANTITY OF MCC4 ELECTRICAL CABINET OF REHABILITATED CONTROL BUILDING

STT	TÊN THIẾT BỊ	ĐƠN VỊ	KHỐI LƯỢNG
I	TỦ ĐIỆN MCC4/CABINET MCC4		
1	Ngăn 1/Compartment 1		
-	Vỏ tủ điện trong nhà, KT: R800xS700xC2200mm, sơn tĩnh điện RAL 7035 abinet enclosure indoor, dimension: R800xS700xC2200mm,RAL 7035	tủ/ cabinet	1
-	MCCB 3P-250A Icu >= 25kA	cái/piece	1
-	BIẾN DÒNG 250/5A/ CURRENT TRANSFORMER 250/5A	cái/piece	3
-	AMPE KẾ 250A/ AMPE METER	cái/piece	3
-	VOL KẾ 500V/ VOL METER	cái/piece	1
-	CHUYỂN MẠCH VOL KẾ/ VOL SWITCH	cái/piece	1
-	MCB 3P-32A Icu >= 10kA	cái/piece	1
-	MCB 3P-10A Icu >= 10kA	cái/piece	5
-	MCCB 3P-100A Icu >= 20kA	cái/piece	2
-	Khởi động mềm 3P 400V 45kW/ soft start 3P 400V 45KW	cái/piece	2
-	Contactor 9A, 220VAC	cái/piece	9
-	Relay nhiệt / Thermal relay	cái/piece	6
-	Chuyển mạch 3 vị trí, 2NO/ 3-position switch 2NO	cái/piece	7
-	Nút nhấn có đèn 220VAC, màu xanh, 1NO/ Button with light 220 VAC, green 1NO	cái/piece	7
-	Nút nhấn có đèn 220VAC, màu đỏ, 1NC/ Button with light 220 VAC, red 1NC	cái/piece	7
-	Đèn báo 220VAC, màu vàng/ Signal light 220 VAC, yellow	cái/piece	7
-	Relay trung gian 220VAC/ Intermediate relay 220 VAC	bộ/set	30
-	Quạt thông gió tủ điện/ Ventilator for cabinet	cái/piece	1
-	Đèn chiếu sáng tủ/Lights for cabinet	cái/piece	1
-	Công tắc cửa/ Door switch	cái/piece	1
-	Cảm biến nhiệt độ cho quạt/ Thermal sensor for fan	cái/piece	1
-	Cảm biến nhiệt độ cho sấy/ Thermal sensor for drying	cái/piece	1
-	Sấy tủ điện/ Dryer for cabinet	cái/piece	1
-	Thanh cái/Busbar	Lô/Plot	1
-	Cầu đấu động lực/Dynamic terminal	Lô/Plot	1
-	Cầu đấu điều khiển/ Control terminal	Lô/Plot	1
-	Phụ kiện lắp đặt/ Accessories	Lô/Plot	1
2	Ngăn 2/Compartment 2		
-	Vỏ tủ điện trong nhà, KT: R800xS700xC2200mm, sơn tĩnh điện RAL 7035 abinet enclosure indoor, dimension: R800xS700xC2200mm,RAL 7035	tủ/ cabinet	1
-	MCCB 3P-150A Icu >= 20kA	cái/piece	1
-	MCB 2P-16A Icu >= 10kA	cái/piece	1
-	Biến tần 3P, 400VAC, 45kW/ / inverter 3P, 400VAC, 45kW	bộ/set	1
-	Chuyển mạch 3 vị trí, 2NO	cái/piece	1
-	Nút nhấn có đèn 220VAC, màu xanh, 1NO	cái/piece	1
-	Nút nhấn có đèn 220VAC, màu đỏ, 1NC	cái/piece	1
-	Đèn báo 220VAC, màu vàng	cái/piece	1
-	Relay trung gian 220VAC	bộ/set	20
-	Quạt thông gió tủ điện	cái/piece	1
-	Đèn chiếu sáng tủ	cái/piece	1
-	Công tắc cửa	cái/piece	1
-	Cảm biến nhiệt độ cho quạt	cái/piece	1
-	Cảm biến nhiệt độ cho sấy	cái/piece	1
-	Sấy tủ điện	cái/piece	1
-	Thanh cái	Lô/Plot	1
-	Cầu đấu động lực	Lô/Plot	1
-	Cầu đấu điều khiển	Lô/Plot	1
-	Phụ kiện lắp đặt	Lô/Plot	1
3	Ngăn 3/ Compartment 3		
-	Vỏ tủ điện trong nhà, KT: R800xS700xC2200mm, sơn tĩnh điện RAL 7035 abinet enclosure indoor, dimension: R800xS700xC2200mm,RAL 7035	tủ/ cabinet	1
-	MCCB 3P-150A Icu >= 20kA	cái/piece	1
-	MCB 2P-16A Icu >= 10kA	cái/piece	1
-	Biến tần kW/ inverter 3P, 400VAC,45kw	bộ/set	1
-	Chuyển mạch 3 vị trí, 2NO/ 3-position switch 2NO	cái/piece	1
-	Nút nhấn có đèn 220VAC, màu xanh, 1NO/ Button with light 220 VAC, green 1NO	cái/piece	1
-	Nút nhấn có đèn 220VAC, màu đỏ, 1NC/ Button with light 220 VAC, red 1NC	cái/piece	1
-	Đèn báo 220VAC, màu vàng/ Signal light 220 VAC, yellow	cái/piece	1
-	Relay trung gian 220VAC/ Intermediate relay 220 VAC	bộ/set	20
-	Quạt thông gió tủ điện/ Ventilator for cabinet	cái/piece	1
-	Đèn chiếu sáng tủ/Lights for cabinet	cái/piece	1
-	Công tắc cửa/ Door switch	cái/piece	1
-	Cảm biến nhiệt độ cho quạt/ Thermal sensor for fan	cái/piece	1
-	Cảm biến nhiệt độ cho sấy/ Thermal sensor for drying	cái/piece	1
-	Sấy tủ điện/ Dryer for cabinet	cái/piece	1
-	Thanh cái/Busbar	Lô/Plot	1
-	Cầu đấu động lực/Dynamic terminal	Lô/Plot	1
-	Cầu đấu điều khiển/ Control terminal	Lô/Plot	1
-	Phụ kiện lắp đặt/ Accessories	Lô/Plot	1

STT	TÊN THIẾT BỊ	ĐƠN VỊ	KHỐI LƯỢNG
4	Ngăn 4/ Compartment 4		
-	Vỏ tủ điện trong nhà, KT: R800xS700xC2200mm, sơn tĩnh điện RAL 7035	tủ/ cabinet	1
-	UPS 220VAC, 1kVA	cái/piece	1
-	MCB 2P-32A Icu >= 10kA	cái/piece	1
-	MCB 2P-6A Icu >= 10kA	cái/piece	4
-	Bộ nguồn 24VDC	bộ/set	1
-	Màn hình HMI/ HMI Display	bộ/set	1
-	Bộ điều khiển PLC+Modul mở rộng/ PLC controller + Extension module	hệ thống	1
-	Relay trung gian 220VAC/ Intermediate relay 220 VAC	bộ/set	40
-	Quạt thông gió tủ điện/ Ventilator for cabinet	cái/piece	1
-	Đèn chiếu sáng tủ/Lights for cabinet	cái/piece	1
-	Công tắc cửa/ Door switch	cái/piece	1
-	Cảm biến nhiệt độ cho quạt/ Thermal sensor for fan	cái/piece	1
-	Cảm biến nhiệt độ cho sấy/ Thermal sensor for drying	cái/piece	1
-	Sấy tủ điện/ Dryer for cabinet	cái/piece	1
-	Thanh cái/Busbar	Lô/Plot	1
-	Cầu đấu động lực/Dynamic terminal	Lô/Plot	1
-	Cầu đấu điều khiển/ Control terminal	Lô/Plot	1
-	Dây dẫu tủ/Cabinet wiring	Lô/Plot	1
-	Phụ kiện lắp đặt/ Accessories	Lô/Plot	1
II	TỦ ĐIỆN TẠI CHỖ/ IN-PLACE ELECTRICAL CABINET		
1	LCP1		
-	Vỏ tủ điện trong nhà, KT:R400xS250xC500mm, vật liệu inox 304, bao gồm chân tủ D90, cao 800mm Electric cabinet enclosure indoor, dimension: R400xS250xC500mm, 304 stainless steel material, including cabinet feet D90, height 800mm	tủ/ cabinet	1
-	Chuyển mạch 2 vị trí, 2NO/ 2-position switch 2NO	cái/piece	2
-	Nút nhấn có đèn 220VAC, màu xanh, 1NO/ Button with light 220 VAC, green 1NO	cái/piece	2
-	Nút nhấn có đèn 220VAC, màu đỏ, 1NC/ Button with light 220 VAC, red 1NC	cái/piece	2
-	Đèn báo 220VAC, màu vàng/ Signal light 220 VAC, yellow	cái/piece	2
-	Cầu đấu điều khiển/ Control terminal	Lô/Plot	1
-	Phụ kiện lắp đặt/ Accessories	Lô/Plot	1
2	LCP2		
-	Vỏ tủ điện trong nhà, KT:R400xS250xC500mm, vật liệu inox 304, bao gồm chân tủ D90, cao 800mm Electric cabinet enclosure indoor, dimension: R400xS250xC500mm, 304 stainless steel material, including cabinet feet D90, height 800mm	tủ/ cabinet	1
-	Chuyển mạch 2 vị trí, 2NO/ 2-position switch 2NO	cái/piece	2
-	Nút nhấn có đèn 220VAC, màu xanh, 1NO/ Button with light 220 VAC, green 1NO	cái/piece	2
-	Nút nhấn có đèn 220VAC, màu đỏ, 1NC/ Button with light 220 VAC, red 1NC	cái/piece	2
-	Đèn báo 220VAC, màu vàng/ Signal light 220 VAC, yellow	cái/piece	2
-	Cầu đấu điều khiển/ Control terminal	Lô/Plot	1
-	Phụ kiện lắp đặt/ Accessories	Lô/Plot	1
3	LCP3		
-	Vỏ tủ điện trong nhà, KT:R400xS250xC500mm, vật liệu inox 304, bao gồm chân tủ D90, cao 800mm Electric cabinet enclosure indoor, dimension: R400xS250xC500mm, 304 stainless steel material, including cabinet feet D90, height 800mm	tủ/ cabinet	1
-	Chuyển mạch 2 vị trí, 2NO/ 2-position switch 2NO	cái/piece	2
-	Nút nhấn có đèn 220VAC, màu xanh, 1NO/ Button with light 220 VAC, green 1NO	cái/piece	2
-	Nút nhấn có đèn 220VAC, màu đỏ, 1NC/ Button with light 220 VAC, red 1NC	cái/piece	2
-	Đèn báo 220VAC, màu vàng/ Signal light 220 VAC, yellow	cái/piece	2
-	Cầu đấu điều khiển/ Control terminal	lô	1
-	Phụ kiện lắp đặt/ Accessories	lô	1

Ghi chú: Khối lượng thiết bị trong tủ điện như trên có thể thay đổi theo thực tế số lượng lắp đặt các phụ tải điện là các thiết bị công nghệ trong nhà máy

legend : Note: The quantity of equipment in the electrical cabinet above may change according to the actual number of installation of electrical loads which are technological equipment in the plant.

UBND THÀNH PHỐ BẮC GIANG
BAN QUẢN LÝ DỰ ÁN ĐẦU TƯ XÂY DỰNG SỐ 02
THIẾT KẾ BẢN VẼ THI CÔNG
ĐÃ ĐƯỢC PHÊ DUYỆT
Bắc Giang, ngày.....tháng.....năm 20.....
HỌ VÀ TÊN NGƯỜI KÝ CHỨNG NHẬN: Nông Bằng Sơn
CHỨC VỤ: Phó giám đốc
CHỮ KÝ:.....

PHÒNG QUẢN LÝ ĐÔ THỊ TP.BẮC GIANG
HỒ SƠ ĐÃ THẨM ĐỊNH
Theo văn bản thẩm định số.....388/BC-QLĐT
Ngày.....25.....tháng.....12.....năm.....2020
Cán bộ chủ trì thẩm định.....

CÔNG TY CỔ PHẦN KỸ THUẬT SEEN
BẢN VẼ HOÀN CÔNG
Ngày.....tháng.....năm 20.....

Người lập	Chỉ huy trưởng công trình	Tư vấn Giám sát trưởng
	Lê Phi Hùng	Nguyễn M.Hùng

BAN HÀNH–VERSION:
LẦN–MODIFIED 1: / /2020
LẦN–MODIFIED 2: / /2020
LẦN–MODIFIED 3: / /2020

ĐẠI DIỆN CHỦ ĐẦU TƯ
REPRESENTATIVE OF THE CLIENT
BAN QUẢN LÝ DỰ ÁN ĐẦU TƯ XÂY DỰNG SỐ 2 THÀNH PHỐ BẮC GIANG
CONSTRUCTION INVESTMENT PROJECT MANAGEMENT UNIT NO.2, BAC GIANG CITY

TÊN DỰ ÁN–PROJECT:
DỰ ÁN PHÁT TRIỂN CÁC ĐÔ THỊ HÀNH LANG TIỂU VÙNG SÔNG MÊKÔNG (GMS) LẦN 2
DỰ ÁN THÀNH PHẦN TỈNH BẮC GIANG
TREATMENT PLANT ITEM UNDER SECOND GREAT MEKONG SUBREGION CORRIDOR TOWNS DEVELOPMENT PROJECT (GMS) - BAC GIANG CITY SUBPROJECT

GIAI ĐOẠN THIẾT KẾ–DESIGN PHASE:
THIẾT KẾ BẢN VẼ ĐIỀU CHỈNH BỔ XUNG
DETAIL DESIGN DRAWINGS FOR ADDITIONAL ADJUSTMENTS

HẠNG MỤC–ITEMS:
PHẦN ĐIỆN
ELECTRICAL PARTS

TÊN BẢN VẼ–TITLE OF DRAWING:
THỐNG KÊ KHỐI LƯỢNG TỦ ĐIỆN MCC4
NHÀ ĐIỆN ĐIỀU KHIỂN CẢI TẠO
LIST OF CABINET MCC4 CABINET MCC4

NHÀ THẦU–CONSULTANT:
CÔNG TY CỔ PHẦN XÂY DỰNG VÀ MÔI TRƯỜNG VIỆT NAM
VIET NAM CONSTRUCTION & ENVIRONMENT JSC
ADD: 25/24, TRUNG YÊN 11 – CẦU GIẤY – HÀ NỘI
TEL: 04.36248596–FAX: 04.36248599–EMAIL: VICENWNN.VN

DUYỆT–APPROVED:
NGUYỄN VIỆT HÙNG

CHỦ NHIỆM–MANAGER:
LÊ ANH TUẤN

KIỂM–CHECKED BY:
NGUYỄN VIỆT HÙNG

CHỦ TRÌ–CHIEF DESIGNER:
TRẦN VIỆT DŨNG

THIẾT KẾ–DESIGNER:
HÀ THỊ PHÚ

TỶ LỆ–SCALE:

HOÀN THÀNH–DATE: /2020

BẢN VẼ SỐ–DRAWING NO.: BG-TXL-Đ-06

CẤU HÌNH HỆ THỐNG ĐIỀU KHIỂN VÀ GIÁM SÁT SCADA

SCADA SYSTEM

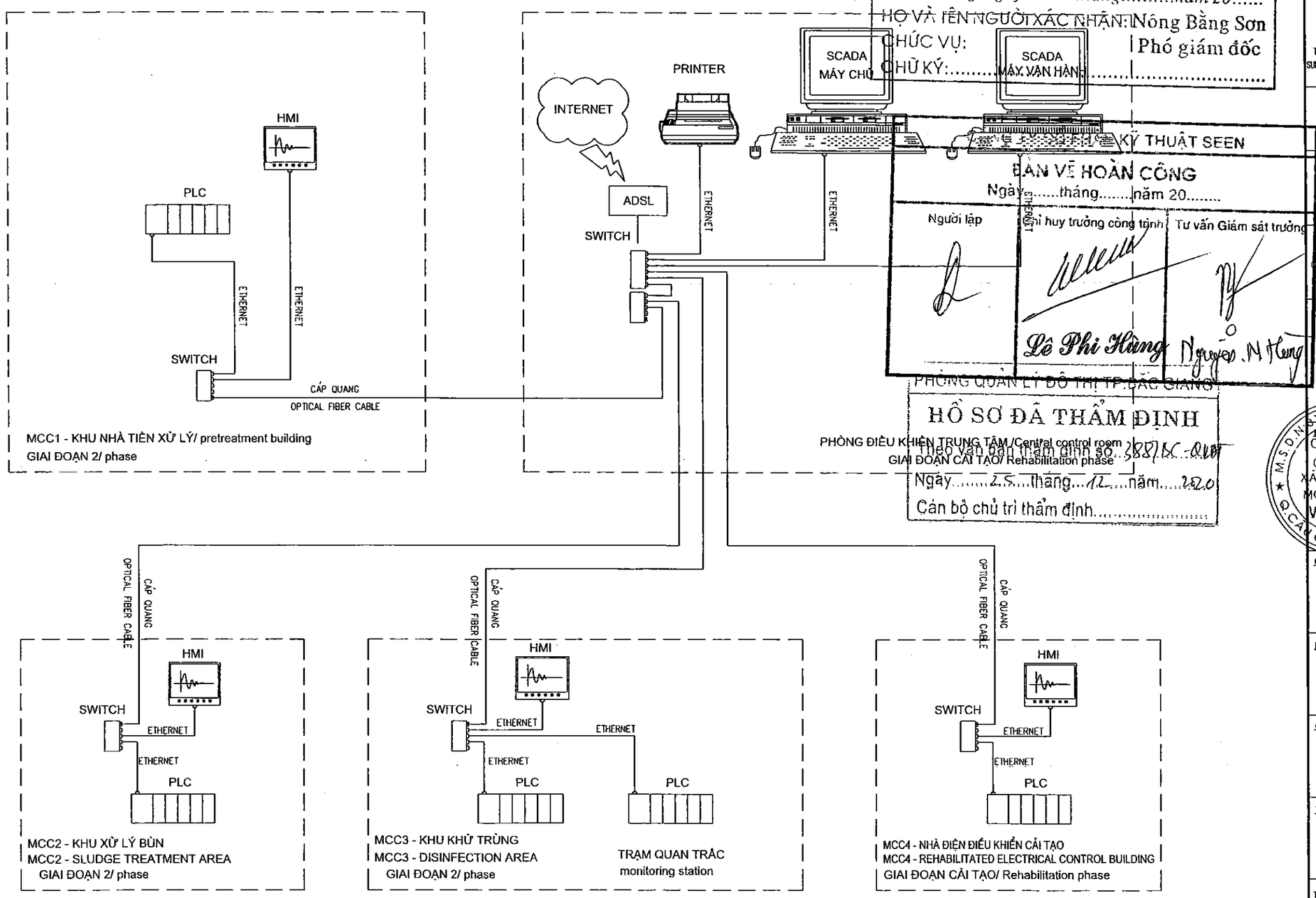

UBND THÀNH PHỐ BẮC GIANG
BAN QUẢN LÝ DỰ ÁN ĐẦU TƯ XÂY DỰNG SỐ 02
THIẾT KẾ BẢN VẼ THI CÔNG
ĐÃ PHÊ DUYỆT
Bắc Giang, ngày..... ..tháng.....năm 20.....
HỌ VÀ TÊN NGƯỜI XÁC NHẬN: Nông Bằng Sơn
CHỨC VỤ: Phó giám đốc
CHỮ KÝ:.....

CÔNG TY CỔ PHẦN KỸ THUẬT SEEN
BẢN VẼ HOÀN CÔNG
Ngày.....tháng.....năm 20.....

Người lập	Chỉ huy trưởng công trình	Tư vấn Giám sát trưởng
	Lê Phi Hùng	Nguyễn M Hùng

PHÒNG QUẢN LÝ ĐÔ THỊ TP.BẮC GIANG
HỒ SƠ ĐÃ THẨM ĐỊNH
Theo văn bản thẩm định số: 388/KC-QLĐT
Ngày 25 tháng 12 năm 2020
Cán bộ chủ trì thẩm định.....

BAN HÀNH–VERSION:

LẦN–MODIFIED 1: / /2020
LẦN–MODIFIED 2: / /2020
LẦN–MODIFIED 3: / /2020

ĐẠI DIỆN CHỦ ĐẦU TƯ
REPRESENTATIVE OF THE CLIENT
BAN QUẢN LÝ DỰ ÁN ĐẦU TƯ XÂY DỰNG SỐ 2
THÀNH PHỐ BẮC GIANG
CONSTRUCTION INVESTMENT MANAGEMENT
PROJECT NO.2, BAC GIANG CITY

TÊN DỰ ÁN–PROJECT:
DỰ ÁN PHÁT TRIỂN CÁC ĐÔ THỊ HÀNH LANG TIỂU VÙNG SÔNG MÊKÔNG (GMS) LẦN 2
DỰ ÁN THÀNH PHẦN TỈNH BẮC GIANG
TREATMENT PLANT ITEM UNDER SECOND GREAT MEKONG SUBREGION CORRIDOR TOWNS DEVELOPMENT PROJECT (GMS) - BAC GIANG CITY SUBPROJECT

GIAI ĐOẠN THIẾT KẾ–DESIGN PHASE:
THIẾT KẾ BẢN VẼ THI CÔNG
DETAIL DESIGN DRAWINGS

HẠNG MỤC–ITEMS:
PHẦN ĐIỆN
ELECTRICAL PARTS

TÊN BẢN VẼ–TITLE OF DRAWING:
CẤU HÌNH HỆ THỐNG ĐIỀU KHIỂN VÀ GIÁM SÁT SCADA
SCADA SYSTEM

NHÀ THẦU–CONSULTANT:
CÔNG TY CỔ PHẦN XÂY DỰNG VÀ MÔI TRƯỜNG VIỆT NAM - CONSTRUCTION & ENVIRONMENT - JSC
ADD: 33/29 TRUNG YÊN 11 – CẦU GIẤY – HÀ NỘI
TEL: 04.3628 0398 – FAX: 84.36248599 – EMAIL: VICENHVNK.VN

DUYỆT–APPROVER: NGUYỄN VIỆT HÙNG

CHỦ NHIỆM–MANAGER: LÊ ANH TUẤN

KIỂM–CHECKED BY: KS. HOÀNG TUẤN ANH

CHỦ TRÌ–CHIEF DESIGNER: KS: LÊ MẠNH CƯỜNG

THIẾT KẾ–DESIGNER: KS: NGUYỄN VĂN HUẤN

TỶ LỆ–SCALE:

HOÀN THÀNH–DATE: /2020

BẢN VẼ SỐ–DRAWING NO.: BG-TXL-Đ-07

BẢN VẼ THIẾT KẾ ĐƯỢC PHÊ DUYỆT

SƠ ĐỒ PHÂN PHỐI ĐIỆN CHIẾU SÁNG TẦNG 1 NHÀ TIỀN XỬ LÝ(1)

LIGHTING DISTRIBUTION DIAGRAM FOR FIRST FLOOR OF PRE-TREATMENT BUILDING(1)

UBND THÀNH PHỐ BẮC GIANG
BAN QUẢN LÝ DỰ ÁN ĐẦU TƯ XÂY DỰNG SỐ 02
TRÌNH THẨM ĐỊNH THIẾT KẾ BẢN VẼ THI CÔNG
ĐÃ PHÊ DUYỆT
Bắc Giang, ngày.....tháng.....năm 20.....
HỌ VÀ TÊN NGƯỜI XÁC NHẬN: Nông Bằng Sơn
CHỨC VỤ: Phó giám đốc
CHỮ KÝ:.....

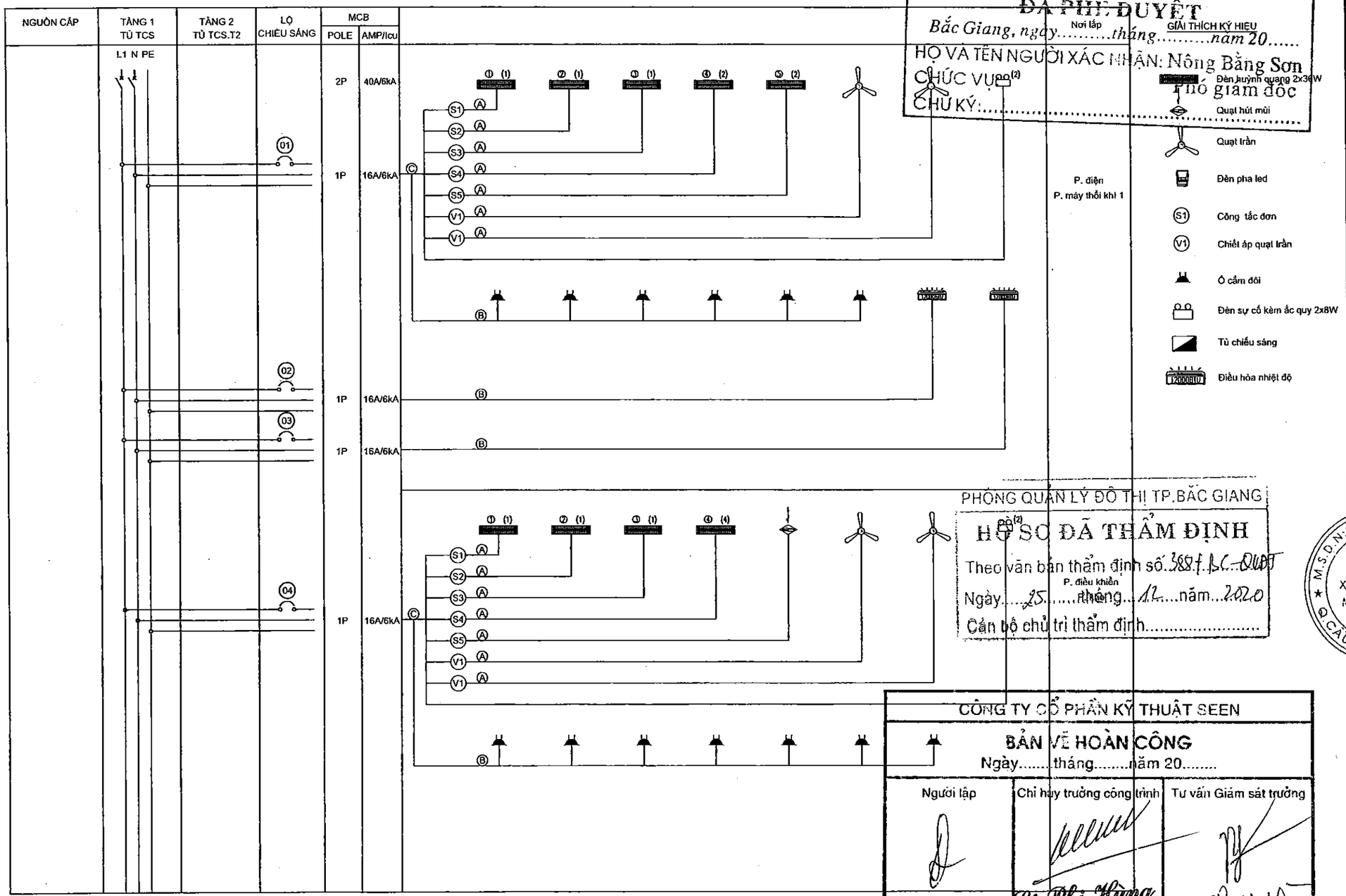

PHÒNG QUẢN LÝ ĐÔ THỊ TP.BẮC GIANG
HỒ SƠ ĐÃ THẨM ĐỊNH
Theo văn bản thẩm định số 3887/SC-QLĐT
Ngày 25 tháng 12 năm 2020
Cán bộ chủ trì thẩm định.....

CÔNG TY CỔ PHẦN KỸ THUẬT SEEN
BẢN VẼ HOÀN CÔNG
Ngày.....tháng.....năm 20.....

Người lập	Chỉ huy trưởng công trình	Tư vấn Giám sát trưởng
	Lê Phi Hùng	Nguyễn M Hùng

GIẢI THÍCH KÝ HIỆU CÁP CHIẾU SÁNG

KÍ HIỆU	LOẠI CÁP	KT ỐNG	GHI CHÚ
Ⓐ	Cu/PVC/PVC (2C x 1.5) mm + E cu/pvc 1x1,5mm2	D20	
Ⓑ	Cu/PVC/PVC (2C x 2.5) mm + E cu/pvc 1x2,5mm2	D20	
Ⓒ	Cu/PVC/PVC (2C x 4) mm + E cu/pvc 4mm2	D20	

BAN HÀNH-VERSION:
LẦN-MODIFIED 1: / /2020
LẦN-MODIFIED 2: / /2020
LẦN-MODIFIED 3: / /2020

ĐẠI DIỆN CHỦ ĐẦU TƯ
REPRESENTATIVE OF THE CLIENT
BAN QUẢN LÝ DỰ ÁN ĐẦU TƯ XÂY DỰNG SỐ 2 THÀNH PHỐ BẮC GIANG
CONSTRUCTION INVESTMENT MANAGEMENT PROJECT NO.2, BAC GIANG CITY

TÊN DỰ ÁN-PROJECT:
DỰ ÁN PHÁT TRIỂN CÁC ĐÔ THỊ HÀNH LANG TIỂU VÙNG SÔNG MÊKÔNG (GMS) LẦN 2 DỰ ÁN THÀNH PHẦN TỈNH BẮC GIANG
TREATMENT PLANT ITEM UNDER SECOND GREAT MEKONG SUBREGION CORRIDOR TOWNS DEVELOPMENT PROJECT (GMS) - BAC GIANG CITY SUBPROJECT

GIAI ĐOẠN THIẾT KẾ-DESIGN PHASE:
THIẾT KẾ BẢN VẼ THI CÔNG
DETAIL DESIGN DRAWINGS

HẠNG MỤC-ITEMS:
PHẦN ĐIỆN
ELECTRICAL PARTS

TÊN BẢN VẼ-TITLE OF DRAWING:
SƠ ĐỒ PHÂN PHỐI ĐIỆN CHIẾU SÁNG TẦNG 1 NHÀ TIỀN XỬ LÝ(1)

NHÀ THẦU-CONSULTANT:
CÔNG TY CỔ PHẦN XÂY DỰNG VÀ MÔI TRƯỜNG VIỆT NAM
VIET NAM CONSTRUCTION & ENVIRONMENT., JSC
ADD: 33/2A TRUNG YÊN 11 – CẦU GIẤY – HÀ NỘI
TEL: 04.36248588 - FAX: 04.36248589 - EMAIL: VICENWANH.VN

DUYỆT-APPROVED:
CÔNG TY CỔ PHẦN XÂY DỰNG VÀ MÔI TRƯỜNG VIỆT NAM
NGUYỄN VIỆT HƯNG

GIÁM ĐỐC-MANAGER:
LÊ ANH TUẤN

KIỂM-CHECKED BY:
KS. HOÀNG TUẤN ANH

CHỦ TRÌ-CHIEF DESIGNER:
KS: LÊ MẠNH CƯỜNG

THIẾT KẾ-DESIGNER:
KS: NGUYỄN VĂN HUẤN

TỶ LỆ-SCALE:

HOÀN THÀNH-DATE: /2020

BẢN VẼ SỐ-DRAWING NO.: BG-TX1-D-08

BẢN VẼ THIẾT KẾ ĐƯỢC PHÊ DUYỆT

SƠ ĐỒ PHÂN PHỐI ĐIỆN CHIẾU SÁNG TẦNG 1 NHÀ TIỀN XỬ LÝ(2)

LIGHTING DISTRIBUTION DIAGRAM FOR FIRST FLOOR OF PRE-TREATMENT BUILDING(2)

UBND THÀNH PHỐ BẮC GIANG
BAN QUẢN LÝ DỰ ÁN ĐẦU TƯ XÂY DỰNG SỐ 02
THIẾT KẾ BẢN VẼ THI CÔNG
ĐÃ PHÊ DUYỆT
Bắc Giang, ngày ..... tháng ..... năm 20.....
HỌ VÀ TÊN NGƯỜI XÁC NHẬN: Vũ Văn Bằng Sơn
CHỨC VỤ: Phó giám đốc
CHỮ KÝ:.....

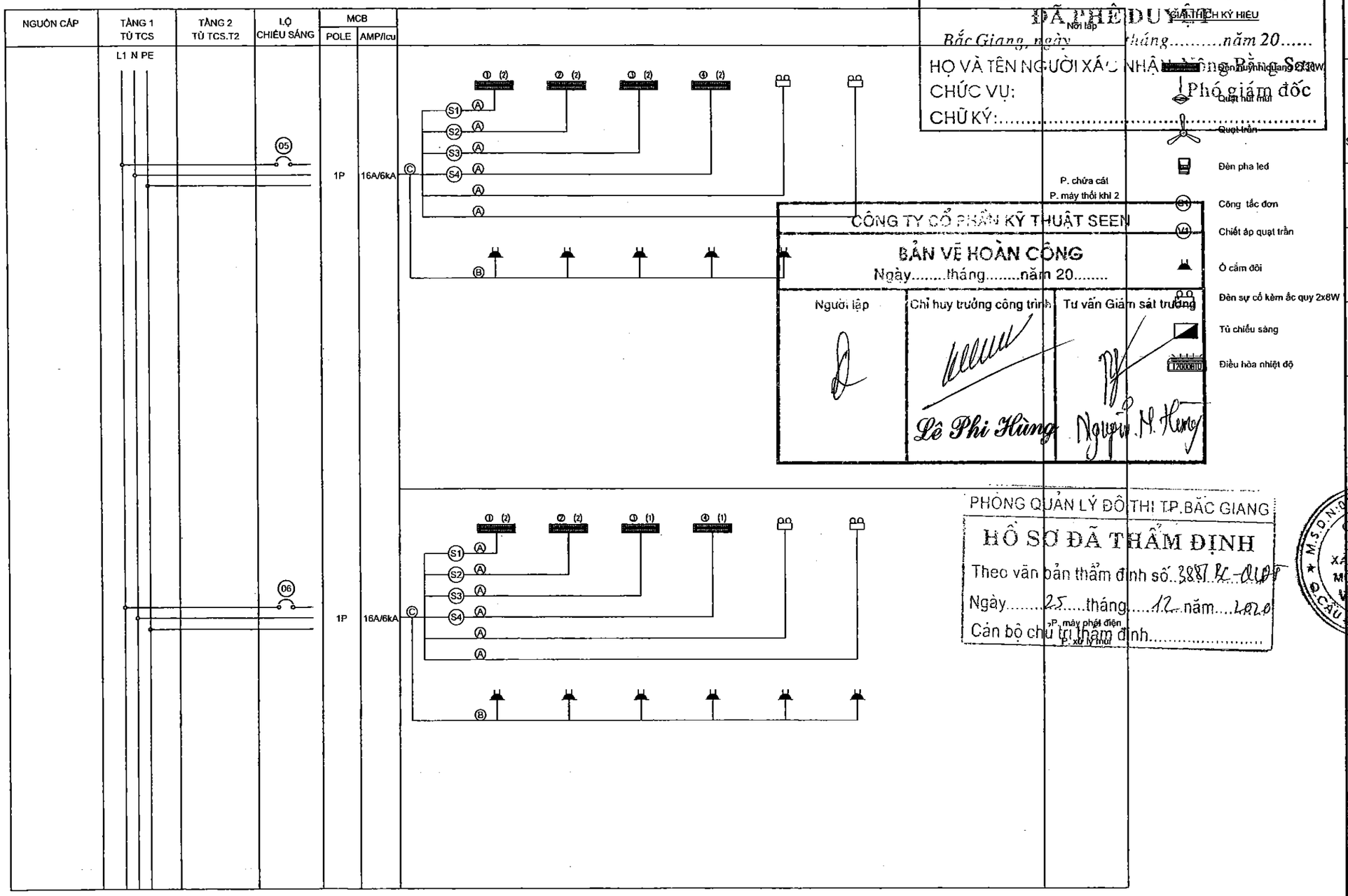

GIẢI THÍCH KÝ HIỆU CÁP CHIẾU SÁNG

KÍ HIỆU	LOẠI CÁP	KT ỐNG	GHI CHÚ
Ⓐ	Cu/PVC/PVC (2C x 1,5) mm + E cu/pvc 1x1,5mm2	D20	
Ⓑ	Cu/PVC/PVC (2C x 2,5) mm + E cu/pvc 1x2,5mm2	D20	
Ⓒ	Cu/PVC/PVC (2C x 4) mm + E cu/pvc 4mm2	D20	

BAN HÀNH–VERSION:
LẦN–MODIFIED 1: / /2020
LẦN–MODIFIED 2: / /2020
LẦN–MODIFIED 3: / /2020

ĐẠI DIỆN CHỦ ĐẦU TƯ
REPRESENTATIVE OF THE CLIENT
BAN QUẢN LÝ DỰ ÁN ĐẦU TƯ XÂY DỰNG SỐ 2 THÀNH PHỐ BẮC GIANG
CONSTRUCTION INVESTMENT MANAGEMENT PROJECT NO.2, BAC GIANG CITY

TÊN DỰ ÁN–PROJECT:
DỰ ÁN PHÁT TRIỂN CÁC ĐÔ THỊ HÀNH LANG TIỂU VÙNG SÔNG MÊKÔNG (GMS) LẦN 2
DỰ ÁN THÀNH PHẦN TỈNH BẮC GIANG
TREATMENT PLANT ITEM UNDER SECOND GREAT MEKONG SUBREGION CORRIDOR TOWNS DEVELOPMENT PROJECT (GMS) - BAC GIANG CITY SUBPROJECT

GIAI ĐOẠN THIẾT KẾ–DESIGN PHASE:
THIẾT KẾ BẢN VẼ THI CÔNG
DETAIL DESIGN DRAWINGS

HẠNG MỤC–ITEMS:
PHẦN ĐIỆN
ELECTRICAL PARTS

TÊN BẢN VẼ–TITLE OF DRAWING:
SƠ ĐỒ PHÂN PHỐI ĐIỆN CHIẾU SÁNG TẦNG 1 NHÀ TIỀN XỬ LÝ(2)

NHÀ THẦU–CONSULTANT:
CÔNG TY CỔ PHẦN XÂY DỰNG VÀ MÔI TRƯỜNG VIỆT NAM
VIET NAM CONSTRUCTION & ENVIRONMENT., JSC
ADD: A3/2A TRUNG YÊN 11 – CẦU GIẤY – HÀ NỘI
TEL: +84 36246599 – FAX: 04.36246599 – EMAIL: VICONMNHL.VN

DUYỆT–APPROVED:
CÔNG TY CỔ PHẦN XÂY DỰNG VÀ MÔI TRƯỜNG VIỆT NAM
NGUYỄN VIỆT HÙNG

CHỦ NHIỆM–MANAGER:
LÊ ANH TUẤN

KIỂM–CHECKED BY:
KS. HOÀNG TUẤN ANH

CHỦ TRÌ–CHIEF DESIGNER:
KS: LÊ MẠNH CƯỜNG

THIẾT KẾ–DESIGNER:
KS: NGUYỄN VĂN HUẤN

TỶ LỆ–SCALE:

HOÀN THÀNH–DATE: /2020

BẢN VẼ SỐ–DRAWING NO.: BG-TXL-D-09

BẢN VẼ THIẾT KẾ ĐƯỢC PHÊ DUYỆT

SƠ ĐỒ PHÂN PHỐI ĐIỆN CHIẾU SÁNG TẦNG 2 NHÀ TIỀN XỬ LÝ (1)

LIGHTING DISTRIBUTION DIAGRAM FOR SECOND FLOOR OF PRE-TREATMENT BUILDING(1)

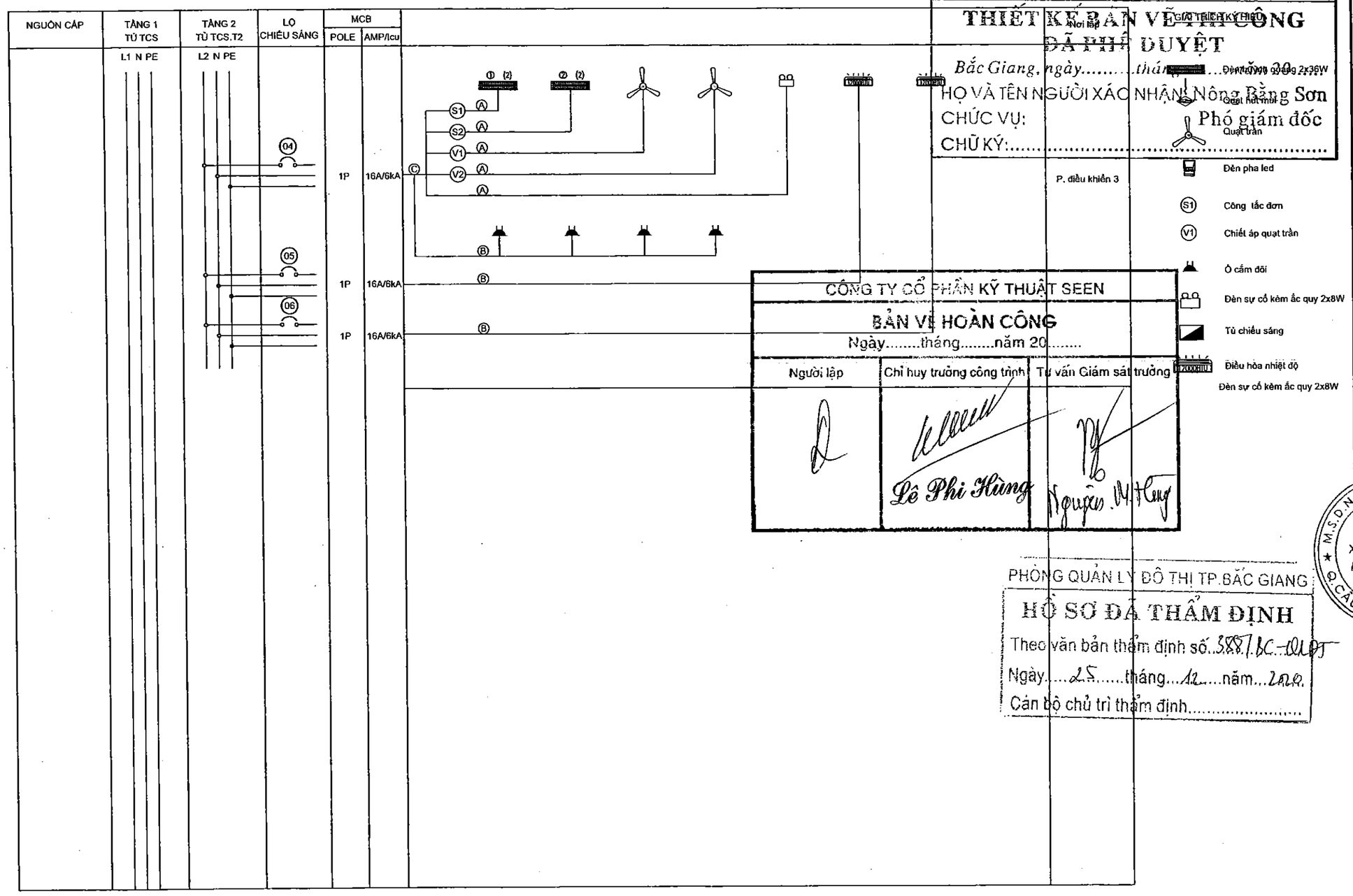

GIẢI THÍCH KÝ HIỆU CÁP CHIẾU SÁNG

KÍ HIỆU	LOẠI CÁP	KT ỐNG	GHI CHÚ
Ⓐ	Cu/PVC/PVC (2C x 1.5) mm + E cu/pvc 1x1,5mm2	D20	
Ⓑ	Cu/PVC/PVC (2C x 2.5) mm + E cu/pvc 1x2,5mm2	D20	
Ⓒ	Cu/PVC/PVC (2C x 4) mm + E cu/pvc 4mm2	D20	

UBND THÀNH PHỐ BẮC GIANG
BAN QUẢN LÝ DỰ ÁN ĐẦU TƯ XÂY DỰNG SỐ 02

THIẾT KẾ BẢN VẼ THI CÔNG ĐÃ PHÊ DUYỆT

Bắc Giang, ngày.....tháng.....năm 20.....
HỌ VÀ TÊN NGƯỜI XÁC NHẬN: Nông Bằng Sơn
CHỨC VỤ: Phó giám đốc
CHỮ KÝ:.....

CÔNG TY CỔ PHẦN KỸ THUẬT SEEN

BẢN VẼ HOÀN CÔNG

Ngày.....tháng.....năm 20.....

Người lập	Chỉ huy trưởng công trình	Tư vấn Giám sát trưởng
	Lê Phi Hùng	Nguyễn M Hùng

PHÒNG QUẢN LÝ ĐÔ THỊ TP.BẮC GIANG

HỒ SƠ ĐÃ THẨM ĐỊNH

Theo văn bản thẩm định số 3887/BC-QLĐT
Ngày 25 tháng 12 năm 2020
Cán bộ chủ trì thẩm định.....

BAN HÀNH–VERSION:
LẦN–MODIFIED 1: / /2020
LẦN–MODIFIED 2: / /2020
LẦN–MODIFIED 3: / /2020

ĐẠI DIỆN CHỦ ĐẦU TƯ
REPRESENTATIVE OF THE CLIENT
BAN QUẢN LÝ DỰ ÁN ĐẦU TƯ XÂY DỰNG SỐ 2 THÀNH PHỐ BẮC GIANG
CONSTRUCTION INVESTMENT MANAGEMENT PROJECT NO.2, BAC GIANG CITY

TÊN DỰ ÁN–PROJECT:
DỰ ÁN PHÁT TRIỂN CÁC ĐÔ THỊ HÀNH LANG TIỂU VÙNG SÔNG MÉKÔNG (GMS) LẦN 2
DỰ ÁN THÀNH PHẦN TỈNH BẮC GIANG
TREATMENT PLANT ITEM UNDER SECOND GREAT MEKONG SUBREGION CORRIDOR TOWNS DEVELOPMENT PROJECT (GMS) - BAC GIANG CITY SUBPROJECT

GIAI ĐOẠN THIẾT KẾ–DESIGN PHASE:
THIẾT KẾ BẢN VẼ THI CÔNG
DETAIL DESIGN DRAWINGS

HẠNG MỤC–ITEMS:
PHẦN ĐIỆN
ELECTRICAL PARTS

TÊN BẢN VẼ–TITLE OF DRAWING:
SƠ ĐỒ PHÂN PHỐI ĐIỆN CHIẾU SÁNG TẦNG 2 NHÀ TIỀN XỬ LÝ (1)

NHÀ THẦU–CONSULTANT:
CÔNG TY CỔ PHẦN XÂY DỰNG VÀ MÔI TRƯỜNG VIỆT NAM – JSC
ĐỊA CHỈ: 10 NGUYỄN ĐỔNG CHI – CẦU GIẤY – HÀ NỘI
TEL: 04.36246599 – FAX: 04.36246599 – EMAIL: VICENVNM.VN

QUYẾT–APPROVED: NGUYỄN VIỆT HÙNG
CHỦ NHIỆM–MANAGER: LÊ ANH TUẤN
KIỂM–CHECKED BY: KS. HOÀNG TUẤN ANH
CHỦ TRÌ–CHIEF DESIGNER: KS: LÊ MẠNH CƯỜNG
THIẾT KẾ–DESIGNER: KS: NGUYỄN VĂN HUẤN

TỶ LỆ–SCALE:
HOÀN THÀNH–DATE: /2020
BẢN VẼ SỐ–DRAWING NO.: BG-TXL-D-10

BẢN VẼ THIẾT KẾ ĐƯỢC PHÊ DUYỆT
SƠ ĐỒ PHÂN PHỐI ĐIỆN CHIẾU SÁNG TẦNG 2 NHÀ TIỀN XỬ LÝ (2)
LIGHTING DISTRIBUTION DIAGRAM FOR SECOND FLOOR OF PRE-TREATMENT BUILDING(2)

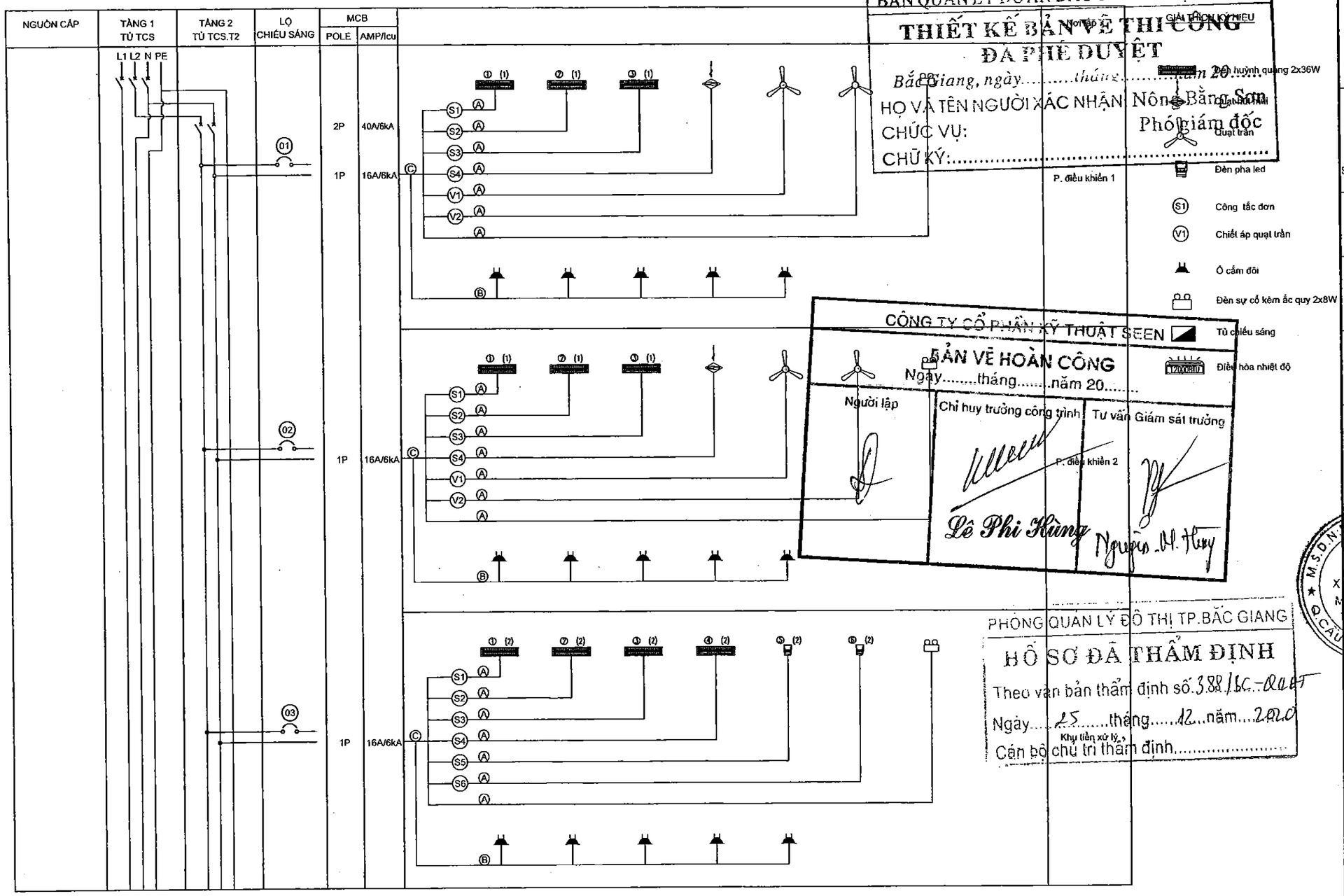

UBND THÀNH PHỐ BẮC GIANG
BAN QUẢN LÝ DỰ ÁN ĐẦU TƯ XÂY DỰNG SỐ 02
THIẾT KẾ BẢN VẼ THI CÔNG
ĐÃ PHÊ DUYỆT
Bắc Giang, ngày.....tháng.....năm 20.....
HỌ VÀ TÊN NGƯỜI XÁC NHẬN: Nông Bằng Sơn
CHỨC VỤ: Phó giám đốc
CHỮ KÝ:.....

CÔNG TY CỔ PHẦN KỸ THUẬT SEEN
BẢN VẼ HOÀN CÔNG
Ngày.....tháng.....năm 20.....

Người lập	Chỉ huy trưởng công trình	Tư vấn Giám sát trưởng
	Lê Phi Hùng	Nguyễn M. Hùng

PHÒNG QUẢN LÝ ĐÔ THỊ TP.BẮC GIANG
HỒ SƠ ĐÃ THẨM ĐỊNH
Theo văn bản thẩm định số 388/BC-QLĐT
Ngày 25 tháng 12 năm 2020
Cán bộ chủ trì thẩm định (Khu tiền xử lý).....

GIẢI THÍCH KÝ HIỆU CÁP CHIẾU SÁNG

KÍ HIỆU	LOẠI CÁP	KT ỐNG	GHI CHÚ
Ⓐ	Cu/PVC/PVC (2C x 1.5) mm + E cu/pvc 1x1,5mm2	D20	
Ⓑ	Cu/PVC/PVC (2C x 2.5) mm + E cu/pvc 1x2,5mm2	D20	
Ⓒ	Cu/PVC/PVC (2C x 4) mm + E cu/pvc 4mm2	D20	

BAN HÀNH-VERSION:
LẦN-MODIFIED 1: / /2020
LẦN-MODIFIED 2: / /2020
LẦN-MODIFIED 3: / /2020

ĐẠI DIỆN CHỦ ĐẦU TƯ
REPRESENTATIVE OF THE CLIENT
BAN QUẢN LÝ DỰ ÁN ĐẦU TƯ XÂY DỰNG SỐ 2 THÀNH PHỐ BẮC GIANG
CONSTRUCTION INVESTMENT MANAGEMENT PROJECT NO.2, BAC GIANG CITY

TÊN DỰ ÁN-PROJECT:
DỰ ÁN PHÁT TRIỂN CÁC ĐÔ THỊ HÀNH LANG TIỂU VÙNG SÔNG MÊKÔNG (GMS) LẦN 2
DỰ ÁN THÀNH PHẦN TỈNH BẮC GIANG
TREATMENT PLANT ITEM UNDER SECOND GREAT MEKONG SUBREGION CORRIDOR TOWNS DEVELOPMENT PROJECT (GMS) - BAC GIANG CITY SUBPROJECT

GIAI ĐOẠN THIẾT KẾ-DESIGN PHASE:
THIẾT KẾ BẢN VẼ THI CÔNG
DETAIL DESIGN DRAWINGS

HẠNG MỤC-ITEMS:
PHẦN ĐIỆN
ELECTRICAL PARTS

TÊN BẢN VẼ-TITLE OF DRAWING:
SƠ ĐỒ PHÂN PHỐI ĐIỆN CHIẾU SÁNG TẦNG 2 NHÀ TIỀN XỬ LÝ (2)

NHÀ THẦU-CONSULTANT:
CÔNG TY CỔ PHẦN XÂY DỰNG VÀ MÔI TRƯỜNG VIỆT NAM
VIET NAM CONSTRUCTION & ENVIRONMENT JSC
NO. 35-B2, TRUNG YÊN 11 – CẦU GIẤY – HÀ NỘI
TEL: 04.36248595 – FAX: 04.36248599 – EMAIL: VICENHVNN.VN

DUYỆT-APPROVED: CÔNG TY CỔ PHẦN XÂY DỰNG VÀ MÔI TRƯỜNG VIỆT NAM
NGUYỄN VIỆT HÙNG

CHỦ NHIỆM-MANAGER: LÊ ANH TUẤN

KIỂM-CHECKED BY: KS. HOÀNG TUẤN ANH

CHỦ TRÌ-CHIEF DESIGNER: KS: LÊ MẠNH CƯỜNG

THIẾT KẾ-DESIGNER: KS: NGUYỄN VĂN HUẤN

TỶ LỆ-SCALE:

HOÀN THÀNH-DATE: /2020

BẢN VẼ SỐ-DRAWING NO.: BG-TXL-D-11

BẢN VẼ THIẾT KẾ ĐƯỢC PHÊ DUYỆT

MẶT BẰNG CHIẾU SÁNG NHÀ XỬ LÝ BÙN, NHÀ QUAN TRÁC

LIGHTING PLAN OF SLUDGE TREATMENT BUILDING, MONITORING BUILDING

UBND THÀNH PHỐ BẮC GIANG
BAN QUẢN LÝ DỰ ÁN ĐẦU TƯ XÂY DỰNG SỐ 02

THIẾT KẾ BẢN VẼ THI CÔNG
ĐÃ PHÊ DUYỆT

Bắc Giang, ngày..... tháng.....năm 20.....

HỌ VÀ TÊN NGƯỜI XÁC NHẬN: Nông Bằng Sơn

CHỨC VỤ: Phó giám đốc

CHỮ KÝ:.....

MẶT BẰNG CHIẾU SÁNG NHÀ ÉP BÙN

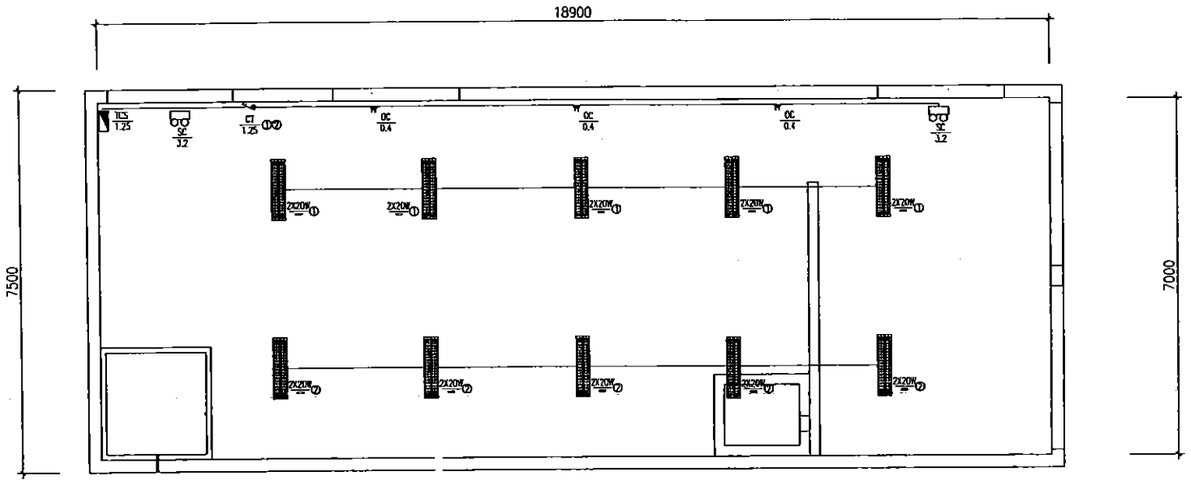

MẶT BẰNG CHIẾU SÁNG NHÀ QUAN TRẮC

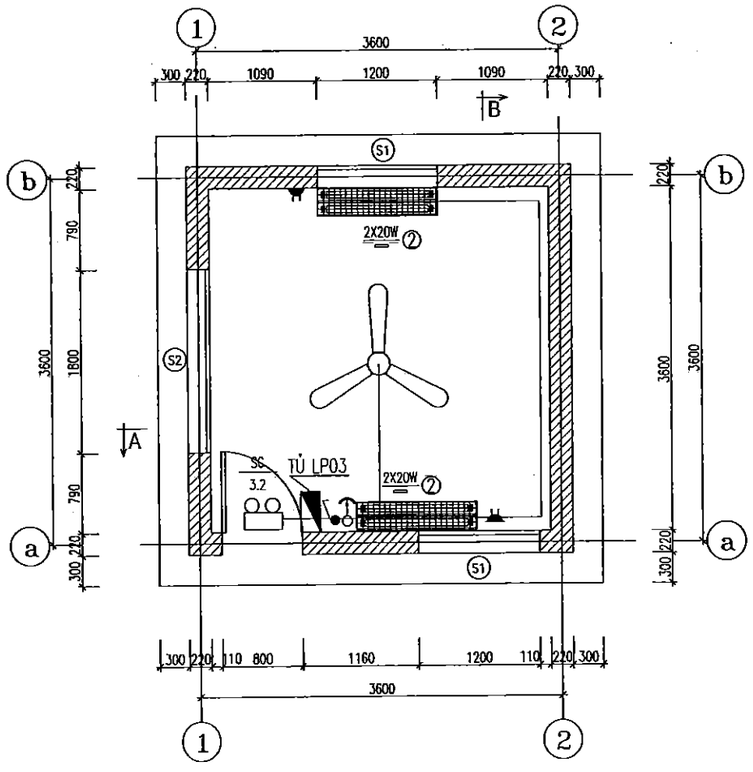

sơ đồ nguyên lý tủ điện CHIẾU SÁNG NHÀ XỬ LÝ BÙN

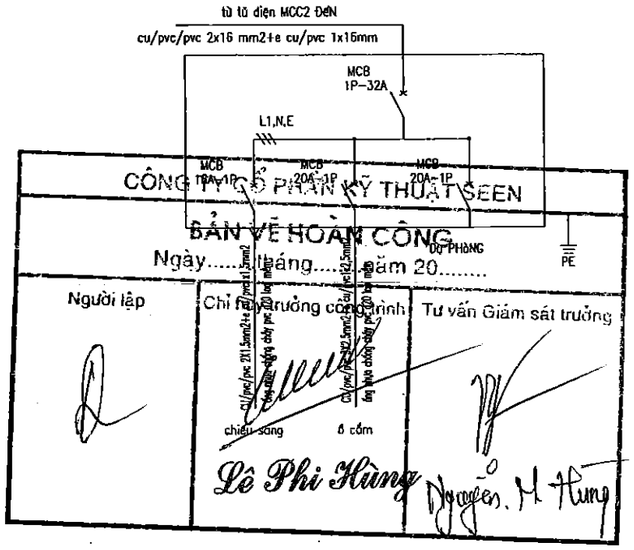

CÔNG TY CỔ PHẦN KỸ THUẬT SEEN
BẢN VẼ HOÀN CÔNG
Ngày.....tháng.....năm 20.....

Người lập	Chỉ huy trưởng công trình	Tư vấn Giám sát trưởng
	Lê Phi Hùng	Nguyễn. M Hùng

THỐNG KÊ VẬT TƯ, THIẾT BỊ CHÍNH

TT	KÍ HIỆU	DIỄN GIẢI	ĐƠN VỊ	SỐ LƯỢNG
		CHIẾU SÁNG		
1		ĐÈN CHIẾU SÁNG SỰ CỐ 2X8W, PIN LƯU TRỮ 2 GIỜ	BỘ	3
2		ĐÈN HUỲNH QUANG BÓNG ĐÔI 2X20W/220VAC	BỘ	12
3		Ổ CẮM ĐÔI 3 CHẤU 16A/220VAC- CHỐNG NƯỚC	BỘ	5
4		CÔNG TẮC 2 HẠT, 1 CHIỀU	BỘ	3
5		CÔNG TẮC 1 HẠT, 1 CHIỀU	BỘ	1
6		CU/PVC/PVC 2X1.5MM2	M	70
7		CU/PVC/PVC 2X2.5MM2	M	40
8		CU/PVC1X1.5MM2	M	70
9		CU/PVC1X2.5MM2	M	40
10		ỐNG NHỰA CỨNG D20	M	110
11		TỦ ĐIỆN ÂM TƯỜNG	CÁI	02
12		QUẠT TRẦN	CÁI	01

GHI CHÚ:

CT,OC,QT,SC, QTG, TCS	KÍ HIỆU CÔNG TẮC, Ổ CẮM, QUẠT TRẦN, ĐÈN SỰ CỐ, QUẠT THÔNG GIÓ, TỦ CHIẾU SÁNG
1.25	KHOẢNG CÁCH LẮP ĐẶT TÍNH TỪ CỐT NỀN (M)
20W	CÔNG SUẤT ĐÈN (W)
1.25	KHOẢNG CÁCH LẮP ĐẶT TÍNH TỪ CỐT NỀN (M)
	LẮP SÁT TRẦN

sơ đồ nguyên lý tủ điện CHIẾU SáNG NHà QUAN TRẮC

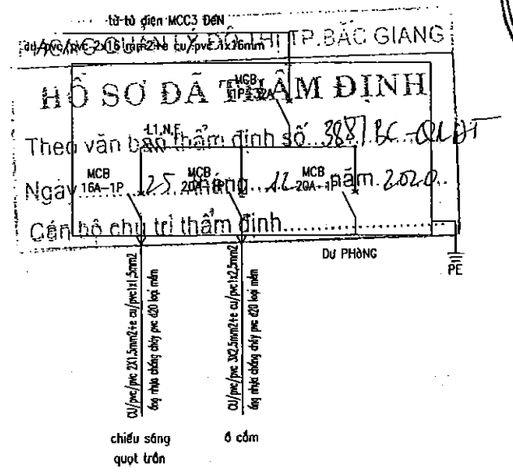

HỒ SƠ ĐÃ THẨM ĐỊNH
Theo văn bản thẩm định số 2871/BC-QLDT
Ngày 25 tháng 12 năm 2020
Cơ quan chủ trì thẩm định.....

BAN HÀNH-VERSION:

LẦN-MODIFIED 1: / /2020
LẦN-MODIFIED 2: / /2020
LẦN-MODIFIED 3: / /2020

ĐẠI DIỆN CHỦ ĐẦU TƯ
REPRESENTATIVE OF THE CLIENT
BAN QUẢN LÝ DỰ ÁN ĐẦU TƯ XÂY DỰNG SỐ 2
THÀNH PHỐ BẮC GIANG
CONSTRUCTION INVESTMENT MANAGEMENT PROJECT NO.2, BAC GIANG CITY

TÊN DỰ ÁN-PROJECT:
DỰ ÁN PHÁT TRIỂN CÁC ĐÔ THỊ HÀNH LANG TIỂU VÙNG SÔNG MÊKÔNG (GMS) LẦN 2
DỰ ÁN THÀNH PHẦN TỈNH BẮC GIANG
TREATMENT PLANT ITEM UNDER SECOND GREAT MEKONG SUBREGION CORRIDOR TOWNS DEVELOPMENT PROJECT (GMS) - BAC GIANG CITY SUBPROJECT

GIAI ĐOẠN THIẾT KẾ-DESIGN PHASE:
THIẾT KẾ BẢN VẼ THI CÔNG
DETAIL DESIGN DRAWINGS

HẠNG MỤC-ITEMS:
PHẦN ĐIỆN
ELECTRICAL PARTS

TÊN BẢN VẼ-TITLE OF DRAWING:
MẶT BẰNG CHIẾU SÁNG NHÀ XỬ LÝ BÙN
NHÀ QUAN TRẮC

NHÀ THẦU-CONSULTANT:
CÔNG TY CỔ PHẦN XÂY DỰNG VÀ MÔI TRƯỜNG VIỆT NAM
VIET NAM CONSTRUCTION & ENVIRONMENT., JSC
ADD: 37/7A TRUNG YÊN 11 - CẦU GIẤY - HÀ NỘI
TEL: (84-24)36248509 - FAX: 84.36248509 - EMAIL: VICENGVNN.VN

DUYỆT-APPROVER: NGUYỄN VIỆT HƯNG

CHỦ NHIỆM-MANAGER: LÊ ANH TUẤN

KIỂM-CHECKED BY: KS. HOÀNG TUẤN ANH

CHỦ TRÌ-CHIEF DESIGNER: KS: LÊ MẠNH CƯỜNG

THIẾT KẾ-DESIGNER: KS: NGUYỄN VĂN HUẤN

TỶ LỆ-SCALE:

HOÀN THÀNH-DATE: /2020

BẢN VẼ SỐ-DRAWING NO.: BG-TXL-D-12

BẢN VẼ THIẾT KẾ ĐƯỢC PHÊ DUYỆT

MẶT BẰNG HỆ THỐNG ĐIỆN CHIẾU SÁNG NHÀ ĂN

POWER SUPPLY PLAN FOR LIGHTING OF DINING BUILDING

UBND THÀNH PHỐ BẮC GIANG
BAN QUẢN LÝ DỰ ÁN ĐẦU TƯ XÂY DỰNG SỐ 02

THIẾT KẾ BẢN VẼ THI CÔNG
ĐÃ PHÊ DUYỆT

Bắc Giang, ngày.....tháng.....năm 20.....

HỌ VÀ TÊN NGƯỜI XÁC NHẬN: Nông Bằng Sơn

CHỨC VỤ: Phó giám đốc

CHỮ KÝ:.....

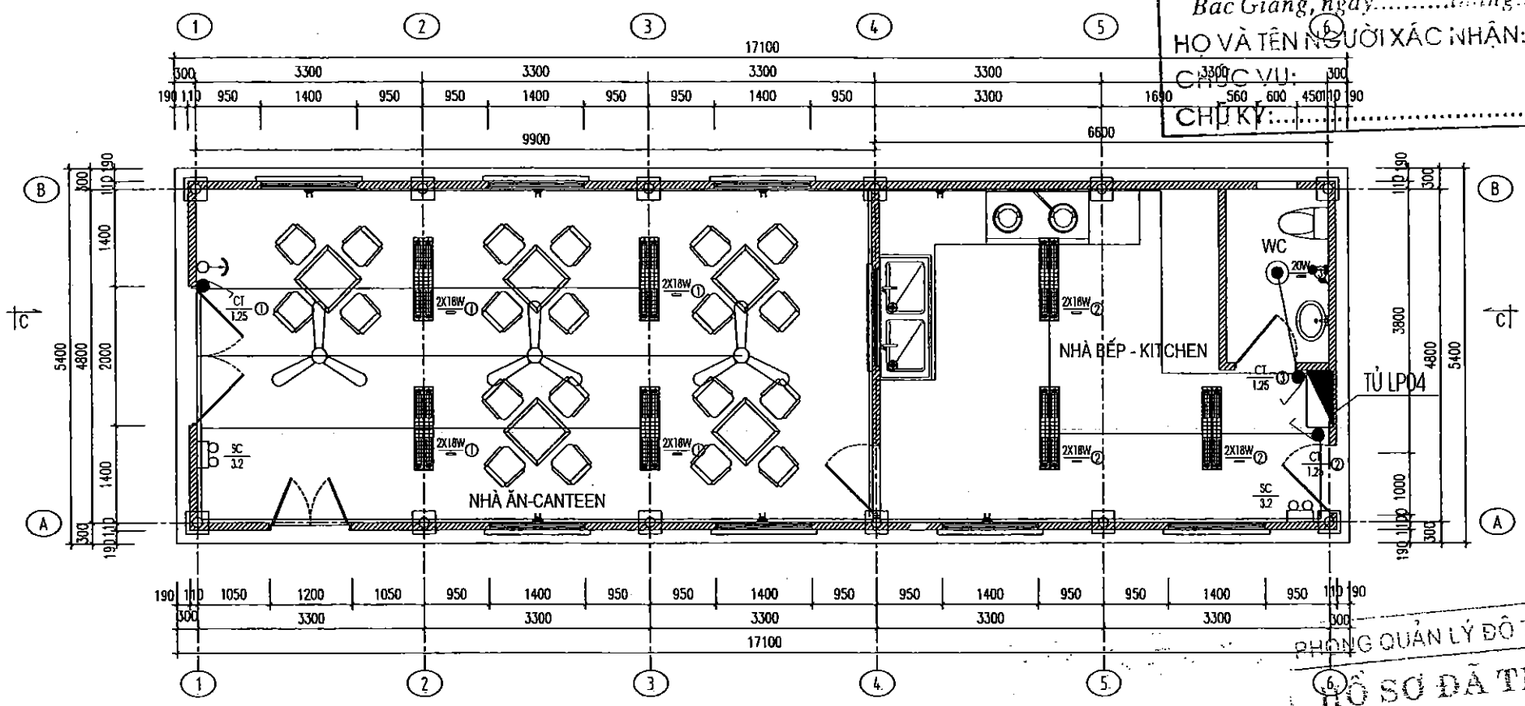

PHÒNG QUẢN LÝ ĐÔ THỊ TP.BẮC GIANG

HỒ SƠ ĐÃ THẨM ĐỊNH

Theo văn bản thẩm định số..3887/BC-QLĐT

Ngày.....25.....tháng.....12.....năm...2020

Cán bộ chủ trì thẩm định.....

SƠ ĐỒ NGUYÊN LÝ TỦ ĐIỆN CHIẾU SÁNG ĂN

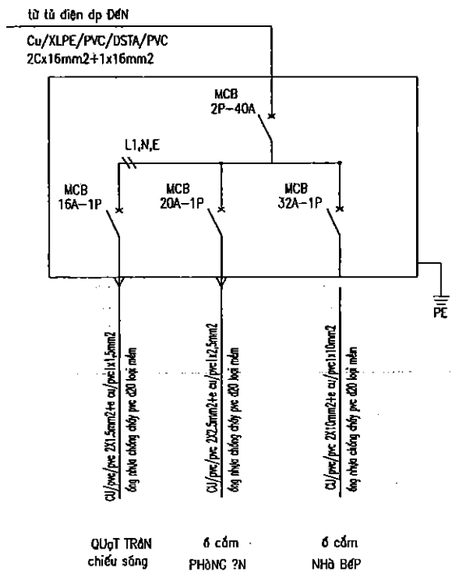

THỐNG KÊ VẬT TƯ, THIẾT BỊ CHÍNH

TT	KÍ HIỆU	DIỄN GIẢI	ĐƠN VỊ	SỐ LƯỢNG
		CHIẾU SÁNG		
1		ĐÈN CHIẾU SÁNG SỰ CỐ 2X8W, PIN LƯU TRỮ 2 GIỜ	BỘ	2
2		ĐÈN HUỲNH QUANG BÓNG ĐÔI 2X18W 220VAC	BỘ	2
3		Ổ CẮM ĐÔI 3 CHÂU 16A/220VAC	BỘ	2
4		QUẠT TRẦN	BỘ	3
5		HỘP TRIẾT ÁP QUẠT TRẦN	BỘ	3
6		CÔNG TẮC 1 HẠT, 1 CHIỀU	BỘ	3
7		ĐÈN ỐP TRẦN	BỘ	1
8		CU/PVC/PVC 2X10MM2	M	60
9		CU/PVC/PVC 2X2.5MM2	M	50
10		CU/PVC/PVC 1X1.5MM2	M	100
11		CU/PVC/PVC 1X10MM2	M	40
12		CU/PVC/PVC 1X2.5MM2	M	50
13		CU/PVC/PVC 1X1.5MM2	M	100
14		ỐNG NHỰA CỨNG D20	M	130
15		ỐNG NHỰA CỨNG D32		

CÔNG TY CỔ PHẦN KỸ THUẬT SEEN

BẢN VẼ HOÀN CÔNG

Ngày.....tháng.....năm 20.....

Người lập	Chỉ huy trưởng công trình	Tư vấn Giám sát trưởng
	Lê Phi Hùng	Nguyễn M. Hùng

GHI CHÚ

CT,OC,GT,SC, QTC,TCS	KÍ HIỆU CÔNG TẮC, Ổ CẮM, QUẠT TRẦN, ĐÈN SỰ CỐ, QUẠT THÔNG GIÓ, TỦ CHIẾU SÁNG
1.25	KHOẢNG CÁCH LẮP ĐẶT TÍNH TỪ CỐT NỀN (M)
20W	CÔNG SUẤT ĐÈN (W)
1.25	KHOẢNG CÁCH LẮP ĐẶT TÍNH TỪ CỐT NỀN (M)
—	LẮP SÁT TRẦN

BAN HÀNH–VERSION:

LẦN–MODIFIED 1: / /2020
LẦN–MODIFIED 2: / /2020
LẦN–MODIFIED 3: / /2020

ĐẠI DIỆN CHỦ ĐẦU TƯ
REPRESENTATIVE OF THE CLIENT
BAN QUẢN LÝ DỰ ÁN ĐẦU TƯ XÂY DỰNG SỐ 2 THÀNH PHỐ BẮC GIANG
CONSTRUCTION INVESTMENT MANAGEMENT PROJECT NO.2, BAC GIANG CITY

TÊN DỰ ÁN–PROJECT:
DỰ ÁN PHÁT TRIỂN CÁC ĐÔ THỊ HÀNH LANG TIỂU VÙNG SÔNG MÊKÔNG (GMS) LẦN 2 DỰ ÁN THÀNH PHẦN TỈNH BẮC GIANG
TREATMENT PLANT ITEM UNDER SECOND GREAT MEKONG SUBREGION CORRIDOR TOWNS DEVELOPMENT PROJECT (GMS) - BAC GIANG CITY SUBPROJECT

GIAI ĐOẠN THIẾT KẾ–DESIGN PHASE:
THIẾT KẾ BẢN VẼ THI CÔNG
DETAIL DESIGN DRAWINGS

HẠNG MỤC–ITEMS:
PHẦN ĐIỆN
ELECTRICAL PARTS

TÊN BẢN VẼ–TITLE OF DRAWING:
MẶT BẰNG HỆ THỐNG ĐIỆN CHIẾU SÁNG NHÀ ĂN

NHÀ THẦU–CONSULTANT:
CÔNG TY CỔ PHẦN XÂY DỰNG VÀ MÔI TRƯỜNG VIỆT NAM
VIETNAM CONSTRUCTION & ENVIRONMENT., JSC
ADD: 33/2A TRUNG YÊN 11 – CẦU GIẤY – HÀ NỘI
TEL: 04.36248596–FAX: 04.36248599–EMAIL: VICENHANH.VN

DUYỆT–APPROVED: NGUYỄN VIỆT HÙNG

CHỦ NHIỆM–MANAGER: LÊ ANH TUẤN

KIỂM–CHECKED BY: KS. HOÀNG TUẤN ANH

CHỦ TRÌ–CHIEF DESIGNER: KS: LÊ MẠNH CƯỜNG

THIẾT KẾ–DESIGNER: KS: NGUYỄN VĂN HUẤN

TỶ LỆ–SCALE:

HOÀN THÀNH–DATE: /2020

BẢN VẼ SỐ–DRAWING NO.: BG-TXL-D-13

CỘNG HOÀ XÃ HỘI CHỦ NGHĨA VIỆT NAM

SOCIALIST REPUBLIC OF VIETNAM

---***---

PHÒNG QUẢN LÝ ĐÔ THỊ TP.BẮC GIANG

HỒ SƠ ĐÃ THẨM ĐỊNH

Theo văn bản thẩm định số 388/BC-QLĐT

Ngày 25 tháng 12 năm 2020

Cán bộ chủ trì thẩm định.....

DỰ ÁN: PHÁT TRIỂN CÁC ĐÔ THỊ TIỂU VÙNG SÔNG MÊKÔNG LẦN 2 (GMS)

DỰ ÁN THÀNH PHẦN TỈNH BẮC GIANG

PROJECT: SECOND GREAT MEKONG SUBREGION CORRIDOR TOWNS DEVELOPMENT (GMS)

BAC GIANG CITY SUBPROJECT

BẢN VẼ THIẾT KẾ BỔ SUNG

ADDITIONAL DESIGN DRAWINGS

GÓI THẦU BG5: XÂY LẮP VÀ LẮP ĐẶT THIẾT BỊ TRẠM XỬ LÝ NƯỚC THẢI BẮC GIANG

PACKAGE BG5: WASTEWATER TREATMENT PALNT EXTENSION IN BAC GIANG CITY

HẠNG MỤC: PHẦN ĐIỆN

ITEM: ELECTRICAL PART

BẮC GIANG, 2020

DANH MỤC BẢN VẼ / LIST OF DRAWINGS

UBND THÀNH PHỐ BẮC GIANG
BAN QUẢN LÝ DỰ ÁN ĐẦU TƯ XÂY DỰNG SỐ 02
THIẾT KẾ BẢN VẼ THI CÔNG
ĐÃ PHÊ DUYỆT
Bắc Giang, ngày.....tháng.....năm 20.....
HỌ VÀ TÊN NGƯỜI XÁC NHẬN: Nông Bằng Sơn
CHỨC VỤ: Phó giám đốc
CHỮ KÝ:.....

STT	SỐ BẢN VẼ	TÊN BẢN VẼ	GHI CHÚ
I	TXL	DANH MỤC BẢN VẼ / LIST OF DRAWINGS	
1	BG-TXL-Đ-01	Mặt bằng cấp điện động lực trạm xử lý nước thải Bắc Giang Dynamic power supply plan for Bac Giang WWTP	
2	BG-TXL-Đ-02	Khối lượng thiết bị MSB List of MSB cabinets	
3	BG-TXL-Đ-03	Sơ đồ 1 sợi MCC1 Single-wire diagram MCC1 cabinet	
4	BG-TXL-Đ-04	Sơ đồ 1 sợi MCC1 Single-wire diagram MCC1 cabinet	
5	BG-TXL-Đ-05	Khối lượng thiết bị MCC1 Quanlity of MCC1 cabinets	
6	BG-TXL-Đ-05A	Bơm thu bùn MCC1 Sludge pump MCC1	
7	BG-TXL-Đ-06	Bố trí tủ điện MCC2 Location of electrical cabinet MCC2	
8	BG-TXL-Đ-07	Khối lượng thiết bị MCC2 Quanlity of MCC2 cabinets	
9	BG-TXL-Đ-07A	Bơm thu bùn MCC2 Sludge pump MCC2	
10	BG-TXL-Đ-08	Khối lượng thiết bị MCC3 Quanlity of MCC3 cabinets	
11	BG-TXL-Đ-08A	Máy khuấy Javen MCC3 MixerJaven MCC3	
12	BG-TXL-Đ-09	Sơ đồ một sợi MCC4 Single-wire cabinet mcc4	
13	BG-TXL-Đ-10	Sơ đồ một sợi MCC4 Single-wire cabinet mcc4	
14	BG-TXL-Đ-11	Khối lượng thiết bị MCC4 Quanlity of MCC4 cabinets	
15	BG-TXL-Đ-11A	Máy khổi khí MCC4 Control air blower MCC4	
16	BG-TXL-Đ-12	Thống kê khối lượng hệ thống SCADA List of SCADA system	
17	BG-TXL-Đ-13	Nhà ép bùn Dewatering house	

PHÒNG QUẢN LÝ ĐÔ THỊ TP.BẮC GIANG
HỒ SƠ ĐÃ THẨM ĐỊNH
Theo văn bản thẩm định số 3887/BC-QLĐT
Ngày 25 tháng 12 năm 2020
Cán bộ chủ trì thẩm định.....

CÔNG TY CỔ PHẦN XÂY DỰNG VÀ MÔI TRƯỜNG VIỆT NAM

CÔNG TY CỔ PHẦN KỸ THUẬT SEEN
BẢN VẼ HOÀN CÔNG
Ngày.....tháng.....năm 20.....

Người lập	Chỉ huy trưởng công trình	Tư vấn Giám sát trưởng
	Lê Phi Hùng	Nguyễn M. Hùng

18	BG-TXL-Đ-14	Nhà ép bùn Dewatering house	
19	BG-TXL-Đ-15	Bản vẽ kích thước tủ LCP Layout & demicion of LCP panel	
20	BG-TXL-Đ-16	Bản vẽ kích thước tủ LCP Layout & demicion of LCP panel	
21	BG-TXL-Đ-17	Bản vẽ kích thước tủ LCP Layout & demicion of LCP panel	
22	BG-TXL-Đ-18	Bản vẽ kích thước tủ LCP Layout & demicion of LCP panel	
23	BG-TXL-Đ-19	Bản vẽ kích thước tủ LCP Layout & demicion of LCP panel	
24	BG-TXL-Đ-20	Bản vẽ kích thước tủ LCP Layout & demicion of LCP panel	
25	BG-TXL-Đ-21	Bản vẽ kích thước tủ LCP Layout & demicion of LCP panel	
26	BG-TXL-Đ-22	Bản vẽ kích thước tủ LCP Layout & demicion of LCP panel	
27	BG-TXL-Đ-23	Bản vẽ kích thước tủ LCP Layout & demicion of LCP panel	
28	BG-TXL-Đ-24	Bản vẽ kích thước tủ LCP Layout & demicion of LCP panel	
29	BG-TXL-Đ-25	Bản vẽ kích thước tủ LCP Layout & demicion of LCP panel	
30	BG-TXL-Đ-26	Nhà thổi khí Blower house	
31	BG-TXL-Đ-27	Bản vẽ mạch điều khiển Control circuit	
32	BG-TXL-Đ-28	Chi tiết tủ chiếu sáng Detail of lighting panel	
33	BG-TXL-Đ-29	Nhà quan trắc Monitoring house	

UBND THÀNH PHỐ BẮC GIANG
BAN QUẢN LÝ DỰ ÁN ĐẦU TƯ XÂY DỰNG SỐ 02
THIẾT KẾ BẢN VẼ THI CÔNG
ĐÃ PHÊ DUYỆT
Bắc Giang, ngày.....tháng.....năm 20.....
HỌ VÀ TÊN NGƯỜI XÁC NHẬN: Nông Bằng Sơn
CHỨC VỤ: Phó giám đốc
CHỮ KÝ:.....

PHÒNG QUẢN LÝ ĐÔ THỊ TP.BẮC GIANG
HỒ SƠ ĐÃ THẨM ĐỊNH
Theo văn bản thẩm định số 387/BC-QLĐT
Ngày 25 tháng 12 năm 2020
Cán bộ chủ trì thẩm định.....

CÔNG TY CỔ PHẦN XÂY DỰNG VÀ MÔI TRƯỜNG

CÔNG TY CỔ PHẦN KỸ THUẬT SEEN
BẢN VẼ HOÀN CÔNG
Ngày.....tháng.....năm 20.....

Người lập	Chỉ huy trưởng công trình	Tư vấn Giám sát trưởng
	Lê Phi Hùng	Nguyễn H. Hùng

UBND THÀNH PHỐ BẮC GIANG
BAN QUẢN LÝ DỰ ÁN ĐẦU TƯ XÂY DỰNG SỐ 02

THIẾT KẾ BẢN VẼ THI CÔNG
ĐÃ PHÊ DUYỆT

Bắc Giang, ngày.....tháng.....năm 20.....

HỌ VÀ TÊN NGƯỜI XÁC NHẬN: Nông Bằng Sơn
CHỨC VỤ: Phó giám đốc
CHỮ KÝ:.....

CÔNG TY CỔ PHẦN XÂY DỰNG VÀ MÔI THƯỜNG VIỆT NAM

ELECTRICAL INSTALLATION WORKS
BẢN VẼ LẮP ĐẶT ĐIỆN

PHÒNG QUẢN LÝ ĐÔ THỊ TP.BẮC GIANG

HỒ SƠ ĐÃ THẨM ĐỊNH

Theo văn bản thẩm định số....388/BC-QLĐT
Ngày.....25.....tháng....12....năm..2020..
Cán bộ chủ trì thẩm định.....

CÔNG TY CỔ PHẦN KỸ THUẬT SEEN		
BẢN VẼ HOÀN CÔNG Ngày.....tháng.....năm 20.....		
Người lập	Chỉ huy trưởng công trình	Tư vấn Giám sát trưởng
	Lê Phi Hùng	Nguyễn M. Hùng

MẶT BẰNG CẤP ĐIỆN ĐỘNG LỰC TRẠM XỬ LÝ NƯỚC THẢI BẮC GIANG THEO THIẾT KẾ ĐƯỢC PHÊ DUYỆT

DYNAMIC POWER SUPPLY PLAN FOR BAC GIANG WWTP ACCORDING TO DESIGN APPROVED

TỶ LỆ: 1/500-SCALE: 1/500

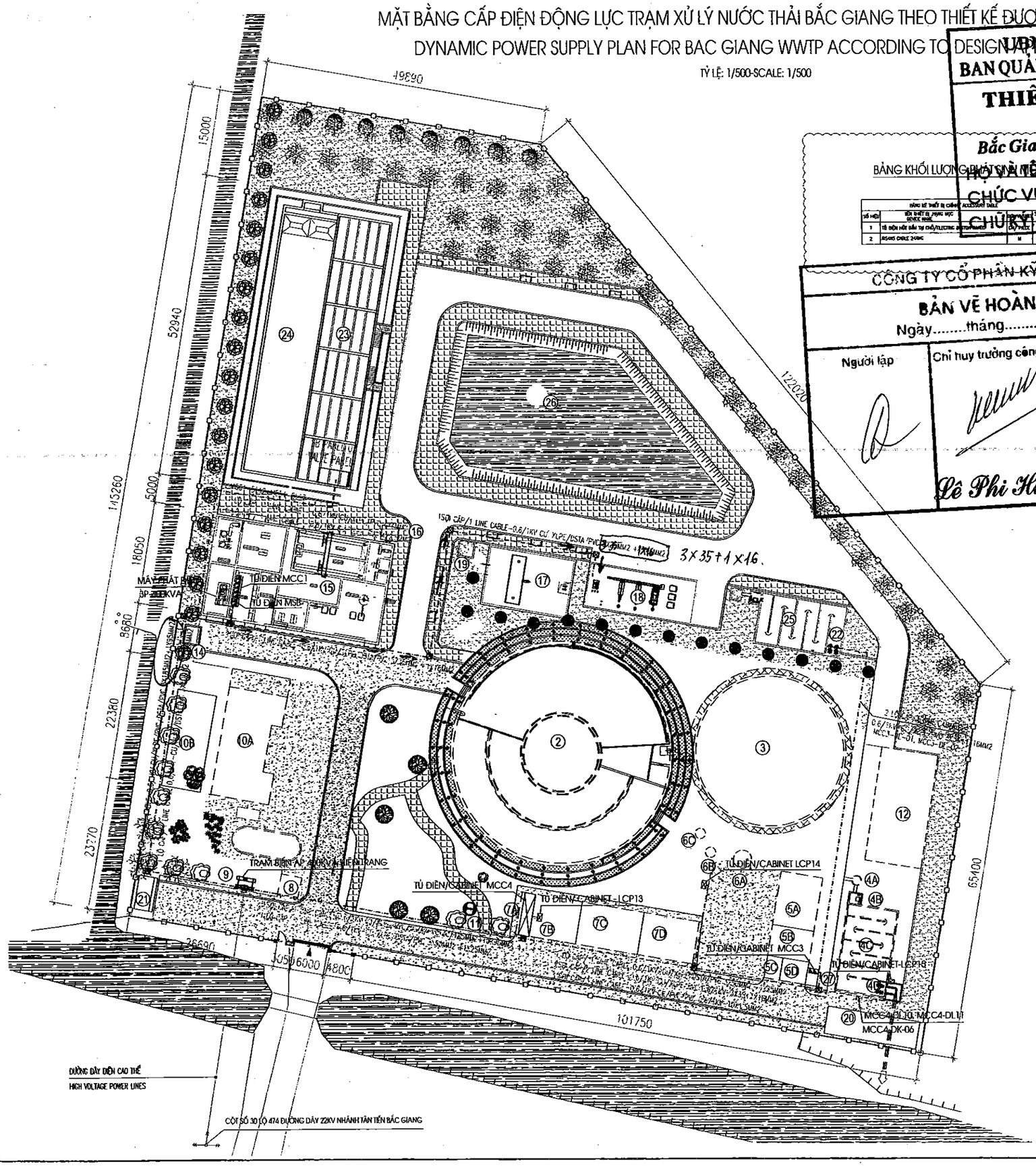

UBND THÀNH PHỐ BẮC GIANG
BAN QUẢN LÝ DỰ ÁN ĐẦU TƯ XÂY DỰNG SỐ 02

THIẾT KẾ BẢN VẼ THI CÔNG ĐÃ PHÊ DUYỆT

Bắc Giang, ngày.....tháng.....năm 20.....

HỌ VÀ TÊN NGƯỜI XÁC NHẬN: Nông Bằng Sơn

CHỨC VỤ: Phó giám đốc

CHỮ KÝ:

BẢNG KHỐI LƯỢNG PHỤ TRỢ

BẢNG KÊ THIẾT BỊ CHÍNH/ ACCESSORY TABLE			
SỐ HIỆU	TÊN THIẾT BỊ / TÊN VẬT TƯ DEVICE NAME	ĐƠN VỊ TÍNH UNIT	SỐ LƯỢNG AMOUNT
1	TỦ ĐIỀN NÚT BẤM TẠI CHỖ/ELECTRIC BUTTONPANEL	CÁI/ PIECE	1
2	RS485 CABLE 24WG	M	820

BẢNG KHỐI LƯỢNG THEO THIẾT KẾ ĐƯỢC PHÊ DUYỆT

BẢNG KÊ THIẾT BỊ CHÍNH/ ACCESSORY TABLE			
SỐ HIỆU	TÊN THIẾT BỊ / TÊN VẬT TƯ DEVICE NAME	ĐƠN VỊ TÍNH UNIT	SỐ LƯỢNG AMOUNT
1	MÁY PHÁT ĐIỆN 200KVA/ GENERATOR 400V	CÁI/PIECE	1
2	TỦ ĐIỆN/CABINET MSB	TỦ/CABINET	1
3	TỦ ĐIỆN/CABINET MCC1	TỦ/CABINET	1
4	TỦ /CABINET MCC2	TỦ/CABINET	1
5	TỦ/CABINET MCC3	TỦ/CABINET	1
6	TỦ ĐIỆN/CABINET MCC4	BỘ/SET	1
7	TỦ ĐIỀN NÚT BẤM TẠI CHỖ/ELECTRIC BUTTON PANEL	CÁI/ PIECE	15
8	HỆ THỐNG/ SYSTEM SCADA	HỆ THỐNG SYSTEM	1
9	HỆ THỐNG CHỐNG SÉT/ANTI-LIGHTNING SYSTEM	HỆ THỐNG SYSTEM	1
10	HỆ THỐNG CHIẾU SÁNG NGOÀI NHÀ/OUTDOOR LIGHTING SYSTEM	HỆ THỐNG SYSTEM	1
11	HỆ THỐNG CHIẾU SÁNG TRONG NHÀ/INDOOR LIGHTING SYSTEM	HỆ THỐNG SYSTEM	1
12	HỐ GA KỸ THUẬT/ TRAFFIC GAIN	HỐ	9
13	ỐNG CÁP NGẦM DẪN ĐỘNG LỰC/ASURSCRIBE PANDEMIC	M	700
14	ỐNG HDPE GÂN XOẮN/ TUBE HDPE D40/30	M	75
15	ỐNG HDPE GÂN XOẮN/ TUBE HDPE D65/50	M	250
16	ỐNG HDPE GÂN XOẮN/ TUBE HDPE D130/100	M	299

CÔNG TY CỔ PHẦN KỸ THUẬT SEEN

BẢN VẼ HOÀN CÔNG

Ngày.....tháng.....năm 20.....

Người lập	Chỉ huy trưởng công trình	Tư vấn Giám sát trưởng
	Lê Phi Hùng	

PHÒNG QUẢN LÝ ĐÔ THỊ TP.BẮC GIANG

ĐÃ THẨM ĐỊNH

Theo văn bản thẩm định số..388/QĐ-QLĐT

Ngày.....25.....tháng..12.....năm..2020.

Cán bộ chủ trì thẩm định.....

GHI CHÚ - NOTES:

- HỐ GA KỸ THUẬT/ TRAFFIC GAIN
- TỦ ĐIỆN/CABINET
- TUYẾN CÁP HẠ THẾ CHÔN NGẦM UNDERGROUND POWER CABLE

KÍ HIỆU NO.	TÊN CÔNG TRÌNH NAME OF WORKS	KÍ HIỆU NO.	TÊN CÔNG TRÌNH NAME OF WORKS
2	BỂ PHẢN ỨNG SINH HỌC OCO HIỆN TRẠNG EX. OCO TANK	10A	NHÀ ĐIỀU HÀNH HIỆN TRẠNG EX. ADMINISTRATION
3	BỂ LẮNG THỨ CẤP HIỆN TRẠNG EX. CLARIFIER TANK	10B	NHÀ ĂN XÂY MỚI NEW CANTEEN
4A	GIẾNG KHỬ KHÍ BỂ LẮNG HIỆN TRẠNG EX. DEGASSING WELL	11	TRẠM BƠM NỘI BỘ HIỆN TRẠNG EX. INTERNAL PUMPING STATION
4B	GIẾNG ĐO LƯU LƯỢNG HIỆN TRẠNG EX. MEASURING WELL	12	SÂN PHƠI BÙN HIỆN TRẠNG EX. SLUDGE DRYING BEDS
4C	BỂ TIẾP XÚC KHỬ TRÙNG HIỆN TRẠNG EX. CHLORINE CONTACT TANK	13	GIẾNG KHỬ KHÍ BỂ OCO HIỆN TRẠNG EX. DEGASSING WELL (OCO)
4D	TRẠM BƠM TRUNG CHUYỂN HIỆN TRẠNG EX. FINAL PUMPING STATION	14	HỐ VAN NƯỚC THẢI ĐẦU VÀO HIỆN TRẠNG INLET MANHOLE VALVE (NEW)
5A	PHÒNG ĐẶT MÁY ÉP BÙN HIỆN TRẠNG EX. SLUDGE DEWATERING ROOM	15	NHÀ TIỀN XỬ LÝ XÂY MỚI PRELIMINARY TREATMENT HOUSE (NEW)
5B	PHÒNG CHỨA CLO HIỆN TRẠNG EX. CHLORINE DRUM ROOM	16	HỐ VAN PHÂN PHỐI NƯỚC THẢI SEWAGE DISTRIBUTION MANHOLE (NEW)
5C	PHÒNG THÍ NGHIỆM EX. DISP. ROOM	17	BỂ CHỨA BÙN XÂY MỚI SLUDGE TANK (NEW)
5D	PHÒNG CHỨA BƠM ĐỊNH LƯỢNG HIỆN TRẠNG EX. CHLORINE DOSING ROOM	18	NHÀ ÉP BÙN XÂY MỚI SLUDGE DEWATERING ROOM (NEW)
6A	GIẾNG BƠM BÙN HIỆN TRẠNG EX. SLUDGE PUMPING STATION	19	TRẠM BƠM NỘI BỘ XÂY MỚI INTERNAL PUMPING STATION (NEW)
6B	GIẾNG THU BỌT HIỆN TRẠNG EX. SUPERNATANT SLUDGE WELL	20	NHÀ ĐỂ XE CHUYÊN DỤNG DEDICATED GARAGE (NEW)
6C	GIẾNG ĐO BÙN HIỆN TRẠNG EX. SLUDGE MEASURING WELL	21	NHÀ ĐỂ XE CÁN BỘ GARAGE FOR OFFICERS (NEW)
7A	PHÒNG ĐIỆN DIỀU KHIỂN NHÀ THỔI KHÍ HT EX. MCC ROOM	22	TRẠM BƠM TRUNG CHUYỂN MỚI EX. FINAL PUMPING STATION (NEW)
7B	PHÒNG ĐẶT MÁY THỔI KHÍ HIỆN TRẠNG EX. BLOWER ROOM	23	BỂ PHẢN ỨNG SINH HỌC XÂY MỚI BIOREACTOR (NEW)
7C	NHÀ KHO HIỆN TRẠNG EX. STORAGE	24	BỂ LẮNG THỨ CẤP XÂY MỚI CLARIFIER TANK (NEW)
7D	NHÀ XƯỞNG HIỆN TRẠNG EX. WORK SHOP	25	BỂ TIẾP XÚC KHỬ TRÙNG XÂY MỚI DISINFECTION CONTACT TANK (NEW)
8	NHÀ BẢO VỆ HIỆN TRẠNG EX. GUARD HOUSE	26	HỒ CẢNH QUAN LAKE (NEW)
9	TRẠM BIẾN ÁP HIỆN TRẠNG EX. TRANSFORMER STATION	27	TRẠM QUAN TRẮC QUALITY MONITORING STATION

BAN HÀNH-VERSION:

LẦN-MODIFIED 1: / /2020
LẦN-MODIFIED 2: / /2020
LẦN-MODIFIED 3: / /2020

ĐẠI DIỆN CHỦ ĐẦU TƯ
REPRESENTATIVE OF THE CLIENT

BAN QUẢN LÝ DỰ ÁN ĐẦU TƯ XÂY DỰNG SỐ 2 THÀNH PHỐ BẮC GIANG
CONSTRUCTION INVESTMENT PROJECT MANAGEMENT UNIT NO.2, BAC GIANG CITY

TÊN DỰ ÁN-PROJECT:

DỰ ÁN PHÁT TRIỂN CÁC ĐÔ THỊ HÀNH LANG TIỂU VÙNG SÔNG MÊKÔNG (GMS) LẦN 2
DỰ ÁN THÀNH PHẦN TỈNH BẮC GIANG
TREATMENT PLANT ITEM UNDER SECOND GREAT MEKONG SUBREGION CORRIDOR TOWNS DEVELOPMENT PROJECT (GMS) - BAC GIANG CITY SUBPROJECT

GIAI ĐOẠN THIẾT KẾ-DESIGN PHASE:

THIẾT KẾ BẢN VẼ ĐIỀU CHỈNH BỔ SUNG
DETAIL DESIGN DRAWINGS FOR ADDITIONAL ADJUSTMENTS

HẠNG MỤC-ITEMS:

PHẦN ĐIỆN
ELECTRICAL PARTS

TÊN BẢN VẼ-TITLE OF DRAWING:

MẶT BẰNG CẤP ĐIỆN ĐỘNG LỰC TRẠM XỬ LÝ NƯỚC THẢI BẮC GIANG
DYNAMIC POWER SUPPLY PLAN FOR BAC GIANG WWTP

NHÀ THẦU-CONSULTANT:

VINSE
CÔNG TY CỔ PHẦN XÂY DỰNG VÀ MÔI TRƯỜNG VIỆT NAM
VIET NAM CONSTRUCTION & ENVIRONMENT, JSC
ADD: 33/2A TRUNG YÊN 11 - CẦU GIẤY - HÀ NỘI
TEL: 04.36248598-FAX: 04.36248599-EMAIL: VICENMVNN.VN

DUYỆT-APPROVER:

CÔNG TY CỔ PHẦN XÂY DỰNG VÀ MÔI TRƯỜNG VIỆT NAM
NGUYỄN VIỆT HÙNG

CHỦ NHIỆM-MANAGER:

LÊ ANH TUẤN

KIỂM-CHECKED BY:

KS. HOÀNG TUẤN ANH

CHỦ TRÌ-CHIEF DESIGNER:

KS: LÊ MẠNH CƯỜNG

THIẾT KẾ-DESIGNER:

KS: NGUYỄN VĂN HUẤN

TỶ LỆ-SCALE:

HOÀN THÀNH-DATE: /2020

BẢN VẼ SỐ-DRAWING NO.: BG-TXL-D-01

BỐ TRÍ TỦ ĐIỆN MSB/ MAINTENANCE OF ELECTRIC CABINET MSB

OUTSIDE OF FRONT VIEW/ MẶT TRƯỚC TỦ

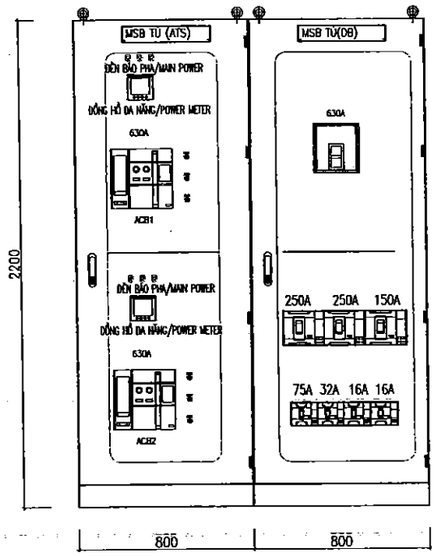

OUTSIDE OF OPEN THE FIST DOOR VIEW/ MẶT CÁNH TRONG

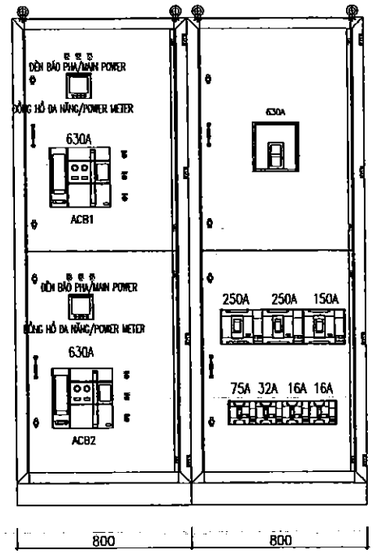

OUTSIDE OF BACK VIEW/ MẶT SAU TỦ

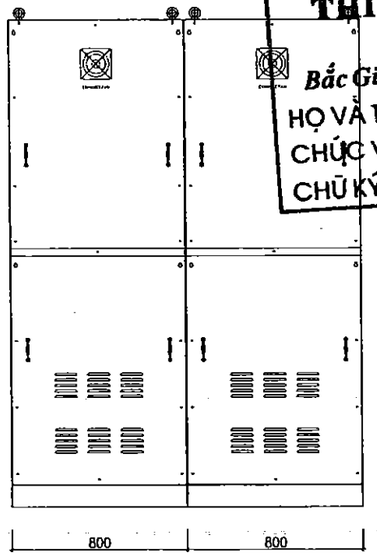

OUTSIDE OF SIDE VIEW/ MẶT BÊN

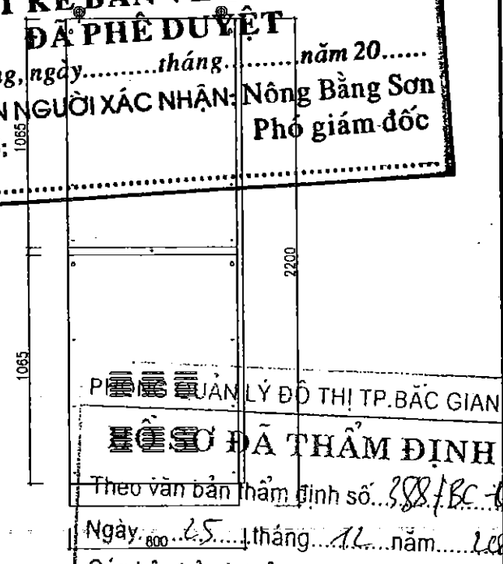

UBND THÀNH PHỐ BẮC GIANG
BAN QUẢN LÝ DỰ ÁN ĐẦU TƯ XÂY DỰNG SỐ 02
THIẾT KẾ BẢN VẼ THI CÔNG
ĐÃ PHÊ DUYỆT
Bắc Giang, ngày.....tháng.....năm 20.....
HỌ VÀ TÊN NGƯỜI XÁC NHẬN: Nông Bằng Sơn
CHỨC VỤ: Phó giám đốc
CHỮ KÝ:.....

PHÒNG QUẢN LÝ ĐÔ THỊ TP.BẮC GIANG
HỒ SƠ ĐÃ THẨM ĐỊNH
Theo văn bản thẩm định số 388/BC-QLĐT
Ngày 25 tháng 11 năm 2020
Cán bộ chủ trì thẩm định.....

OUTSIDE OF TOP VIEW/ MẶT TRÊN TỦ

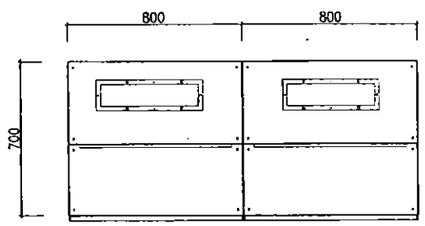

OUTSIDE OF BOTTOM VIEW/ MẶT DƯỚI TỦ

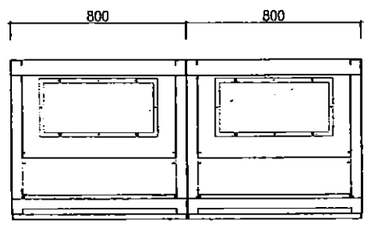

GHI CHÚ

1. KÍCH THƯỚC TỦ: 2X800X700X2200MM
2. ĐỘ DÀY 2MM
3. VẬT LIỆU: SƠN TĨNH ĐIỆN
4. MÀU SẮC: RAL7035
5. KIỂU TỦ: 2 LỚP CÁNH (LỚP CÁNH NGOÀI THIẾT KẾ TẤM MICA)
6. CÁP CÓ THỂ LUỒN LÊN Ở PHÍA TRÊN HOẶC PHÍA DÀY CỦA TỦ

NOTE:

1. CABINET DIMENSION RXSXC: 2X(800X700X2200MM)
2. THICKNESS 2MM
3. MATERIAL: ELECTROSTATIC PAINTING
4. COLOR: RAL7035
5. TWO PHO WING LAYERS
6. THE CABLE CAN BE RAISED AT THE TOP OR BOTTOM OF THE CABINET

BẢNG KHỐI LƯỢNG TỦ ĐIỆN MSB BỔ SUNG

GENERATING VOLUME OF ELECTRICAL CABINET MSB ACCORDING TO REALITY

STT/NO	TÊN THIẾT BỊ/ DEVICE NAME	ĐƠN VỊ UNIT	KHỐI LƯỢNG AMOUNT
I	TỦ ĐIỆN MCC2		
.	Khóa liên động cơ khí	bộ/set	2

THỐNG KÊ KHỐI LƯỢNG TỦ ĐIỆN MSB THEO THIẾT KẾ ĐƯỢC PHÊ DUYỆT / LIST OF MSB CABINET

STT/NO	TÊN THIẾT BỊ/ DEVICE NAME	ĐƠN VỊ UNIT	KHỐI LƯỢNG MASS	STT/NO	TÊN THIẾT BỊ/ DEVICE NAME	ĐƠN VỊ UNIT	KHỐI LƯỢNG MASS
I	TỦ ĐIỆN MSB/ ELECTRIC CABINET MSB			2	NGĂN PHÂN PHỐI DB/ DISTRIBUTION COMPARTMENT		
1	NGĂN ATS/ATS COMPARTMENT			–	VỎ TỦ ĐIỆN TRONG NHÀ KT: R800 X S700 X C2200MM SƠN TĨNH ĐIỆN RAL 7035 CABINET ENCLOSURE INDOOR, DIMENSION: R800XS700XC2200MM, ELECTROSTATIC PAINTING RAL 7035	TỦ CABINET	1
–	VỎ TỦ ĐIỆN TRONG NHÀ KT: R800 X S700 X C2200MM SƠN TĨNH ĐIỆN RAL 7035 CABINET ENCLOSURE INDOOR, DIMENSION: R800XS700XC2200MM, ELECTROSTATIC PAINTING RAL 7035	TỦ CABINET	1	–	ACB 3P–630A Icu>=36KA	CÁI/PIECE	1
–	ACB 4P–630A Icu>=36KA	CÁI/PIECE	2	–	MCCB 3P–250A Icu>=25KA	CÁI/PIECE	2
–	MCB 2P–16A Icu>=10KA	CÁI/PIECE	4	–	MCCB 3P–150A Icu>=25KA	CÁI/PIECE	1
–	BIẾN DÒNG ĐO LƯỜNG 630/5A /CURRENT TRANSFORMER	BỘ/SET	6	–	MCCB 3P–50A Icu>=25KA	CÁI/PIECE	1
–	CHỐNG SÉT LAN TRUYỀN HẠ THẾ/ LOW VOLTAGE SURGE PROTECTION DEVICE	BỘ/SET	1	–	MCCB 3P–32A Icu>=25KA	CÁI/PIECE	1
–	BỘ BẢO VỆ MẤT PHA/ PHASE LOSS PROTECTION	BỘ/SET	2	–	MCCB 3P–16A Icu>=18KA	CÁI/PIECE	1
–	CẦU TRÌ 1P–5A / FUSE 1P–5A	CÁI/PIECE	6	–	MCCB 2P–40A Icu>=18KA	CÁI/PIECE	1
–	ĐÈN BÁO PHA 220VAC (ĐỎ–VÀNG–XANH)/ PHASE INDICATOR LIGHT 220 VAC (RED – YELLOW – GREEN)	CÁI/PIECE	6	–	CHUYỂN MẠCH 3 VỊ TRÍ, 2NO/ SWITCHING	CÁI/PIECE	1
–	ĐÈN BÁO TRẠNG THÁI 220VAC (ĐỎ–VÀNG–XANH)/ INDICATOR LIGHT 220 VAC (RED – YELLOW – GREEN)	CÁI/PIECE	6	–	QUẠT THÔNG GIÓ TỦ ĐIỆN / VENTILATOR OF CABINET	CÁI/PIECE	1
–	ĐỒNG HỒ ĐA CHỨC NĂNG (P,Q,U,I,COS PHI...) / MULTI-FUNCTIONAL METER	BỘ/SET	2	–	ĐÈN CHIẾU SÁNG TỦ ĐIỆN/ LIGHTS OF CABINET	CÁI/PIECE	1
–	BỘ ĐIỀU KHIỂN ATS/ ATS CONTROLLER	BỘ/SET	1	–	CÔNG TẮC CỬA/ DOOR SWITCH	CÁI/PIECE	1
–	RELAY TRUNG GIAN 220VAC/ INTERMEDIATE RELAY 220 VAC	BỘ/SET	10	–	CẢM BIẾN NHIỆT ĐỘ CHO QUẠT/ TEMPERATURE SENSOR FOR FAN	CÁI/PIECE	1
–	QUẠT THÔNG GIÓ TỦ ĐIỆN/ VENTILATOR OF CABINET	CÁI/PIECE	1	–	CẢM BIẾN NHIỆT ĐỘ CHO SẤY/ TEMPERATURE SENSOR FOR DRYING	CÁI/PIECE	1
–	ĐÈN CHIẾU SÁNG TỦ/ LIGHTS OF CABINET	CÁI/PIECE	1	–	SẤY TỦ ĐIỆN/ DRYER FOR CABINET	CÁI/PIECE	1
–	CÔNG TẮC CỬA/ DOOR SWITCH	CÁI/PIECE	1	–	Ổ CẮM ĐƠN 3 CHẤU 16A	CÁI/PIECE	1
–	CẢM BIẾN NHIỆT ĐỘ CHO QUẠT/ TEMPERATURE SENSOR FOR FAN	CÁI/PIECE	1	–	THANH CÁI/ BUSBAR	LÔ	1
–	CẢM BIẾN NHIỆT ĐỘ CHO SẤY/ TEMPERATURE SENSOR FOR DRYING	CÁI/PIECE	1	–	CẦU ĐẤU ĐỘNG LỰC/TERMINAL	LÔ	1
–	SẤY TỦ ĐIỆN/ DRYER FOR CABINET	CÁI/PIECE	1	–	CẦU ĐẤU ĐIỀU KHIỂN/TERMINAL	LÔ	1
–	THANH CÁI/ BUSBAR	LÔ	1	–	PHỤ KIỆN LẮP ĐẶT/ ACESSORIES	LÔ	1
–	CẦU ĐẤU ĐIỀU KHIỂN/ TERMINAL	LÔ	1				
–	PHỤ KIỆN LẮP ĐẶT/ ACESSORIES	LÔ	1				

CÔNG TY CỔ PHẦN KỸ THUẬT SEEN

BẢN VẼ HOÀN CÔNG
Ngày.....tháng.....năm 20.....

Người lập	Chỉ huy trưởng công trình	Tư vấn Giám sát trưởng
	Lê Phi Hùng	Nguyễn Hữu Thắng

BAN HÀNH–VERSION:

LẦN -MODIFIED 1: / /2020
LẦN–MODIFIED 2: / /2020
LẦN–MODIFIED 3: / /2020

ĐẠI DIỆN CHỦ ĐẦU TƯ
REPRESENTATIVE OF THE CLIENT
BAN QUẢN LÝ DỰ ÁN ĐẦU TƯ XÂY DỰNG SỐ 2 THÀNH PHỐ BẮC GIANG
CONSTRUCTION INVESTMENT PROJECT MANAGEMENT UNIT NO.2, BAC GIANG CITY

TÊN DỰ ÁN–PROJECT:
DỰ ÁN PHÁT TRIỂN CÁC ĐÔ THỊ HÀNH LANG TIỂU VÙNG SÔNG MÊKÔNG (GMS) LẦN 2 DỰ ÁN THÀNH PHẦN TỈNH BẮC GIANG
TREATMENT PLANT ITEM UNDER SECOND GREAT MEKONG SUBREGION CORRIDOR TOWNS DEVELOPMENT PROJECT (GMS) - BAC GIANG CITY SUBPROJECT

GIAI ĐOẠN THIẾT KẾ–DESIGN PHASE:
THIẾT KẾ BẢN VẼ ĐIỀU CHỈNH BỔ SUNG
DETAIL DESIGN DRAWINGS FOR ADDITIONAL ADJUSTMENTS

HẠNG MỤC–ITEMS:
PHẦN ĐIỆN
ELECTRICAL PARTS

TÊN BẢN VẼ–TITLE OF DRAWING:
BỐ TRÍ TỦ ĐIỆN MSB
MAINTENANCE OF ELECTRIC CABINET MSB

NHÀ THẦU–CONSULTANT:
VINSE
CÔNG TY CỔ PHẦN XÂY DỰNG VÀ MÔI TRƯỜNG VIỆT NAM
VIET NAM CONSTRUCTION & ENVIRONMENT., JSC
ADD: 33/2A TRUNG YÊN 11 – CẦU GIẤY – HÀ NỘI
TEL: 04.36248598–FAX: 04.36248599–EMAIL: VICEM@VINSE.VN

DUYỆT–APPROVER: NGUYỄN VIỆT HƯNG
CHỦ NHIỆM–MANAGER: LÊ ANH TUẤN
KIỂM–CHECKED BY: KS. HOÀNG TUẤN ANH
CHỦ TRÌ–CHIEF DESIGNER: KS: LÊ MẠNH CƯỜNG
THIẾT KẾ–DESIGNER: KS: NGUYỄN VĂN HUẤN

TỶ LỆ–SCALE:

HOÀN THÀNH–DATE: /2020

BẢN VẼ SỐ–DRAWING NO.: BG–TXL–Đ–02

BẢN VẼ THIẾT KẾ ĐƯỢC PHÊ DUYỆT

SƠ ĐỒ MỘT SỢI TỦ MCC1-NHÀ TIỀN XỬ LÝ

SINGLE-WIRE DIAGRAM MCC1 CABINET - PRE-TREATMENT BUILDING

UBND THÀNH PHỐ BẮC GIANG
BAN QUẢN LÝ DỰ ÁN ĐẦU TƯ XÂY DỰNG SỐ 02

THIẾT KẾ BẢN VẼ THI CÔNG ĐÃ PHÊ DUYỆT

Bắc Giang, ngày.....tháng.....năm 20.....

HỌ VÀ TÊN NGƯỜI XÁC NHẬN: Nông Bằng Sơn

CHỨC VỤ: Phó giám đốc

CHỮ KÝ:.....

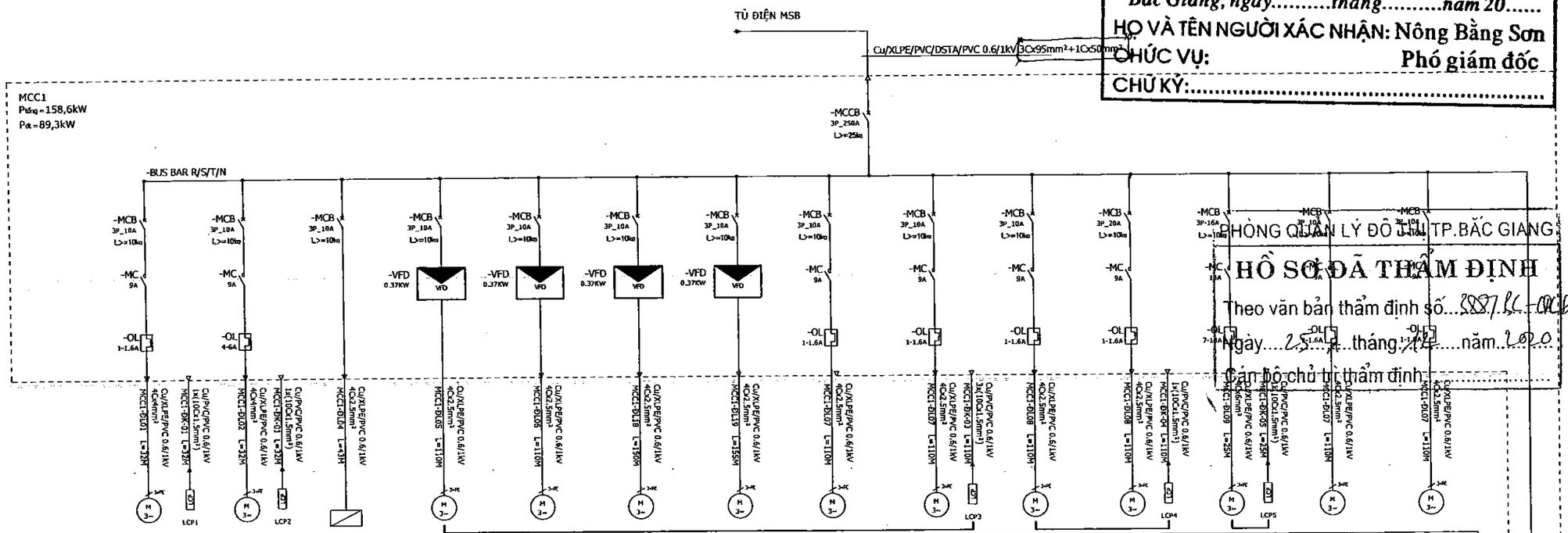

THIẾT BỊ															
STT	-	-	MAY TACH CAT	-	-	-	-	-	-	-	-	-	-	-	-
CÔNG SUẤT	0,55KW	2,2KW	1,1KW	0.2KW	0.2KW	0.2KW	0.2KW	0.55KW	0,55KW	0.55KW	0.55KW	4KW	0,55KW	0,55KW	
TÊN TỦ	VIT TAI RAC	MAY EP RAC	TU DIEN MAY TACH CAT	BOM DINH LUONG PAC 01	BOM DINH LUONG PAC 02	BOM DINH LUONG PAC 03	BOM DINH LUONG PAC 04	MAY KHUAY PAC 1	MAY KHUAY PAC2	MAY KHUAY TAO BONG 1	MAY KHUAY TAO BONG 2	QUAT HUT KHI 3500m3	BOM THU BUN 1	BOM THU BUN 2	
GIAI ĐOẠN LĐ	GIAI ĐOẠN 2	GIAI ĐOẠN 2	GIAI ĐOẠN 2	GIAI ĐOẠN 2	GIAI ĐOẠN 2	GIAI ĐOẠN CẢI TẠO	GIAI ĐOẠN CẢI TẠO	GIAI ĐOẠN 2	GIAI ĐOẠN 2	GIAI ĐOẠN 2	GIAI ĐOẠN CẢI TẠO	GIAI ĐOẠN 2	GIAI ĐOẠN 2	GIAI ĐOẠN 2	

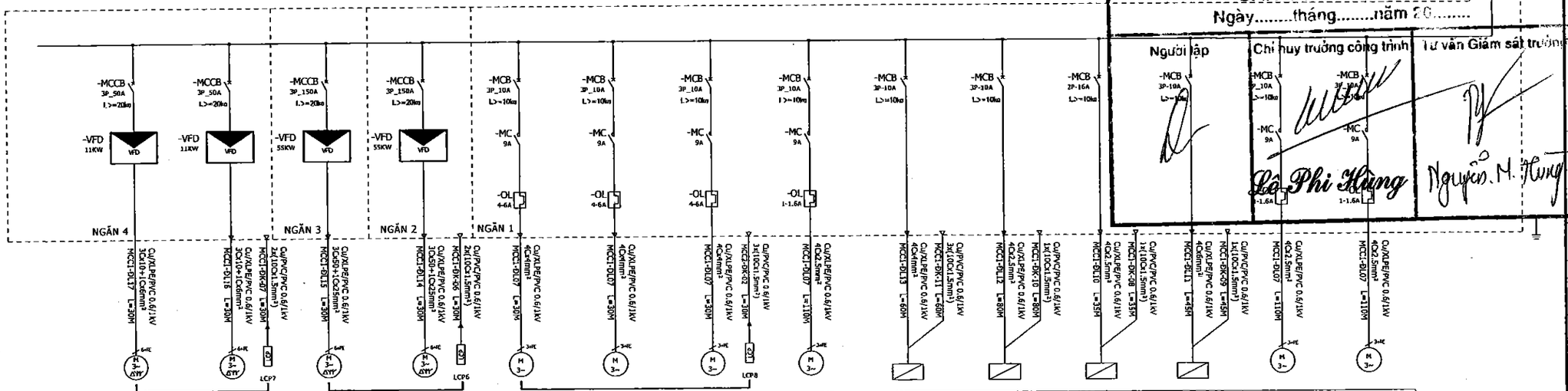

THIẾT BỊ														
STT	-	-	-	-	-	-	-	-	VALVE PANEL	SB PANEL 02	SC PANEL	SB PANEL 01	-	-
CÔNG SUẤT	11KW	11KW	55KW	55KW	2,2KW	2,2KW	2,2KW	0,55KW	2 KW	1,1KW	1.1KW	0,55KW	0,55KW	0,55KW
TÊN TỦ	MÁY THỔI KHÍ 04	MÁY THỔI KHÍ 03	MÁY THỔI KHÍ 02	MÁY THỔI KHÍ 01	MÁY NÉN KHÍ 1	MÁY NÉN KHÍ 2	THIET BI KHI NEN	BOM CAT	TU DIEN DIEU KHIEN VAN	TU DIEN CAU GAT BUN	TU DIEN SONG CHAN RAC	TU DIEN CAU CAO CAT	BOM THU BUN 4	BOM THU BUN 3
VỊ TRÍ ĐẶT	GIAI ĐOẠN 2	GIAI ĐOẠN 2	GIAI ĐOẠN 2	GIAI ĐOẠN 2	GIAI ĐOẠN 2	GIAI ĐOẠN 2	GIAI ĐOẠN 2	GIAI ĐOẠN 2	GIAI ĐOẠN 2	GIAI ĐOẠN 2	GIAI ĐOẠN 2	GIAI ĐOẠN 2	GIAI ĐOẠN 2	GIAI ĐOẠN 2

PHÒNG QUẢN LÝ ĐÔ THỊ TP.BẮC GIANG

HỒ SƠ ĐÃ THẨM ĐỊNH

Theo văn bản thẩm định số...2887/QĐ-QLĐT

Ngày....25....tháng....12....năm..2020

Cán bộ chủ trì thẩm định:.....

CÔNG TY CỔ PHẦN KỸ THUẬT SEEN

BẢN VẼ HOÀN CÔNG

Ngày.....tháng.....năm 20.....

Người lập	Chỉ huy trưởng công trình	Tư vấn Giám sát trưởng
	Lê Phi Hùng	Nguyễn M. Hùng

BAN HÀNH–VERSION:

LẦN–MODIFIED 1: / /2020
LẦN–MODIFIED 2: / /2020
LẦN–MODIFIED 3: / /2020

ĐẠI DIỆN CHỦ ĐẦU TƯ
REPRESENTATIVE OF THE CLIENT
BAN QUẢN LÝ DỰ ÁN ĐẦU TƯ XÂY DỰNG SỐ 2 THÀNH PHỐ BẮC GIANG
CONSTRUCTION INVESTMENT PROJECT MANAGEMENT UNIT NO.2, BAC GIANG CITY

TÊN DỰ ÁN–PROJECT:
DỰ ÁN PHÁT TRIỂN CÁC ĐÔ THỊ HÀNH LANG TIỂU VÙNG SÔNG MÊKÔNG (GMS) LẦN 2
DỰ ÁN THÀNH PHẦN TỈNH BẮC GIANG
TREATMENT PLANT ITEM UNDER SECOND GREAT MEKONG SUBREGION CORRIDOR TOWNS DEVELOPMENT PROJECT (GMS) - BAC GIANG CITY SUBPROJECT

GIAI ĐOẠN THIẾT KẾ–DESIGN PHASE:
THIẾT KẾ BẢN VẼ ĐIỀU CHỈNH BỔ SUNG
DETAIL DESIGN DRAWINGS FOR ADDITIONAL ADJUSTMENTS

HẠNG MỤC–ITEMS:
PHẦN ĐIỆN
ELECTRICAL PARTS

TÊN BẢN VẼ–TITLE OF DRAWING:
SƠ ĐỒ MỘT SỢI TỦ MCC1-NHÀ TIỀN XỬ LÝ
SINGLE-WIRE DIAGRAM MCC1 CABINET PRE-TREATMENT BUILDING

NHÀ THẦU–CONSULTANT:
VINSE
CÔNG TY CỔ PHẦN XÂY DỰNG VÀ MÔI TRƯỜNG VIỆT NAM
VIET NAM CONSTRUCTION & ENVIRONMENT...JSC
ADD: 33/2A TRUNG YÊN 11 – CẦU GIẤY – HÀ NỘI
TEL: 04.36248580–FAX: 04.36248582–EMAIL: VICEM@VNN.VN

DUYỆT–APPROVER:
NGUYỄN VIỆT HƯNG

CHỦ NHIỆM–MANAGER:
LÊ ANH TUẤN

KIỂM–CHECKED BY:
KS. HOÀNG TUẤN ANH

CHỦ TRÌ–CHIEF DESIGNER:
KS: LÊ MẠNH CƯỜNG

THIẾT KẾ–DESIGNER:
KS: NGUYỄN VĂN HUẤN

TỶ LỆ–SCALE:

HOÀN THÀNH–DATE: /2020

BẢN VẼ SỐ–DRAWING NO.: BG-TXL-Đ-03

~~UBND THÀNH PHỐ BẮC GIANG~~

BAN QUẢN LÝ DỰ ÁN ĐẦU TƯ XÂY DỰNG SỐ 02

THIẾT KẾ BẢN VẼ THI CÔNG
ĐÃ PHÊ DUYỆT

Bắc Giang, ngày.....tháng.....năm 20.....

HỌ VÀ TÊN NGƯỜI XÁC NHẬN: Nông Bằng Sơn

CHỨC VỤ: Phó giám đốc

CHỮ KÝ:.....

BẢN VẼ ĐIỀU CHỈNH

SƠ ĐỒ MỘT SỢI TỦ MCC1-NHÀ TIỀN XỬ LÝ

SINGLE-WIRE DIAGRAM MCC1 CABINET - PRE-TREATMENT BUILDING

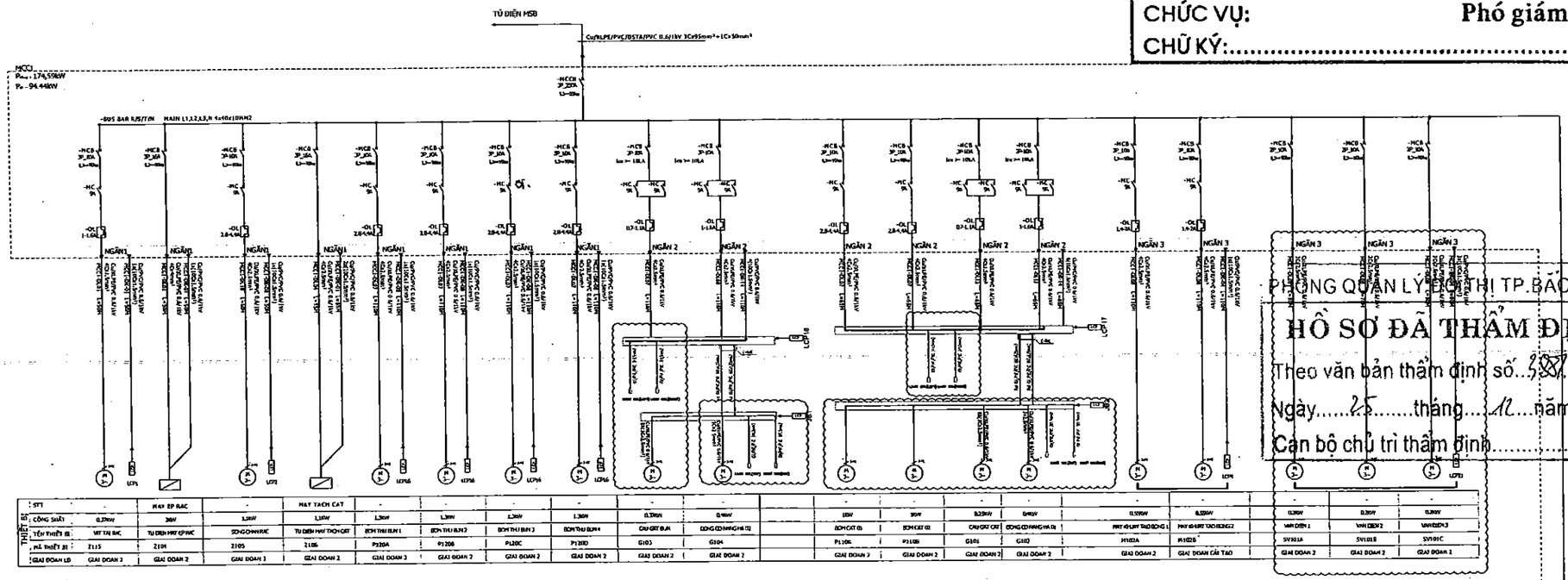

STT		MAY EP BAC	-	MAY TACH CAT	-	-	-	-	-	-	-	-	-	-	-	-	-	-	-	-	-	-	-	-	-
THIẾT BỊ	CÔNG SUẤT	30kW	1,5kW	1,5kW	1,5kW	1,5kW	1,5kW	0,75kW	0,4kW	15kW	30kW	0,25kW	0,4kW	0,55kW	0,55kW	0,25kW	0,25kW	0,25kW	0,25kW	0,25kW	0,25kW	0,25kW	0,25kW	0,25kW	0,25kW
	TÊN THIẾT BỊ	MÁY TẠI BAC	TỦ ĐIỆN MÁY EP BAC	SONG CHẮN RÁC	TỦ ĐIỆN MÁY TÁCH CÁT	ECH THU BÙN 1	ECH THU BÙN 2	ECH THU BÙN 3	ECH THU BÙN 4	CÂU CÁT BỂ A	CONG CỘ MÁNG HÒA (1)	BƠM CẤP CÁT	CONG CỘ MÁNG HÒA (2)	BƠM 40 LÝ TÁCH BỌNG 1	BƠM 40 LÝ TÁCH BỌNG 2	VAN ĐIỆN 1	VAN ĐIỆN 2	VAN ĐIỆN 3	SV301A	SV101B	SV101C			
	MÃ THIẾT BỊ	Z115	Z104	Z105	Z106	P320A	P120B	P120C	P120D	G103	G104	P110C	P110D	G101	G102	M102A	M102B							
	GIAI ĐOẠN LĐ	GIAI ĐOẠN 3	GIAI ĐOẠN 2	GIAI ĐOẠN 3	GIAI ĐOẠN 2	GIAI ĐOẠN 3	GIAI ĐOẠN 2	GIAI ĐOẠN 2	GIAI ĐOẠN 2	GIAI ĐOẠN 2	GIAI ĐOẠN 2	GIAI ĐOẠN 2	GIAI ĐOẠN 2	GIAI ĐOẠN 2	GIAI ĐOẠN 2	GIAI ĐOẠN CẢI TẠO							

STT																							
THIẾT BỊ	CÔNG SUẤT	15kW	15kW	1,8kW	30W	2,5kW	3,5kW	55kW	59kW	0,25kW	0,25kW	1,5kW	1,5kW	0,5kW	0,25kW	0,25kW	0,25kW	0,25kW	0,25kW	0,25kW	0,25kW	0,25kW	0,25kW
	TÊN THIẾT BỊ	MÁY THỔI KHÍ 01	MÁY THỔI KHÍ 02	PHÒNG NÂNG	QUẠT HÚT MÙI 2500m3	DONG CO XU LY MLE 1	DONG CO XU LY MLE 2	MÁY THỔI KHÍ 01	MÁY THỔI KHÍ 02	QUẠT THÔNG GIÓ 1	QUẠT THÔNG GIÓ 2	MÁY BƠM BỂ 1	MÁY BƠM BỂ 2	THIẾT BỊ KHÁC	ECH ĐỊNH LƯỢNG PAC 01	ECH ĐỊNH LƯỢNG PAC 02	ECH ĐỊNH LƯỢNG PAC 03	ECH ĐỊNH LƯỢNG PAC 04	MÁY GIẢM PAC 1	MÁY GIẢM PAC 2			
	MÃ THIẾT BỊ	B104D	B104C	HOIST	F104	BF101A	BF101B	B104B	B104A	F103A	F102B	C101A	C101B	C101C	P101A	P101B	P101C	P101D	M101A	M101B			
	VỊ TRÍ ĐẶT	GIAI ĐOẠN 2	GIAI ĐOẠN 2	GIAI ĐOẠN 2	GIAI ĐOẠN 2	GIAI ĐOẠN 2	GIAI ĐOẠN 2	GIAI ĐOẠN 2	GIAI ĐOẠN 2	GIAI ĐOẠN 2	GIAI ĐOẠN 2	GIAI ĐOẠN 2	GIAI ĐOẠN 2	GIAI ĐOẠN 2	GIAI ĐOẠN 2	GIAI ĐOẠN 2	GIAI ĐOẠN 2	GIAI ĐOẠN CẢI TẠO	GIAI ĐOẠN CẢI TẠO	GIAI ĐOẠN 2	GIAI ĐOẠN 2	GIAI ĐOẠN 2

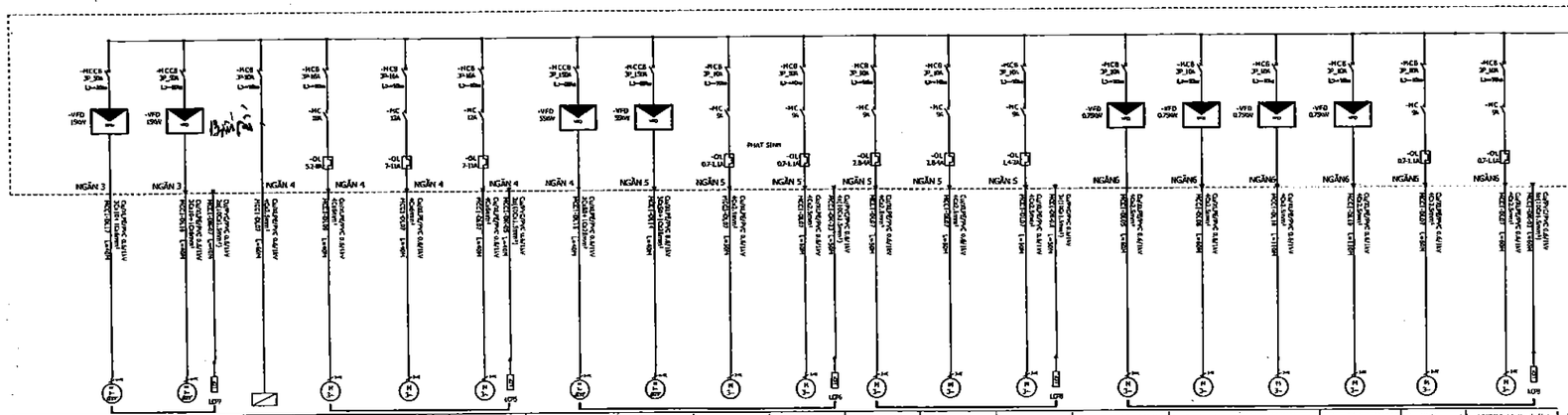

PHÒNG QUẢN LÝ ĐÔ THỊ TP.BẮC GIANG

HỒ SƠ ĐÃ THẨM ĐỊNH

Theo văn bản thẩm định số..388/SC-QLĐT

Ngày.....25.....tháng.....12.....năm.....2020

Cán bộ chủ trì thẩm định.....

GHI CHÚ

- BỔ XUNG CÁP CU/XLPE/PVC 3X2.5MM2 CHO VAN ĐIỆN
- BỔ XUNG CÁP CU/XLPE/PVC 2X1.5MM2 CHO ĐÂN GẠT BÈ LẮNG SƠ CẤP VÀ THỨ CẤP

CÔNG TY CỔ PHẦN KỸ THUẬT SEEN

BẢN VẼ HOÀN CÔNG

Ngày.....tháng.....năm 20.....

Người lập	Chỉ huy trưởng công trình	Tư vấn Giám sát trưởng
		LÊ ANH TUẤN

BAN HÀNH–VERSION:

LẦN–MODIFIED 1: / /2020
LẦN–MODIFIED 2: / /2020
LẦN–MODIFIED 3: / /2020

ĐẠI DIỆN CHỦ ĐẦU TƯ
REPRESENTATIVE OF THE CLIENT
BAN QUẢN LÝ DỰ ÁN ĐẦU TƯ XÂY DỰNG SỐ 2 THÀNH PHỐ BẮC GIANG
CONSTRUCTION INVESTMENT PROJECT MANAGEMENT UNIT NO.2, BAC GIANG CITY

TÊN DỰ ÁN–PROJECT:
DỰ ÁN PHÁT TRIỂN CÁC ĐÔ THỊ HÀNH LANG TIỂU VÙNG SÔNG MÊKÔNG (GMS) LẦN 2
DỰ ÁN THÀNH PHẦN TỈNH BẮC GIANG
TREATMENT PLANT ITEM UNDER SECOND GREAT MEKONG SUBREGION CORRIDOR TOWNS DEVELOPMENT PROJECT (GMS) - BAC GIANG CITY SUBPROJECT

GIAI ĐOẠN THIẾT KẾ–DESIGN PHASE:
THIẾT KẾ BẢN VẼ ĐIỀU CHỈNH BỔ SUNG
DETAIL DESIGN DRAWINGS FOR ADDITIONAL ADJUSTMENTS

HẠNG MỤC–ITEMS:
PHẦN ĐIỆN
ELECTRICAL PARTS

TÊN BẢN VẼ–TITLE OF DRAWING:
BẢN VẼ ĐIỀU CHỈNH
SƠ ĐỒ MỘT SỢI TỦ MCC1-NHÀ TIỀN XỬ LÝ
SINGLE-WIRE DIAGRAM MCC1 CABINET
PRE-TREATMENT BUILDING

NHÀ THẦU–CONSULTANT:
VINSE
CÔNG TY CỔ PHẦN XÂY DỰNG VÀ MÔI TRƯỜNG VIỆT NAM
VIET NAM CONSTRUCTION & ENVIRONMENT, JSC
ADD: 33/2A TRUNG YÊN 11 – CẦU GIẤY – HÀ NỘI
TEL: 04.36248586–FAX: 04.36248595–EMAIL: VICMP@VSN

DUYỆT–APPROVER:
CÔNG TY CỔ PHẦN XÂY DỰNG VÀ MÔI TRƯỜNG VIỆT NAM
NGUYỄN VIỆT HÙNG

CHECKED BY:
KS. HOÀNG TUẤN ANH

CHỦ TRÌ–CHIEF DESIGNER:
Lê Phi Hùng
KS: LÊ MẠNH CƯỜNG

THIẾT KẾ–DESIGNER:
KS: NGUYỄN VĂN HUẤN

TỶ LỆ–SCALE:

HOÀN THÀNH–DATE: /2020

BẢN VẼ SỐ–DRAWING NO.: BG-DZ-D-04

THỐNG KÊ KHỐI LƯỢNG TỦ ĐIỆN MCC1 THEO THIẾT KẾ ĐƯỢC PHÊ DUYỆT

STT/NO	TÊN THIẾT BỊ/ DEVICE NAME	ĐƠN VỊ/UNIT	K.LƯỢNG K.LƯỢNG
I	TỦ ĐIỆN MCC1/ MCC1 CABINET		
1	Ngăn 1/ Compartment 1		
-	Vỏ tủ điện trong nhà, KT: R800xS800xC2200mm, sơn tĩnh điện RAL 7035 Cabinet enclosure indoor, dimension: R800xS800xC2200mm,RAL 7035	tủ/ cabinet	1
-	MCCB 3P-250A Icu >=25kA	cái/piece	1
-	MCB 3P-20A Icu >=10kA	cái/piece	1
-	MCB 3P-16A Icu >=10kA	cái/piece	2
-	MCB 3P-10A Icu >=10kA	cái/piece	22
-	MCB 2P-16A Icu >=10kA	cái/piece	2
-	Biến tần 3P 400V 0.37kW/ INVERTER 3P 400V 0.37kW	cái/piece	4
-	Contactor 18A, 220VAC	cái/piece	1
-	Contactor 9A, 220VAC	cái/piece	14
-	Relay nhiệt/ Thermal relay	cái/piece	14
-	Chuyển mạch 3 vị trí, 2NO/ 3-position switch 2NO	cái/piece	24
-	Nút nhấn có đèn 220VAC, màu xanh, 1NO/ Button with light 220 VAC, green INO	cái/piece	24
-	Nút nhấn có đèn 220VAC, màu đỏ, 1NC/ Button with light 220 VAC, red INC	cái/piece	24
-	Đèn báo 220VAC, màu vàng/ Signal light 220 VAC, yellow	cái/piece	24
-	Relay trung gian 220VAC/ Intermediate relay 220 VAC	bộ/set	80
-	Quạt thông gió tủ điện/ Ventilator for cabinet	cái/piece	1
-	Đèn chiếu sáng tủ/Lights for cabinet	cái/piece	1
-	Công tắc cửa/ Door switch	cái/piece	1
-	Cảm biến nhiệt độ cho quạt/ Thermal sensor for fan	cái/piece	1
-	Cảm biến nhiệt độ cho sấy/ Thermal sensor for drying	cái/piece	1
-	Sấy tủ điện/ Dryer for cabinet	cái/piece	1
-	Ổ cắm đơn 3 chấu, 16A/ 16A 3 pin single socket	cái/piece	1
-	Thanh cái/Busbar	lô	1
-	Cầu đấu động lực/Dynamic terminal	lô	1
-	Cầu đấu điều khiển/ Control terminal	lô	1
-	Phụ kiện lắp đặt/ Accessories	lô	1
2	Ngăn 2/Compartment 2		
-	Vỏ tủ điện trong nhà, KT: R800xS800xC2200mm, sơn tĩnh điện RAL 7035 Cabinet enclosure indoor, dimension: R800xS800xC2200mm,RAL 7035	tủ/ cabinet	1
-	MCCB 3P-150A Icu >=20kA	cái/piece	1
-	MCB 2P-16A Icu >=10kA	cái/piece	1
-	Biến tần 3P, 400VAC, 55kW/ INVERTER 3P, 400VAC, 55kW	bộ/set	2
-	Chuyển mạch 3 vị trí, 2NO/ 3-position switch 2NO	cái/piece	1
-	Nút nhấn có đèn 220VAC, màu xanh, 1NO/ Button with light 220 VAC, green INO	cái/piece	1
-	Nút nhấn có đèn 220VAC, màu đỏ, 1NC/ Button with light 220 VAC, red INC	cái/piece	1
-	Đèn báo 220VAC, màu vàng/ Signal light 220 VAC, yellow	cái/piece	1
-	Relay trung gian 220VAC/ Intermediate relay 220 VAC	bộ/set	5
-	Quạt thông gió tủ điện/ Ventilator for cabinet	cái/piece	1
-	Đèn chiếu sáng tủ/Lights for cabinet	cái/piece	1
-	Công tắc cửa/ Door switch	cái/piece	1
-	Cảm biến nhiệt độ cho quạt/ Thermal sensor for fan	cái/piece	1
-	Cảm biến nhiệt độ cho sấy/ Thermal sensor for drying	cái/piece	1
-	Sấy tủ điện/ Dryer for cabinet	cái/piece	1
-	Thanh cái/Busbar	lô	1
-	Cầu đấu động lực/Dynamic terminal	lô	1
-	Cầu đấu điều khiển/ Control terminal	lô	1
-	Phụ kiện lắp đặt/ Accessories	lô	1
3	Ngăn 3/ Compartment 3		
-	Vỏ tủ điện trong nhà, KT: R800xS800xC2200mm, sơn tĩnh điện RAL 7035 Cabinet enclosure indoor, dimension: R800xS800xC2200mm,RAL 7035	tủ/ cabinet	1
-	MCCB 3P-150A Icu >=20kA	cái/piece	1
-	MCB 2P-16A Icu >=10kA	cái/piece	1
-	Biến tần 3P, 400VAC, 55kW/ INVERTER 3P, 400VAC, 55kW	bộ/set	2
-	Chuyển mạch 3 vị trí, 2NO/ 3-position switch 2NO	cái/piece	1
-	Nút nhấn có đèn 220VAC, màu xanh, 1NO/ Button with light 220 VAC, green INO	cái/piece	1
-	Nút nhấn có đèn 220VAC, màu đỏ, 1NC/ Button with light 220 VAC, red INC	cái/piece	1
-	Đèn báo 220VAC, màu vàng/ Signal light 220 VAC, yellow	cái/piece	1
-	Relay trung gian 220VAC/ Intermediate relay 220 VAC	bộ/set	5
-	Quạt thông gió tủ điện/ Ventilator for cabinet	cái/piece	1
-	Đèn chiếu sáng tủ/Lights for cabinet	cái/piece	1
-	Công tắc cửa/ Door switch	cái/piece	1
-	Cảm biến nhiệt độ cho quạt/ Thermal sensor for fan	cái/piece	1
-	Cảm biến nhiệt độ cho sấy/ Thermal sensor for drying	cái/piece	1
-	Sấy tủ điện/ Dryer for cabinet	cái/piece	1
-	Thanh cái/Busbar	lô	1
-	Cầu đấu động lực/Dynamic terminal	lô	1
-	Cầu đấu điều khiển/ Control terminal	lô	1
-	Dây dẫu tủ	lô	1
-	Phụ kiện lắp đặt/ Accessories	lô	1
4	Ngăn 4/ Compartment 4		
-	Vỏ tủ điện trong nhà, KT: R800xS800xC2200mm, sơn tĩnh điện RAL 7035 Cabinet enclosure indoor, dimension: R800xS800xC2200mm,RAL 7035	tủ/ cabinet	1
-	MCCB 3P-50A Icu >=20kA	cái/piece	2
-	MCB 2P-16A Icu >=10kA	cái/piece	1
-	Biến tần 3P, 400VAC, 11kW/ INVERTER 3P, 400VAC, 11kW	bộ/set	2
-	Chuyển mạch 3 vị trí, 2NO/ 3-position switch 2NO	cái/piece	2
-	Nút nhấn có đèn 220VAC, màu xanh, 1NO/ Button with light 220 VAC, green INO	cái/piece	2
-	Nút nhấn có đèn 220VAC, màu đỏ, 1NC/ Button with light 220 VAC, red INC	cái/piece	2
-	Đèn báo 220VAC, màu vàng/ Signal light 220 VAC, yellow	cái/piece	2
-	Relay trung gian 220VAC/ Intermediate relay 220 VAC	bộ/set	10
-	Quạt thông gió tủ điện/ Ventilator for cabinet	cái/piece	1
-	Đèn chiếu sáng tủ/Lights for cabinet	cái/piece	1
-	Công tắc cửa/ Door switch	cái/piece	1
-	Cảm biến nhiệt độ cho quạt/ Thermal sensor for fan	cái/piece	1
-	Cảm biến nhiệt độ cho sấy/ Thermal sensor for drying	cái/piece	1
-	Sấy tủ điện/ Dryer for cabinet	cái/piece	1
-	Thanh cái/piece/Busbar	lô	1
-	Cầu đấu động lực/Dynamic terminal	lô	1
-	Cầu đấu điều khiển/ Control terminal	lô	1
-	Dây dẫu tủ	lô	1
-	Phụ kiện lắp đặt/ Accessories	lô	1
5	Ngăn 5/ Compartment 5		
-	Vỏ tủ điện trong nhà, KT: R800xS800xC2200mm, sơn tĩnh điện RAL 7035 Cabinet enclosure indoor, dimension: R800xS800xC2200mm,RAL 7035	tủ	1
-	UPS 220VAC, 3kVA	cái/piece	2
-	MCB 2P-32A Icu >=10kA	cái/piece	1
-	MCB 2P-6A Icu >=10kA	cái/piece	4
-	Bộ nguồn 24VDC/ TRANSFORMER 24VDC	bộ	1
-	Màn hình HMI	bộ	1
-	Bộ điều khiển PLC+Modul mở rộng	hệ thống	1
-	Relay trung gian 220VAC/ Intermediate relay 220 VAC	bộ	70
-	Quạt thông gió tủ điện/ Ventilator for cabinet	cái/piece	1
-	Đèn chiếu sáng tủ/Lights for cabinet	cái/piece	1
-	Công tắc cửa/ Door switch	cái/piece	1
-	Cảm biến nhiệt độ cho quạt/ Thermal sensor for fan	cái/piece	1
-	Cảm biến nhiệt độ cho sấy/ Thermal sensor for drying	cái/piece	1
-	Sấy tủ điện/ Dryer for cabinet	cái/piece	1
-	Thanh cái/piece/Busbar	lô	1
-	Cầu đấu động lực/Dynamic terminal	lô	1
-	Cầu đấu điều khiển/ Control terminal	lô	1
-	Dây dẫu tủ	lô	1
-	Phụ kiện lắp đặt/ Accessories	lô	1
II	TỦ ĐIỆN TẠI CHỖ/ Control cabinet in place		
1	LCP1		
-	Vỏ tủ điện trong nhà, KT:R400xS250xC500mm, vật liệu inox 304, bao gồm chân tủ D90, cao 800mm	tủ/ cabinet	1
-	Chuyển mạch 2 vị trí, 2NO/ 2-position switch 2NO	cái/piece	3
-	Nút nhấn có đèn 220VAC, màu xanh, 1NO/ Button with light 220 VAC, green INO	cái/piece	3
-	Nút nhấn có đèn 220VAC, màu đỏ, 1NC/ Button with light 220 VAC, red INC	cái/piece	3
-	Đèn báo 220VAC, màu vàng/ Signal light 220 VAC, yellow	cái/piece	3
-	Cầu đấu điều khiển/ Control terminal	lô	1
-	Phụ kiện lắp đặt/ Accessories	lô	1
2	LCP2		
-	Vỏ tủ điện trong nhà, KT:R400xS250xC500mm, vật liệu inox 304, bao gồm chân tủ D90, cao 800mm	tủ/ cabinet	1
-	Chuyển mạch 2 vị trí, 2NO/ 2-position switch 2NO	cái/piece	1
-	Nút nhấn có đèn 220VAC, màu xanh, 1NO/ Button with light 220 VAC, green INO	cái/piece	1
-	Nút nhấn có đèn 220VAC, màu đỏ, 1NC/ Button with light 220 VAC, red INC	cái/piece	1
-	Đèn báo 220VAC, màu vàng/ Signal light 220 VAC, yellow	cái/piece	1
-	Cầu đấu điều khiển/ Control terminal	lô	1
-	Phụ kiện lắp đặt/ Accessories	lô	1
3	LCP3		
-	Vỏ tủ điện trong nhà, KT:R400xS250xC500mm, vật liệu inox 304, bao gồm chân tủ D90, cao 800mm	tủ/ cabinet	1
-	Chuyển mạch 2 vị trí, 2NO/ 2-position switch 2NO	cái/piece	3
-	Nút nhấn có đèn 220VAC, màu xanh, 1NO/ Button with light 220 VAC, green INO	cái/piece	3
-	Nút nhấn có đèn 220VAC, màu đỏ, 1NC/ Button with light 220 VAC, red INC	cái/piece	3
-	Đèn báo 220VAC, màu vàng/ Signal light 220 VAC, yellow	cái/piece	3
-	Cầu đấu điều khiển/ Control terminal	lô	1
-	Phụ kiện lắp đặt/ Accessories	lô	1
4	LCP4		
-	Vỏ tủ điện trong nhà, KT:R400xS250xC500mm, vật liệu inox 304, bao gồm chân tủ D90, cao 800mm	tủ/ cabinet	1
-	Chuyển mạch 2 vị trí, 2NO/ 2-position switch 2NO	cái/piece	1
-	Nút nhấn có đèn 220VAC, màu xanh, 1NO/ Button with light 220 VAC, green INO	cái/piece	1
-	Nút nhấn có đèn 220VAC, màu đỏ, 1NC/ Button with light 220 VAC, red INC	cái/piece	1
-	Đèn báo 220VAC, màu vàng/ Signal light 220 VAC, yellow	cái/piece	1
-	Cầu đấu điều khiển/ Control terminal	lô	1
-	Phụ kiện lắp đặt/ Accessories	lô	1
5	LCP5		
-	Vỏ tủ điện trong nhà, KT:R400xS250xC500mm, vật liệu inox 304, bao gồm chân tủ D90, cao 800mm	tủ/ cabinet	1
-	Chuyển mạch 2 vị trí, 2NO/ 2-position switch 2NO	cái/piece	1
-	Nút nhấn có đèn 220VAC, màu xanh, 1NO/ Button with light 220 VAC, green INO	cái/piece	1
-	Nút nhấn có đèn 220VAC, màu đỏ, 1NC/ Button with light 220 VAC, red INC	cái/piece	1
-	Đèn báo 220VAC, màu vàng/ Signal light 220 VAC, yellow	cái/piece	1
-	Cầu đấu điều khiển/ Control terminal	lô	1
-	Phụ kiện lắp đặt/ Accessories	lô	1
6	LCP6		
-	Vỏ tủ điện trong nhà, KT:R400xS250xC500mm, vật liệu inox 304, bao gồm chân tủ D90, cao 800mm	tủ/ cabinet	1
-	Chuyển mạch 2 vị trí, 2NO/ 2-position switch 2NO	cái/piece	2
-	Nút nhấn có đèn 220VAC, màu xanh, 1NO/ Button with light 220 VAC, green INO	cái/piece	2
-	Nút nhấn có đèn 220VAC, màu đỏ, 1NC/ Button with light 220 VAC, red INC	cái/piece	2
-	Đèn báo 220VAC, màu vàng/ Signal light 220 VAC, yellow	cái/piece	2
-	Cầu đấu điều khiển/ Control terminal	lô	1
-	Phụ kiện lắp đặt/ Accessories	lô	1
7	LCP7		
-	Vỏ tủ điện trong nhà, KT:R400xS250xC500mm, vật liệu inox 304, bao gồm chân tủ D90, cao 800mm	tủ/ cabinet	1
-	Chuyển mạch 2 vị trí, 2NO/ 2-position switch 2NO	cái/piece	2
-	Nút nhấn có đèn 220VAC, màu xanh, 1NO/ Button with light 220 VAC, green INO	cái/piece	2
-	Nút nhấn có đèn 220VAC, màu đỏ, 1NC/ Button with light 220 VAC, red INC	cái/piece	2
-	Đèn báo 220VAC, màu vàng/ Signal light 220 VAC, yellow	cái/piece	2
-	Cầu đấu điều khiển/ Control terminal	lô	1
-	Phụ kiện lắp đặt/ Accessories	lô	1
8	LCP8		
-	Vỏ tủ điện trong nhà, KT:R400xS250xC500mm, vật liệu inox 304, bao gồm chân tủ D90, cao 800mm	tủ/ cabinet	1
-	Chuyển mạch 2 vị trí, 2NO/ 2-position switch 2NO	cái/piece	2
-	Nút nhấn có đèn 220VAC, màu xanh, 1NO/ Button with light 220 VAC, green INO	cái/piece	2
-	Nút nhấn có đèn 220VAC, màu đỏ, 1NC/ Button with light 220 VAC, red INC	cái/piece	2
-	Đèn báo 220VAC, màu vàng/ Signal light 220 VAC, yellow	cái/piece	2
-	Cầu đấu điều khiển/ Control terminal	lô	1
-	Phụ kiện lắp đặt/ Accessories	lô	1

Ghi chú: Khối lượng thiết bị trong tủ điện như trên có thể thay đổi theo thực tế số lượng lắp đặt các phụ tải điện là các thiết bị công nghệ trong nhà máy

Note: The quantity of equipment in the electrical cabinet above may change according to the actual number of installation electrical loads which are technological equipment in the plant. Khối lượng thiết bị trong tủ điện như trên có thể thay đổi theo thực tế số lượng lắp đặt các phụ tải điện là các thiết bị công nghệ trong nhà máy

BẢNG KHỐI LƯỢNG TỦ ĐIỆN MCC1 BỔ SUNG

1	Tủ điện MCC1 / Electric panel MCC1	tủ/ cabinet	
-	Cầu chì IP-5A	cái/piece	36
-	Role trung gian 24V, kèm đế	cái/piece	50

UBND THÀNH PHỐ BẮC GIANG
BAN QUẢN LÝ DỰ ÁN ĐẦU TƯ XÂY DỰNG SỐ 02

THIẾT KẾ BẢN VẼ THI CÔNG
ĐÃ PHÊ DUYỆT
Bắc Giang, ngày.....tháng.....năm 20.....
TM. CHỦ ĐẦU TƯ XÁC NHẬN: Nông Bằng Sơn
CHỨC VỤ: Phó giám đốc
CHỮ KÝ:

CÔNG TY CỔ PHẦN KỸ THUẬT SEEN
BẢN VẼ HOÀN CÔNG
Ngày.....tháng.....năm 20.....
Đơn vị thi công xây lắp | Tư vấn Giám sát trưởng
Người lập | Chỉ huy trưởng công trình
Lê Phi Hùng | Nguyễn M. Hùng

PHÒNG QUẢN LÝ ĐÔ THỊ TP.BẮC GIANG
HỒ SƠ ĐỀ NGHỊ THẨM ĐỊNH
Theo văn bản thẩm định số...3887/UBND-QLĐT
Ngày.....25.....tháng...12.....năm.....2020
Cán bộ chủ trì thẩm định.....

BAN HÀNH–VERSION:
LẦN–MODIFIED 1: / /2020
LẦN–MODIFIED 2: / /2020
LẦN–MODIFIED 3: / /2020

ĐẠI DIỆN CHỦ ĐẦU TƯ
REPRESENTATIVE OF THE CLIENT
BAN QUẢN LÝ DỰ ÁN ĐẦU TƯ XÂY DỰNG SỐ 2
THÀNH PHỐ BẮC GIANG
CONSTRUCTION INVESTMENT PROJECT MANAGEMENT UNIT NO.2, BAC GIANG CITY

TÊN DỰ ÁN–PROJECT:
DỰ ÁN PHÁT TRIỂN CÁC ĐÔ THỊ HÀNH LANG TIỂU VÙNG SÔNG MÊKÔNG (GMS) LẦN 2
DỰ ÁN THÀNH PHẦN TỈNH BẮC GIANG
TREATMENT PLANT ITEM UNDER SECOND GREAT MEKONG SUBREGION CORRIDOR TOWNS DEVELOPMENT PROJECT (GMS) - BAC GIANG CITY SUBPROJECT

GIAI ĐOẠN THIẾT KẾ–DESIGN PHASE:
THIẾT KẾ BẢN VẼ ĐIỀU CHỈNH BỔ SUNG
DETAIL DESIGN DRAWINGS FOR ADDITIONAL ADJUSTMENTS

HẠNG MỤC–ITEMS:
PHẦN ĐIỆN
ELECTRICAL PARTS

TÊN BẢN VẼ–TITLE OF DRAWING:
THỐNG KÊ KHỐI LƯỢNG TỦ ĐIỆN MCC1
LIST OF MCC1 CABINETS

NHÀ THẦU–CONSULTANT:
VINSE
CÔNG TY CỔ PHẦN XÂY DỰNG VÀ MÔI TRƯỜNG VIỆT NAM
VIET NAM CONSTRUCTION & ENVIRONMENT.,JSC
ADD: 33/2A TRUNG YÊN 11 – CẦU GIẤY – HÀ NỘI
TEL: 04.36246589–FAX: 04.36246589–EMAIL: VICENMVNN.VN

DUYỆT–APPROVER: NGUYỄN VIỆT HƯNG
CHỦ NHIỆM–MANAGER: LÊ ANH TUẤN
KIỂM–CHECKED BY: KS. HOÀNG TUẤN ANH
CHỦ TRÌ–CHIEF DESIGNER: KS: LÊ MẠNH CƯỜNG
THIẾT KẾ–DESIGNER: KS: NGUYỄN VĂN HUÂN

TỶ LỆ–SCALE:
HOÀN THÀNH–DATE: /2020
BẢN VẼ SỐ–DRAWING NO.: BG-IXL-D-05

UBND THÀNH PHỐ BẮC GIANG
BAN QUẢN LÝ DỰ ÁN ĐẦU TƯ XÂY DỰNG SỐ 02

THIẾT KẾ BẢN VẼ THI CÔNG ĐÃ PHÊ DUYỆT

Bắc Giang, ngày.....tháng.....năm 20.....

HỌ VÀ TÊN NGƯỜI XÁC NHẬN: Nông Bằng Sơn

CHỨC VỤ: Phó giám đốc

CHỮ KÝ:.....

BẢN VẼ THIẾT KẾ ĐIỀU CHỈNH BỔ SUNG

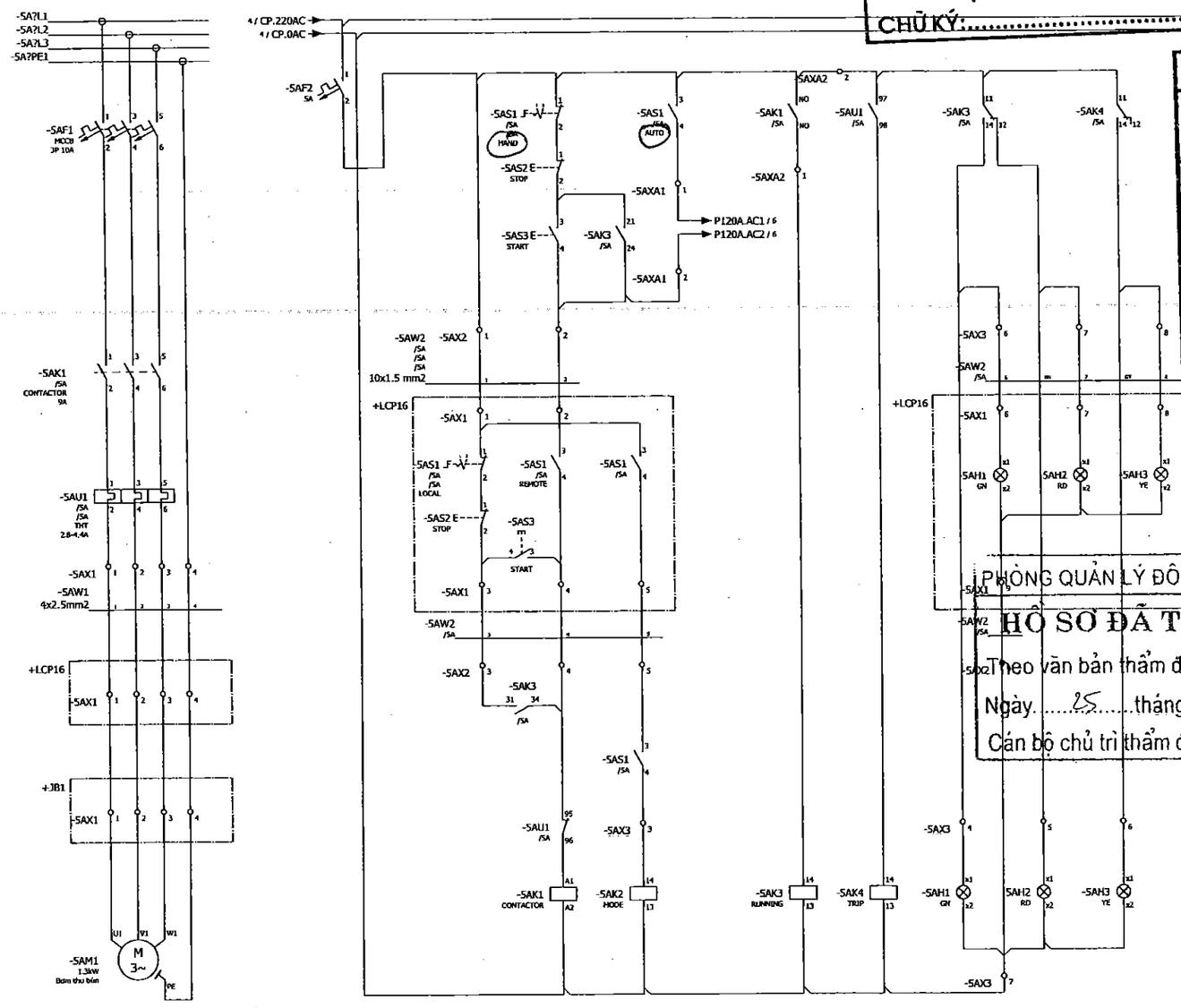

PHÒNG QUẢN LÝ ĐÔ THỊ TP.BẮC GIANG

HỒ SƠ ĐÃ THẨM ĐỊNH

Theo văn bản thẩm định số 389/BC-QLĐT

Ngày 25 tháng 12 năm 2020

Cán bộ chủ trì thẩm định.....

CÔNG TY CỔ PHẦN ... SEEN

BẢN VẼ HOÀN CÔNG

Ngày.....tháng.....năm.....

Người lập	Chỉ huy trưởng công trình	Tư vấn Giám sát trưởng
		Lê Phi Hùng

BAN HÀNH - VERSION:
LẦN - MODIFIED 1: / /2020
LẦN - MODIFIED 2: / /2020
LẦN - MODIFIED 3: / /2020

ĐẠI DIỆN CHỦ ĐẦU TƯ
REPRESENTETIVA OF THE CLIENT
BAN QUẢN LÝ DỰ ÁN ĐẦU TƯ XÂY DỰNG SỐ 2
THÀNH PHỐ BẮC GIANG
CONSTRUCTION INVESTMENT PROJECT MANAGEMENT UNIT NO.2, BAC GIANG CITY

TÊN DỰ ÁN - PROJECT
DỰ ÁN: XÂY DỰNG HỆ THỐNG THOÁT NƯỚC THÀNH PHỐ BẮC GIANG TIỂU VÙNG SÔNG MÊKÔNG (GMS) LẦN 2
TREATMENT PLANT ITEM UNDER SECOND GREAT MEKONG SUBREGION CORRIDOR TOWNS DEVELOPMENT PROJECT (GMS)
BAC GIANG CITY SUBPROJECT

GIAI ĐOẠN THI CÔNG - CONSTR.PHASE
THIẾT KẾ BẢN VẼ THIẾT BỊ
EQUIPMENT DESIGN DRAWINGS

HẠNG MỤC - ITEMS
ĐIỆN - TỰ ĐỘNG HÓA
ELECTRICAL - AUTOMATION

TÊN BẢN VẼ - NAME OF DRAWING
SLUDGE PUMP MCC1
BƠM THU BÙN MCC1

NHÀ THẦU - CONSULTANT
VINSE
CÔNG TY CỔ PHẦN XÂY DỰNG VÀ MÔI TRƯỜNG VIỆT NAM
VIETNAM CONSTRUCTION & ENVIRONMENT., JSC
ADD: 33/2A TRUNG YÊN 11 - CẦU GIẤY - HÀ NỘI
TEL: 04.3624 6599 - FAX: 04.3624 6599 - EMAIL: VICEN@VNN.VN

DUYỆT - APPROVER:
NGUYỄN VIỆT HƯNG

CHỦ NHIỆM - MANAGER:
LÊ ANH TUẤN

KIỂM - CHECKED BY:
NGUYỄN VIỆT HƯNG

CHỦ TRÌ - CHIEF DESIGNER
TRẦN VIỆT DŨNG

THIẾT KẾ - DESIGNER:
HÀ THỊ PHÚ

TỶ LỆ / SCALE:

HOÀN THÀNH - DATE: /2020

BẢN VẼ SỐ - DRAWING NO: BG-TXL-Đ- SA

BẢN VẼ THIẾT KẾ ĐIỀU CHỈNH BỔ SUNG
SƠ ĐỒ MỘT SỢI TỦ MCC2-NHÀ XỬ LÝ BÙN
SINGLE -WIRE DIAGRAM OF MCC2 ELECTRICAL CABINET - SLUDGE TREATMENT AREA

UBND THÀNH PHỐ BẮC GIANG
BAN QUẢN LÝ DỰ ÁN ĐẦU TƯ XÂY DỰNG SỐ 02

THIẾT KẾ BẢN VẼ THI CÔNG ĐÃ PHÊ DUYỆT

Bắc Giang, ngày.....tháng.....năm 20.....

HỌ VÀ TÊN NGƯỜI XÁC NHẬN: Nông Bằng Sơn

CHỨC VỤ: Phó giám đốc

CHỮ KÝ: CÔNG TY CỔ PHẦN KỸ THUẬT SEEN

BẢN VẼ HOÀN CÔNG

Ngày.....tháng.....năm 20.....

Người lập	Chỉ huy trưởng công trình	Tư vấn Giám sát trưởng
	Lê Phi Hùng	Nguyễn N. Tùng

PHÒNG QUẢN LÝ ĐÔ THỊ TP.BẮC GIANG

HỒ SƠ ĐÃ THẨM ĐỊNH

Theo văn bản thẩm định số 3881/KC-QLĐT

Ngày 25 tháng 12 năm 2020

Cán bộ chủ trì thẩm định.....

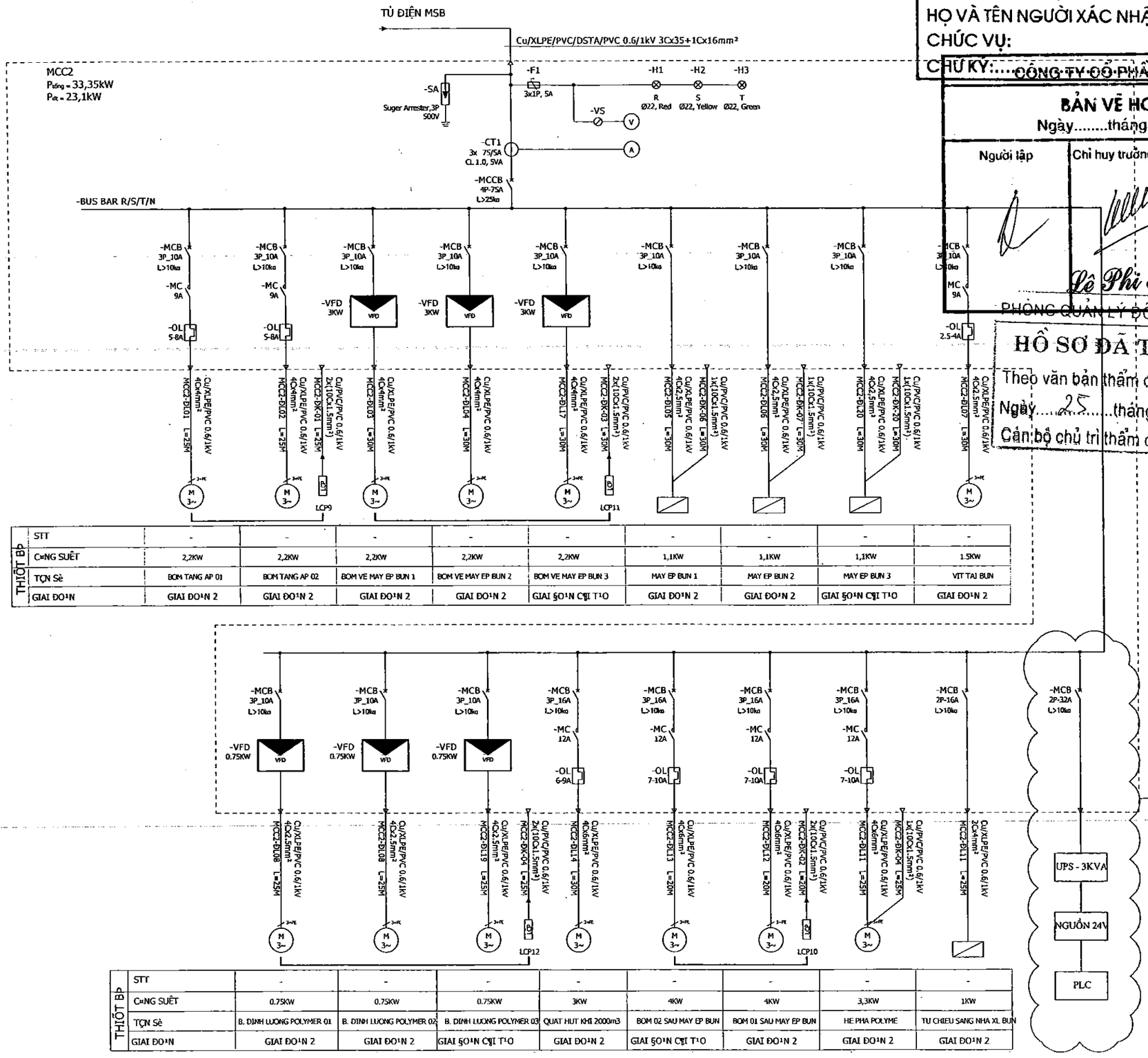

THIẾT BỊ									
STT	-	-	-	-	-	-	-	-	-
CÔNG SUẤT	2,2KW	2,2KW	2,2KW	2,2KW	2,2KW	1,1KW	1,1KW	1,1KW	1.5KW
TÊN Sè	BOM TANG AP 01	BOM TANG AP 02	BOM VE MAY EP BUN 1	BOM VE MAY EP BUN 2	BOM VE MAY EP BUN 3	MAY EP BUN 1	MAY EP BUN 2	MAY EP BUN 3	VIT TAI BUN
GIAI ĐOẠN	GIAI ĐOẠN 2	GIAI ĐOẠN 2	GIAI ĐOẠN 2	GIAI ĐOẠN 2	GIAI ĐOẠN CẢI TẠO	GIAI ĐOẠN 2	GIAI ĐOẠN 2	GIAI ĐOẠN CẢI TẠO	GIAI ĐOẠN 2

THIẾT BỊ								
STT	-	-	-	-	-	-	-	-
CÔNG SUẤT	0.75KW	0.75KW	0.75KW	3KW	4KW	4KW	3,3KW	1KW
TÊN Sè	B. DINH LUONG POLYMER 01	B. DINH LUONG POLYMER 02	B. DINH LUONG POLYMER 03	QUAT HUT KHI 2000m3	BOM 02 SAU MAY EP BUN	BOM 01 SAU MAY EP BUN	HE PHA POLYME	TU CHIEU SANG NHA XL BUN
GIAI ĐOẠN	GIAI ĐOẠN 2	GIAI ĐOẠN 2	GIAI ĐOẠN CẢI TẠO	GIAI ĐOẠN 2	GIAI ĐOẠN CẢI TẠO	GIAI ĐOẠN 2	GIAI ĐOẠN 2	GIAI ĐOẠN 2

BAN HÀNH–VERSION:

LẦN–MODIFIED 1: / /2020
LẦN–MODIFIED 2: / /2020
LẦN–MODIFIED 3: / /2020

ĐẠI DIỆN CHỦ ĐẦU TƯ
REPRESENTATIVE OF THE CLIENT
BAN QUẢN LÝ DỰ ÁN ĐẦU TƯ XÂY DỰNG SỐ 2 THÀNH PHỐ BẮC GIANG
CONSTRUCTION INVESTMENT PROJECT MANAGEMENT UNIT NO.2, BAC GIANG CITY

TÊN DỰ ÁN–PROJECT:
DỰ ÁN PHÁT TRIỂN CÁC ĐÔ THỊ HÀNH LANG TIỂU VÙNG SÔNG MÊKÔNG (GMS) LẦN 2
DỰ ÁN THÀNH PHẦN TỈNH BẮC GIANG
TREATMENT PLANT ITEM UNDER SECOND GREAT MEKONG SUBREGION CORRIDOR TOWNS DEVELOPMENT PROJECT (GMS)
- BAC GIANG CITY SUBPROJECT

GIAI ĐOẠN THIẾT KẾ–DESIGN PHASE:
THIẾT KẾ BẢN VẼ ĐIỀU CHỈNH BỔ SUNG
DETAIL DESIGN DRAWINGS FOR ADDITIONAL ADJUSTMENTS

HẠNG MỤC–ITEMS:
PHẦN ĐIỆN
ELECTRICAL PARTS

TÊN BẢN VẼ–TITLE OF DRAWING:
SƠ ĐỒ MỘT SỢI TỦ ĐIỆN MCC2-NHÀ XỬ LÝ BÙN
SINGLE -WIRE DIAGRAM OF MCC2 ELECTRICAL CABINET

NHÀ THẦU–CONSULTANT:
VINSE
CÔNG TY CỔ PHẦN XÂY DỰNG VÀ MÔI TRƯỜNG VIỆT NAM
VIET NAM CONSTRUCTION & ENVIRONMENT., JSC
ADD: 33/2A TRUNG YÊN 11 – CẦU GIẤY – HÀ NỘI
TEL: 04.36248580–FAX: 04.36248582–EMAIL: VICEM@VNN.VN

DUYỆT–APPROVER:
CÔNG TY CỔ PHẦN XÂY DỰNG VÀ MÔI TRƯỜNG VIỆT NAM
NGUYỄN ĐỨC HÙNG

CHỦ NHIỆM–MANAGER:
LÊ ANH TUẤN

KIỂM–CHECKED BY:
KS. HOÀNG TUẤN ANH

CHỦ TRÌ–CHIEF DESIGNER:
KS: LÊ MẠNH CƯỜNG

THIẾT KẾ–DESIGNER:
KS: NGUYỄN VĂN HUÂN

TỶ LỆ–SCALE:

HOÀN THÀNH–DATE: /2020

BẢN VẼ SỐ–DRAWING NO.: BG-TXL-Đ-06

BỐ TRÍ TỦ ĐIỆN MCC2/ LOCATION OF ELECTRICAL CABINIET MCC2

OUTSIDE OF FRONT VIEW/ MẶT TRƯỚC TỦ

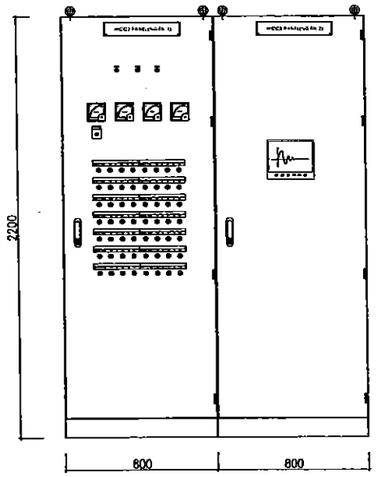

OUTSIDE OF BACK VIEW/ MẶT SAU TỦ

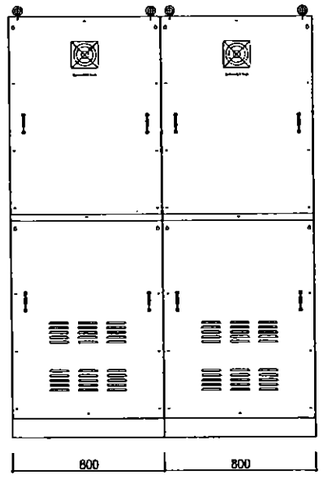

OUTSIDE OF SIDE VIEW/ MẶT BÊN

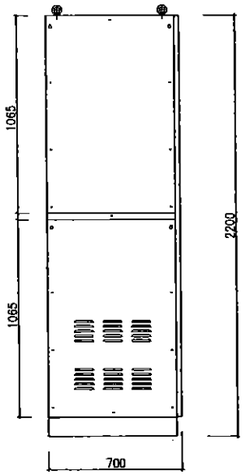

OUTSIDE OF TOP VIEW/ MẶT TRÊN TỦ

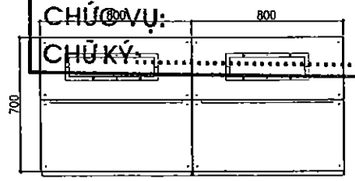

OUTSIDE OF BOTTOM VIEW/ MẶT DƯỚI TỦ

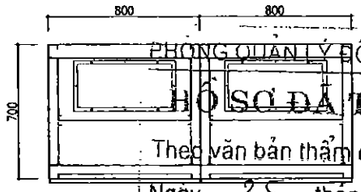

UBND THÀNH PHỐ BẮC GIANG
BAN QUẢN LÝ DỰ ÁN ĐẦU TƯ XÂY DỰNG SỐ 02

THIẾT KẾ BẢN VẼ THI CÔNG ĐÃ PHÊ DUYỆT

Bắc Giang, ngày.....tháng.....năm 20.....

HỌ VÀ TÊN NGƯỜI XÁC NHẬN: Nông Bằng Sơn

CHỨC VỤ: Phó giám đốc

CHỮ KÝ:.....

PHÒNG QUẢN LÝ ĐÔ THỊ TP.BẮC GIANG

HỒ SƠ ĐÃ THẨM ĐỊNH

Theo văn bản thẩm định số...3887/QĐ-QLĐT

Ngày.....25.....tháng...12.....năm...2020.

Cán bộ chủ trì thẩm định.....

CÔNG TY CỔ PHẦN KỸ THUẬT SEEN

BẢN VẼ HOÀN CÔNG

Ngày.....tháng.....năm 20.....

Người lập	Chỉ huy trưởng công trình	Tư vấn Giám sát trưởng
	Lê Phi Hùng	Nguyễn M. Hùng

BẢNG KHỐI LƯỢNG TỦ ĐIỆN MCC2 BỔ SUNG

STT/NO	TÊN THIẾT BỊ/ DEVICE NAME	ĐƠN VỊ UNIT	KHỐI LƯỢNG AMOUNT
I	TỦ ĐIỆN MCC2		
-	Cầu chì 1P-5A	cái/piece	14
-	Rele trung gian 24V, kèm đế	cái/piece	14
-	Bộ lưu điện UPS 3KVA. 220VAC	bộ/set	1

BẢNG KHỐI LƯỢNG TỦ ĐIỆN MCC2 THEO THIẾT KẾ ĐƯỢC PHÊ DUYỆT

STT/NO	TÊN THIẾT BỊ/ DEVICE NAME	ĐƠN VỊ UNIT	KHỐI LƯỢNG AMOUNT
I	TỦ ĐIỆN MCC2		
1	Ngăn 1		
-	Vỏ tủ điện trong nhà, KT: R800xS700xC2200mm. sơn tĩnh điện RAL 7035 Cabinet enclosure indoor, dimension: R800xS700xC2200mm.RAL 7035	tủ/ cabinet	1
-	MCCB 4P-75A Icu >=25kA	cái/piece	1
-	MCB 3P-16A Icu >=10kA	cái/piece	3
-	MCB 3P-10A Icu >=10kA	cái/piece	14
-	MCB 2P-16A Icu >=10kA	cái/piece	2
-	Biến dòng đo lường 75/5A/current transformer 75/5A	cái/piece	3
-	Đồng hồ vôn/ vol meter	cái/piece	1
-	Đồng hồ ampe/ ampe meter	cái/piece	3
-	Chuyển mạch vôn/ vol switch	cái/piece	1
-	Biến tần 3kW/ inverter 3kw	cái/piece	3
-	Biến tần 0.75kW/ inverter 0,75kw	cái/piece	3
-	Contactor 12A. 220VAC	cái/piece	4
-	Contactor 9A, 220VAC	cái/piece	3
-	Relay nhiệt / Thermal relay	cái/piece	7
-	Chuyển mạch 3 vị trí, 2NO/ 3-position switch 2NO	cái/piece	13
-	Nút nhấn có đèn 220VAC. màu xanh. 1NO/ Button with light 220 VAC, green INO	cái/piece	13
-	Nút nhấn có đèn 220VAC. màu đỏ. 1NC/ Button with light 220 VAC, red INC	cái/piece	13
-	Đèn báo 220VAC, màu vàng/ Signal light 220 VAC, yellow	cái/piece	13
-	Relay trung gian 220VAC/ Intermediate relay 220 VAC	bộ/set	60
-	Quạt thông gió tủ điện/ Ventilator for cabinet	cái/piece	1
-	Đèn chiếu sáng tủ/Lights for cabinet	cái/piece	1
-	Công tắc cửa/ Door switch	cái/piece	1
-	Cảm biến nhiệt độ cho quạt/ Thermal sensor for fan	cái/piece	1
-	Cảm biến nhiệt độ cho sấy/ Thermal sensor for drying	cái/piece	1
-	Sấy tủ điện/ Dryer for cabinet	cái/piece	1
-	Ổ cắm đơn 3 chấu. 16A/ 16A 3 pin single socket	cái/piece	1
-	Thanh cái/Busbar	lô	1
-	Cầu đấu động lực/Dynamic terminal	lô	1
-	Cầu đấu điều khiển/ Control terminal	lô	1
-	Dây đấu tủ	lô	1
-	Phụ kiện lắp đặt/ Accessories	lô	1
II	TỦ ĐIỆN TẠI CHỖ		
	LCP12		
-	Vỏ tủ điện trong nhà, KT:R400xS250xC500mm, vật liệu inox 304, bao gồm chân tủ D90, cao 800mm Cabinet enclosure indoor, dimension:R400xS250xC500mm, inox 304	tủ/ cabinet	1
-	Chuyển mạch 2 vị trí, 2NO/ 2-position switch 2NO	cái/piece	2
-	Nút nhấn có đèn 220VAC, màu xanh, 1NO/ Button with light 220 VAC, green INO	cái/piece	2
-	Nút nhấn có đèn 220VAC, màu đỏ, 1NC/ Button with light 220 VAC, red INC	cái/piece	2
-	Đèn báo 220VAC, màu vàng/ Signal light 220 VAC, yellow	cái/piece	2
-	Cầu đấu điều khiển/ Control terminal	lô	1
-	Phụ kiện lắp đặt/ Accessories	lô	1
2	Ngăn 2		
-	Vỏ tủ điện Cabinet enclosure indoor, dimension: R800xS700xC2200mm.RAL 7035 trong nhà. KT: R800xS700xC2200mm. sơn tĩnh điện RAL 7035	tủ/ cabinet	1
-	MCB 2P-32A Icu >=10kA	cái/piece	1
-	MCB 2P-6A Icu >=10kA	cái/piece	1
-	Bộ nguồn 24VDC/ Transformer 24VDC	bộ/set	1
-	Màn hình HMI	bộ/set	1
-	Bộ điều khiển PLC+Modul mở rộng	hệ thống	1
-	Relay trung gian 220VAC/ Intermediate relay 220 VAC	bộ/set	60
-	Quạt thông gió tủ điện/ Ventilator for cabinet	cái/piece	1
-	Đèn chiếu sáng tủ/Lights for cabinet	cái/piece	1
-	Công tắc cửa/ Door switch	cái/piece	1
-	Cảm biến nhiệt độ cho quạt/ Thermal sensor for fan	cái/piece	1
-	Cảm biến nhiệt độ cho sấy/ Thermal sensor for drying	cái/piece	1
-	Sấy tủ điện/ Dryer for cabinet	cái/piece	1
-	Thanh cái/Busbar	lô	1
-	Cầu đấu động lực/Dynamic terminal	lô	1
-	Cầu đấu điều khiển/ Control terminal	lô	1
-	Dây đấu tủ	lô	1
-	Phụ kiện lắp đặt	lô	1
II	TỦ ĐIỆN TẠI CHỖ		
1	LCP9		
-	Vỏ tủ điện trong nhà, KT:R400xS250xC500mm, vật liệu inox 304, bao gồm chân tủ D90, cao 800mm Cabinet enclosure indoor, dimension:R400xS250xC500mm, inox 304	tủ	1
-	Chuyển mạch 2 vị trí, 2NO/ 2-position switch 2NO	cái/piece	3
-	Nút nhấn có đèn 220VAC, màu xanh. 1NO/ Button with light 220 VAC, green INO	cái/piece	3
-	Nút nhấn có đèn 220VAC, màu đỏ, 1NC/ Button with light 220 VAC. red INC	cái/piece	3
-	Đèn báo 220VAC. màu vàng/ Signal light 220 VAC, yellow	cái/piece	3
-	Cầu đấu điều khiển/ Control terminal	lô	1
-	Phụ kiện lắp đặt/ Accessories	lô	1
2	LCP10		
-	Vỏ tủ điện trong nhà, KT:R400xS250xC500mm, vật liệu inox 304, bao gồm chân tủ D90, cao 800mm Cabinet enclosure indoor, dimension:R400xS250xC500mm, inox 304	tủ	1
-	Chuyển mạch 2 vị trí, 2NO/ 2-position switch 2NO	cái/piece	2
-	Nút nhấn có đèn 220VAC, màu xanh. 1NO/ Button with light 220 VAC, green INO	cái/piece	2
-	Nút nhấn có đèn 220VAC, màu đỏ, 1NC/ Button with light 220 VAC. red INC	cái/piece	2
-	Đèn báo 220VAC. màu vàng/ Signal light 220 VAC, yellow	cái/piece	2
-	Cầu đấu điều khiển/ Control terminal	lô	1
-	Phụ kiện lắp đặt/ Accessories	lô	1
3	LCP11		
-	Vỏ tủ điện trong nhà, KT:R400xS250xC500mm, vật liệu inox 304, bao gồm chân tủ D90, cao 800mm Cabinet enclosure indoor, dimension:R400xS250xC500mm, inox 304	tủ	1
-	Chuyển mạch 2 vị trí, 2NO/ 2-position switch 2NO	cái/piece	2
-	Nút nhấn có đèn 220VAC, màu xanh. 1NO/ Button with light 220 VAC, green INO	cái/piece	2
-	Nút nhấn có đèn 220VAC, màu đỏ, 1NC/ Button with light 220 VAC. red INC	cái/piece	2
-	Đèn báo 220VAC, màu vàng/ Signal light 220 VAC, yellow	cái/piece	2
-	Cầu đấu điều khiển/ Control terminal	lô	1
-	Phụ kiện lắp đặt/ Accessories	lô	1

Ghi CHÚ:
1. KÍCH THỊC Tĩ RoSxC: 2x(800x700x2200mm)
2. §é dày 2mm
3. VÉT LIÖU: SYN TÜNH §IÊN
4. Màu S¾C: RAL7035
5. KIÓU Tĩ: 1 LÍP C_NH
6. C_P Cã THÖ LUßN PHÍA TRÊN HOÆC PHÍA D¡I Tĩ §IÊN

note:
1. cabinet dimension RoSxC: 2x(800x700x2200mm)
2. thickness 2mm
3. Material: electrostatic painting
4. Color: RAL7035
5. Type: Two-wing layers
6. cable can pass to the above orthe lower pare of the cabinet

Ghi chú: Khối lượng thiết bị trung tủ điện như trên có thể thay đổi theo thực tế số lượng lắp đặt các phụ tải điện là các thiết bị công nghệ trong nhà máy

BAN HÀNH–VERSION:

LẦN–MODIFIED 1: / /2020
LẦN–MODIFIED 2: / /2020
LẦN–MODIFIED 3: / /2020

ĐẠI DIỆN CHỦ ĐẦU TƯ
REPRESENTATIVE OF THE CLIENT
BAN QUẢN LÝ DỰ ÁN ĐẦU TƯ XÂY DỰNG SỐ 2
THÀNH PHỐ BẮC GIANG
CONSTRUCTION INVESTMENT PROJECT MANAGEMENT UNIT NO.2, BAC GIANG CITY

TÊN DỰ ÁN–PROJECT:
DỰ ÁN PHÁT TRIỂN CÁC ĐÔ THỊ HÀNH LANG TIỂU VÙNG SÔNG MÊKÔNG (GMS) LẦN 2
DỰ ÁN THÀNH PHẦN TỈNH BẮC GIANG
TREATMENT PLANT ITEM UNDER SECOND GREAT MEKONG SUBREGION CORRIDOR TOWNS DEVELOPMENT PROJECT (GMS) - BAC GIANG CITY SUBPROJECT

GIAI ĐOẠN THIẾT KẾ–DESIGN PHASE:
THIẾT KẾ BẢN VẼ ĐIỀU CHỈNH BỔ SUNG
DETAIL DESIGN DRAWINGS FOR ADDITIONAL ADJUSTMENTS

HANG MUC–ITEMS:
PHẦN ĐIỆN
ELECTRICAL PARTS

TÊN BẢN VẼ–TITLE OF DRAWING:
BỐ TRÍ TỦ ĐIỆN MCC2
LOCATION OF ELECTRICAL CABINIET MCC2

NHÀ THẦU–CONSULTANT:
VINSE
CÔNG TY CỔ PHẦN XÂY DỰNG VÀ MÔI TRƯỜNG VIỆT NAM
VIETNAM CONSTRUCTION & ENVIRONMENT..JSC
ADD: 33/2A TRUNG YÊN 11 – CẦU GIẤY – HÀ NỘI
TEL: 04.36248598 – FAX: 04.36248598 – EMAIL: VICENONVN.VN

DEVELOPER/OWNER:
CÔNG TY CỔ PHẦN XÂY DỰNG VÀ MÔI TRƯỜNG VIỆT NAM – CẦU GIẤY – T.P NGUYỄN VIỆT HUNG

CHỦ NHIỆM–MANAGER:
LÊ ANH TUẤN

KIỂM–CHECKED BY:
KS. HOÀNG TUẤN ANH

CHỦ TRÌ–CHIEF DESIGNER:
KS: LÊ MẠNH CƯỜNG

THIẾT KẾ–DESIGNER:
KS: NGUYỄN VĂN HUẤN

TỶ LỆ–SCALE:

HOÀN THÀNH–DATE: /2020

BẢN VẼ SỐ–DRAWING NO.: BC-TXL-D-07

UBND THÀNH PHỐ BẮC GIANG
BAN QUẢN LÝ DỰ ÁN ĐẦU TƯ XÂY DỰNG SỐ 02

THIẾT KẾ BẢN VẼ THI CÔNG
ĐÃ PHÊ DUYỆT

Bắc Giang, ngày.....tháng.....năm 20...

HỌ VÀ TÊN NGƯỜI XÁC NHẬN: Nông Bằng Sơn

CHỨC VỤ: Phó giám đốc

CHỮ KÝ:.....

BẢN VẼ THIẾT KẾ ĐIỀU CHỈNH BỔ SUNG

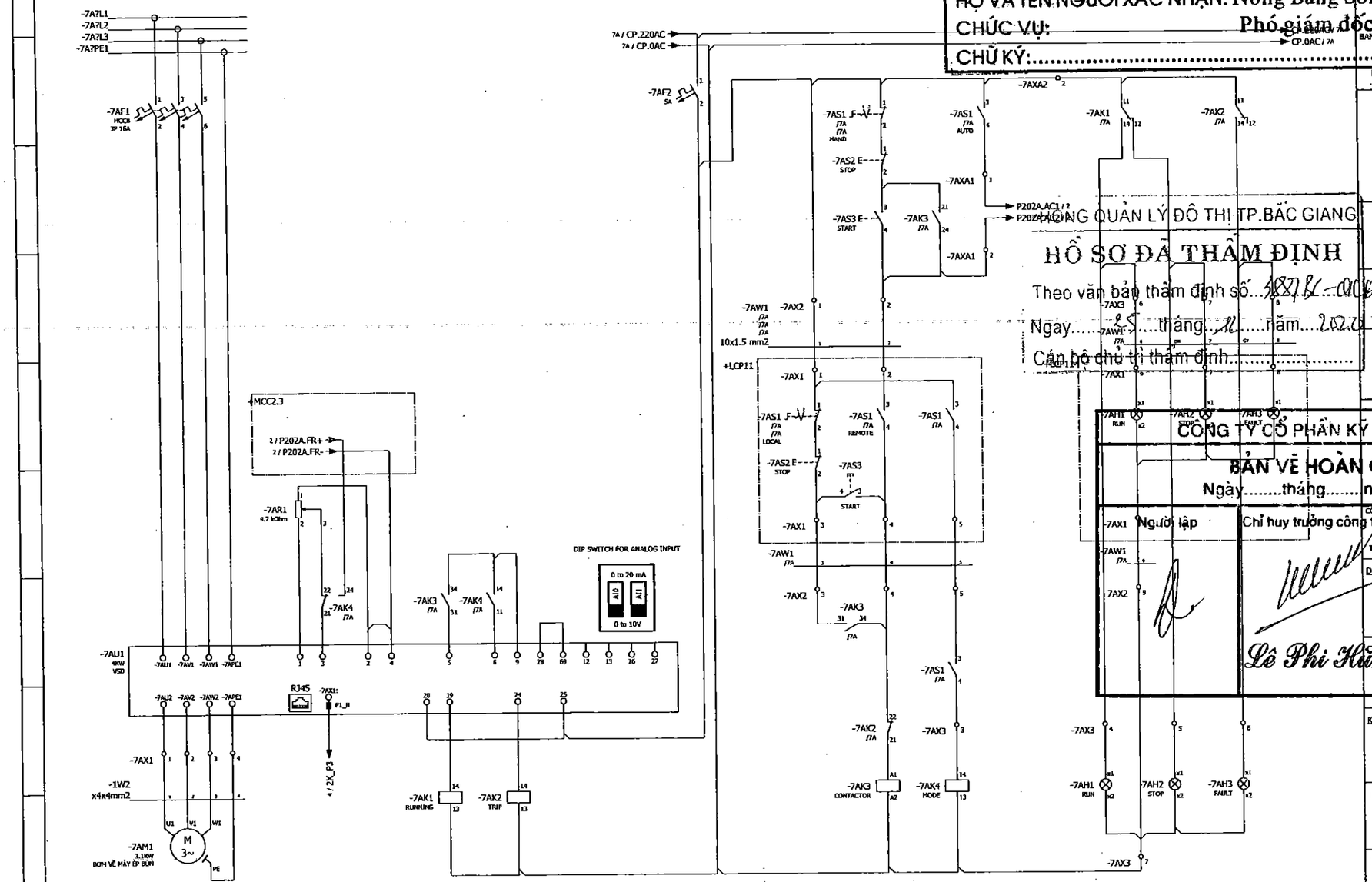

CÔNG QUẢN LÝ ĐÔ THỊ TP.BẮC GIANG

HỒ SƠ ĐÃ THẨM ĐỊNH

Theo văn bản thẩm định số...3827/QĐ-QLĐT

Ngày.....25.....tháng.....12.....năm.....2020

Cán bộ chủ trì thẩm định.....

CÔNG TY CỔ PHẦN KỸ THUẬT SEEN

BẢN VẼ HOÀN CÔNG

Ngày.....tháng.....năm 20.....

Người lập	Chỉ huy trưởng công trình	Đại diện nhà thầu thi công
	Lê Phi Hùng	Nguyễn M. Hùng

BAN HÀNH - VERSION:

LẦN - MODIFIED 1: / /2020
LẦN - MODIFIED 2: / /2020
LẦN - MODIFIED 3: / /2020

ĐẠI DIỆN CHỦ ĐẦU TƯ
REPRESENTETIVA OF THE CLIENT
BAN QUẢN LÝ DỰ ÁN ĐẦU TƯ XÂY DỰNG SỐ 2
THÀNH PHỐ BẮC GIANG
CONSTRUCTION INVESTMENT PROJECT MANAGEMENT UNIT NO.2, BAC GIANG CITY

TÊN DỰ ÁN - PROJECT
DỰ ÁN PHÁT TRIỂN CÁC ĐÔ THỊ HÀNH LANG TIỂU VÙNG SÔNG MÊKONG (GMS) LẦN 2
DỰ ÁN THÀNH PHỐ TỈNH BẮC GIANG
TREATMENT PLANT ITEM UNDER SECOND GREAT MEKONG SUBREGION CORRIDOR TOWNS DEVELOPMENT PROJECT (GMS) - BAC GIANG CITY SUBPROJECT

GIAI ĐOẠN THI CÔNG - CONSTR.PHASE
THIẾT KẾ BẢN VẼ THIẾT BỊ
EQUIPMENT DISIGN DRAWINGS

HẠNG MỤC - ITEMS
ĐIỆN - TỰ ĐỘNG HÓA
ELECTRICAL - AUTOMATION

TÊN BẢN VẼ - TITLE OF DRAWING
SLUDGE PUMP MCC2
BƠM BÙN MCC2

NHÀ THẦU - CONTRACTOR
CÔNG TY CỔ PHẦN XÂY DỰNG VÀ MÔI TRƯỜNG VIỆT NAM
VIETNAM CONSTRUCTION AND ENVIRONMENT JOINT STOCK COMPANY
ADD: 33/2A TRUNG YÊN 11 - CẦU GIẤY - HÀ NỘI
TEL: 04.36248558 - FAX: 04.36248559 - EMAIL: VICEN@VNN.VN

DUYỆT - APPROVER: NGUYỄN VIỆT HÙNG

CHỦ NHIỆM - MANAGER: LÊ ANH TUẤN

KIỂM - CHECKED BY: NGUYỄN VIỆT HÙNG

CHỦ TRÌ - CHIEF DESIGNER: TRẦN VIỆT DŨNG

THIẾT KẾ - DESIGNER: HÀ THỊ PHÚ

TỶ LỆ / SCALE:

HOÀN THÀNH - DATE: /2020

BẢN VẼ SỐ - DRAWING NO: 8G-TXL-Đ- 7A

UBND THÀNH PHỐ BẮC GIANG
BAN QUẢN LÝ DỰ ÁN ĐẦU TƯ XÂY DỰNG SỐ 02

THIẾT KẾ BẢN VẼ THI CÔNG
ĐÃ PHÊ DUYỆT

Bắc Giang, ngày.....tháng.....năm 20.....

HỌ VÀ TÊN NGƯỜI XÁC NHẬN: Nông Bằng Sơn
CHỨC VỤ: Phó giám đốc
CHỮ KÝ:.....

BẢN VẼ ĐIỀU CHỈNH
TỦ ĐIỆN MCC3/ CABINET MCC3

SƠ ĐỒ MỘT SỢI TỦ MCC3-TRẠM BƠM TRUNG CHUYỂN MỚI
SINGLE-WIRE DIAGRAM MCC3 – INTERMEDIATE PUMPING STATION

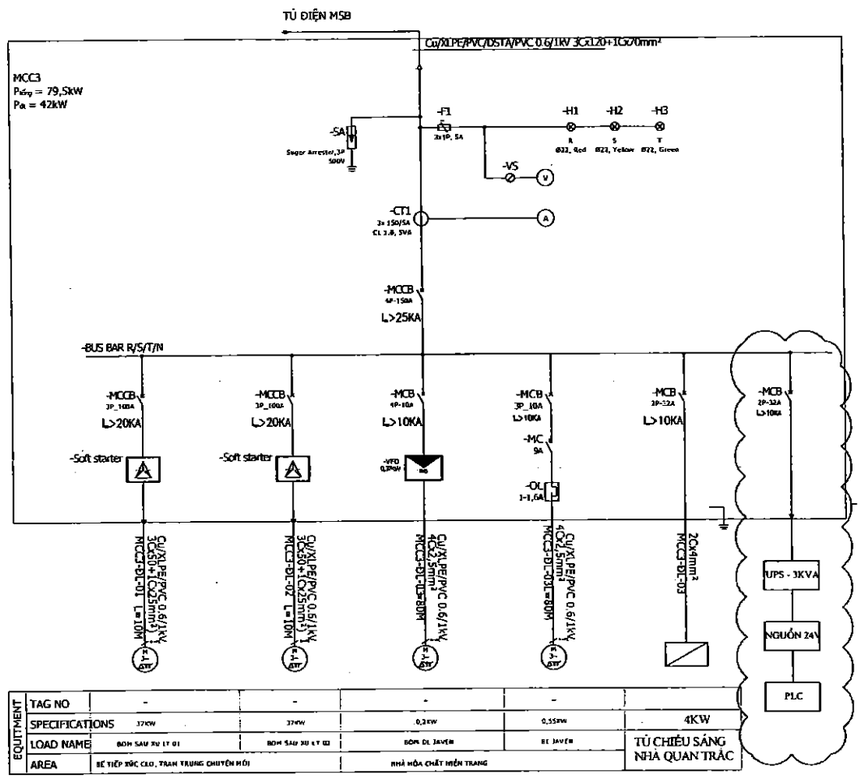

EQUITMENT					
TAG NO	-	-	-	-	
SPECIFICATIONS	37kW	37kW	0,2kW	0,55kW	4KW
LOAD NAME	BƠM SÂU 3U 17 01	BƠM SÂU 3U 17 02	BƠM DL JAVER	BE JAVER	TỦ CHIẾU SÁNG NHÀ QUAN TRẮC
AREA	BỂ TIẾP NHẬN CAO, TRẠM TRUNG CHUYỂN MỚI		NHÀ HÓA CHẤT HIỆN TRẠNG		

BỐ TRÍ TỦ ĐIỆN MCC3/ LOCATION OF CABINET MCC3

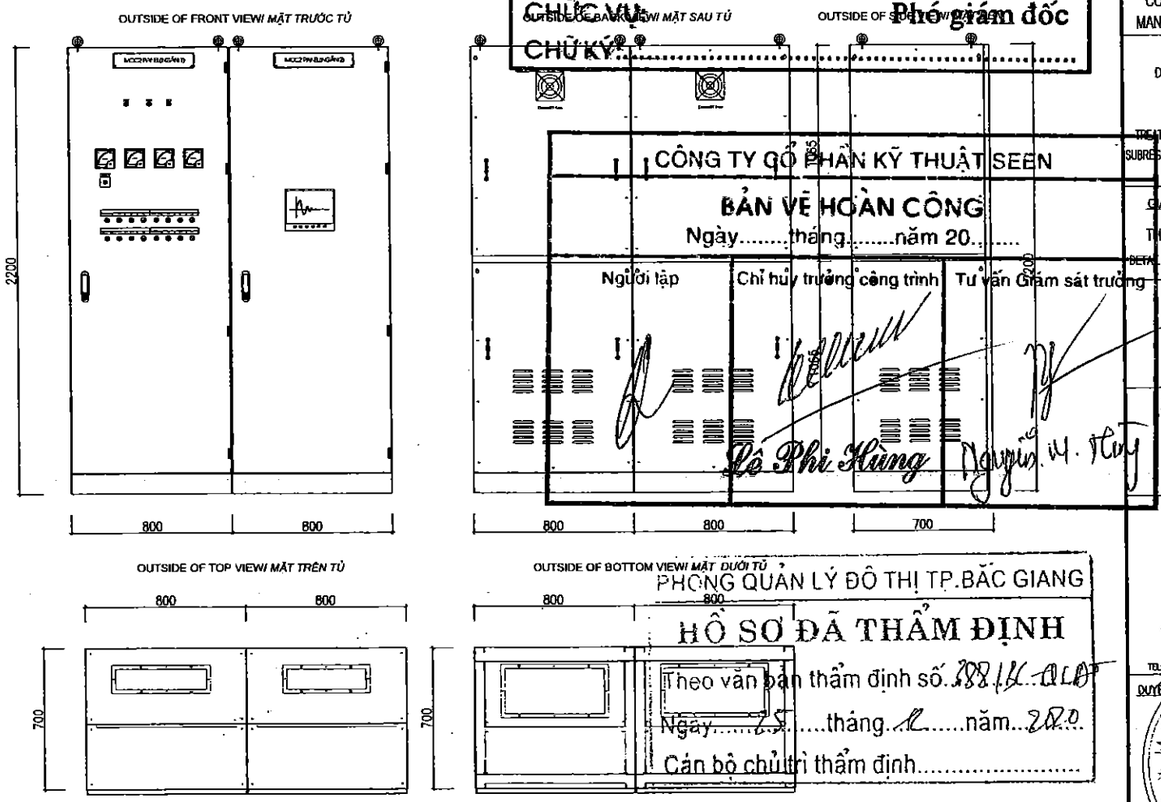

CÔNG TY CỔ PHẦN KỸ THUẬT SEEN

BẢN VẼ HOÀN CÔNG
Ngày.....tháng.....năm 20.....

Người lập	Chỉ huy trưởng công trình	Tư vấn Giám sát trưởng
	Lê Phi Hùng	Nguyễn Văn Hùng

PHÒNG QUẢN LÝ ĐÔ THỊ TP.BẮC GIANG

HỒ SƠ ĐÃ THẨM ĐỊNH
Theo văn bản thẩm định số.288/KL-QLĐT
Ngày.....25.....tháng.12.....năm.2020
Cán bộ chủ trì thẩm định.....

BẢNG THỐNG KÊ KHỐI LƯỢNG TỦ ĐIỆN MCC3 THEO THIẾT KẾ ĐƯỢC PHÊ DUYỆT

STT	TÊN THIẾT BỊ	ĐƠN VỊ	KHỐI LƯỢNG	STT	TÊN THIẾT BỊ	ĐƠN VỊ	KHỐI LƯỢNG
I	TỦ ĐIỆN MCC3			-	Ổ cắm đơn 3 chấu, 16A/ 16A 3 pin single socket	cái/piece	1
I	Ngăn 1			-	Thanh cái/Busbar	lô	1
-	Vỏ tủ điện trong nhà, KT: R800xS700xC2200mm, sơn tĩnh điện RAL 7035 Cabinet enclosure indoor. dimension: R800xS700xC2200mm,RAL 7035	tủ/ cabinet	1	-	Cầu đấu động lực/Dynamic terminal	lô	1
-	MCCB 4P-150A Icu >=25kA	cái/piece	1	-	Cầu đấu điều khiển/ Control terminal	lô	1
-	MCCB 3P-100A Icu >=20kA	cái/piece	2	-	Dây đấu tủ	lô	1
-	MCB 4P-10A Icu >=10kA	cái/piece	2		Phụ kiện lắp đặt/ Accessories	lô	1
-	MCB 2P-32A Icu >=10kA	cái/piece	1	2	Ngăn 2		
-	Biến dòng đo lường 150/5A / current transformer 150/5A	cái/piece	3	-	Vỏ tủ điện trong nhà, KT: R800xS700xC2200mm, sơn tĩnh điện RAL 7035 Vỏ tủ điện trong nhà, KT: R800xS700xC2200mm, sơn tĩnh điện RAL 7035	tủ/ cabinet	1
-	Đồng hồ vôn/ vol meter	cái/piece	1	-	MCB 2P-32A Icu >=10kA	cái/piece	1
-	Đồng hồ ampe/ ampe meter	cái/piece	3	-	MCB 2P-6A Icu >=10kA	cái/piece	4
-	Chuyển mạch vôn/ vol switch	cái/piece	1	-	Bộ nguồn 24VDC/ Transformer 24VDC	bộ/set	1
-	Biến tần 37kW/ inverter 37kw	bộ/set	2	-	Màn hình HMI	bộ/set	1
-	Chuyển mạch 3 vị trí, 2NO/ 3-position switch 2NO	cái/piece	4	-	Bộ điều khiển PLC+Modul mở rộng	hệ thống	1
-	Nút nhấn có đèn 220VAC, màu xanh, 1NO/ Button with light 220 VAC, green 1NO	cái/piece	4	-	Relay trung gian 220VAC/ Intermediate relay 220 VAC	bộ/set	10
-	Nút nhấn có đèn 220VAC, màu đỏ, 1NC/ Button with light 220 VAC, red 1NC	cái/piece	4	-	Quạt thông gió tủ điện/ Ventilator for cabinet	cái/piece	1
-	Đèn báo 220VAC, màu vàng/ Signal light 220 VAC, yellow	cái/piece	4	-	Đèn chiếu sáng tủ/Lights for cabinet	cái/piece	1
-	Relay trung gian 220VAC/ Intermediate relay 220 VAC	bộ/set	20	-	Công tắc cửa/ Door switch	cái/piece	1
-	contacto 9a	cái/piece	1	-	Cảm biến nhiệt độ cho quạt/ Thermal sensor for fan	cái/piece	1
-	Biến tần 0,37kW/ inverter 0,37kw	cái/piece	1	-	Cảm biến nhiệt độ cho sấy/ Thermal sensor for drying	cái/piece	1
-	Relay nhiệt / Thermal relay	cái/piece	1	-	Sấy tủ điện/ Dryer for cabinet	cái/piece	1
-	Quạt thông gió tủ điện/ Ventilator for cabinet	cái/piece	1	-	Thanh cái/Busbar	lô	1
-	Đèn chiếu sáng tủ/Lights for cabinet	cái/piece	1	-	Cầu đấu động lực/Dynamic terminal	lô	1
-	Công tắc cửa/ Door switch	cái/piece	1	-	Cầu đấu điều khiển/ Control terminal	lô	1
-	Cảm biến nhiệt độ cho quạt/ Thermal sensor for fan	cái/piece	1	-	Dây đấu tủ	lô	1
-	Cảm biến nhiệt độ cho sấy/ Thermal sensor for drying	cái/piece	1		Phụ kiện lắp đặt	lô	1
	Sấy tủ điện/ Dryer for cabinet	cái/piece	1				

GHI CHÚ:
1. KÍCH TH¡C Tñ RxSxC: 2x(800x700x2200mm)
2. §é dày 2mm
3. VÊT LIÖU: S¥N TÜNH §IÖN
4. Màu S¾C: RAL7035
5. KIÓU Tñ: 1 LØP C¸NH
6. C¸P Cã THÓ LUËN PHÍA TREN HO/EC PHÍA D¡Ü Tñ §IÖN

note:
1. cabinet dimension RxSxC: 2x(800x700x2200mm)
2. thickness 2mm
3. Material: electrostatic painting
4. Color: RAL7035
5. Type: Two-wing layers
6. cable can pass to the above orthe lower pare of the cabinet

BẢNG KHỐI LƯỢNG TỦ ĐIỆN MCC3 BỔ SUNG

STT/NO	TÊN THIẾT BỊ/ DEVICE NAME	ĐƠN VỊ UNIT	KHỐI LƯỢNG AMOUNT
I	TỦ ĐIỆN MCC3		
-	Cầu chì 1P-5A	cái/piece	5
-	Rơle trung gian 24V , kèm đế	cái/piece	8
-	Bộ lưu điện UPS 3KVA, 220VAC	bộ/set	1

BAN HÀNH–VERSION:
LẦN–MODIFIED 1: / /2020
LẦN–MODIFIED 2: / /2020
LẦN–MODIFIED 3: / /2020

ĐẠI DIỆN CHỦ ĐẦU TƯ
REPRESENTATIVE OF THE CLIENT
BAN QUẢN LÝ DỰ ÁN ĐẦU TƯ XÂY DỰNG SỐ 2 THÀNH PHỐ BẮC GIANG
CONSTRUCTION INVESTMENT PROJECT MANAGEMENT UNIT NO.2, BAC GIANG CITY

TÊN DỰ ÁN–PROJECT:
DỰ ÁN PHÁT TRIỂN CÁC ĐÔ THỊ HÀNH LANG TIỂU VÙNG SÔNG MÊKÔNG (GMS) LẦN 2
DỰ ÁN THÀNH PHẦN TỈNH BẮC GIANG
TREATMENT PLANT ITEM UNDER SECOND GREAT MEKONG SUBREGION CORRIDOR TOWNS DEVELOPMENT PROJECT (GMS) - BAC GIANG CITY SUBPROJECT

GIAI ĐOẠN THIẾT KẾ–DESIGN PHASE:
THIẾT KẾ BẢN VẼ ĐIỀU CHỈNH BỔ SUNG
REVISED DESIGN DRAWINGS FOR ADDITIONAL ADJUSTMENTS

HẠNG MỤC–ITEMS:
PHẦN ĐIỆN
ELECTRICAL PARTS

TÊN BẢN VẼ–TITLE OF DRAWING:
BỐ TRÍ TỦ ĐIỆN MCC3
LOCATION OF ELECTRICAL CABINET MCC3

NHÀ THẦU–CONSULTANT:
VINSE
CÔNG TY CỔ PHẦN XÂY DỰNG VÀ MÔI TRƯỜNG VIỆT NAM
VIET NAM CONSTRUCTION & ENVIRONMENT, JSC
ADD: 33/2A TRUNG TÔN 11 – CẦU GIẤY – HÀ NỘI
TEL: 04.36248598 – FAX: 04.36248599 – EMAIL: VICENHOMOI.VN

DUYỆT–APPROVER:
CÔNG TY CỔ PHẦN XÂY DỰNG VÀ MÔI TRƯỜNG VIỆT NAM – Q.CẦU GIẤY-TP HÀ NỘI
NGUYỄN VIỆT HÙNG

CHỦ NHIỆM–MANAGER:
LÊ ANH TUẤN

KIỂM–CHECKED BY:
KS. HOÀNG TUẤN ANH

CHỦ TRÌ–CHIEF DESIGNER:
KS: LÊ MẠNH CƯỜNG

THIẾT KẾ–DESIGNER:
KS: NGUYỄN VĂN HUẤN

TỶ LỆ–SCALE:

HOÀN THÀNH–DATE: /2020

BẢN VẼ SỐ–DRAWING NO.: BG-TXL-D-08

UBND THÀNH PHỐ BẮC GIANG
BAN QUẢN LÝ DỰ ÁN ĐẦU TƯ XÂY DỰNG SỐ 02

THIẾT KẾ BẢN VẼ THI CÔNG
ĐÃ PHÊ DUYỆT

Bắc Giang, ngày.....tháng.....năm 20.....

HỌ VÀ TÊN NGƯỜI XÁC NHẬN: Nông Bằng Sơn
CHỨC VỤ: Phó giám đốc
CHỮ KÝ:.....

BẢN VẼ THIẾT KẾ ĐIỀU CHỈNH BỔ SUNG

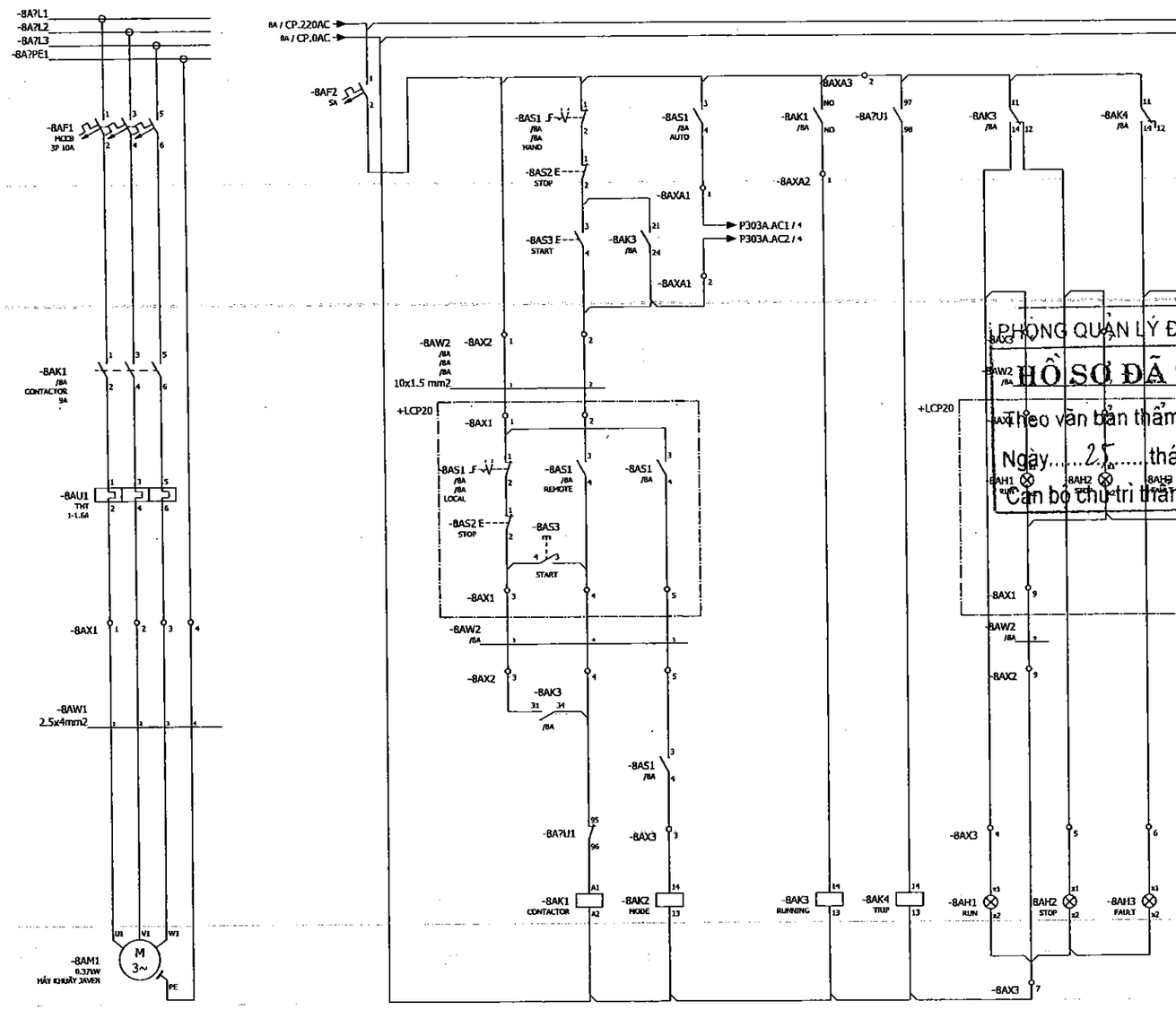

PHÒNG QUẢN LÝ ĐÔ THỊ TP.BẮC GIANG
HỒ SƠ ĐÃ THẨM ĐỊNH
Theo văn bản thẩm định số..388./BC-QLĐT
Ngày.....25.....tháng.....11.....năm..2020
Cán bộ chủ trì thẩm định.....

CÔNG TY CỔ PHẦN ĐẦU TƯ MT GREEN
BẢN VẼ HOÀN CÔNG
Ngày.....tháng.....năm.....

Người lập	Chỉ huy trưởng công trình	Tư vấn Giám sát trưởng
	Lê Phi Hùng	Nguyễn V. Hùng

BAN HÀNH - VERSION:
LẦN - MODIFIED 1: / /2020
LẦN - MODIFIED 2: / /2020
LẦN - MODIFIED 3: / /2020

ĐẠI DIỆN CHỦ ĐẦU TƯ
REPRESENTETIVA OF THE CLIENT
BAN QUẢN LÝ DỰ ÁN ĐẦU TƯ XÂY DỰNG SỐ 2
THÀNH PHỐ BẮC GIANG
BAC GIANG CITY PROJECT MANAGEMENT UNIT NO 2

TÊN DỰ ÁN - PROJECT
DỰ ÁN PHÁT TRIỂN CÁC ĐÔ THỊ HÀNH LANG TIỂU VÙNG SÔNG MÊKÔNG (GMS) LẦN 2
DỰ ÁN THÀNH PHỐ BẮC GIANG
TREATMENT PLANT ITEM UNDER SECOND GREAT MEKONG SUBREGION CORRIDOR TOWNS DEVELOPMENT PROJECT (GMS)
BAC GIANG CITY SUBPROJECT

GIAI ĐOẠN THI CÔNG - CONSTR.PHASE
THIẾT KẾ BẢN VẼ THIẾT BỊ
EQUIPMENT DISIGN DRAWINGS

HẠNG MỤC - ITEMS
ĐIỆN - TỰ ĐỘNG HÓA
ELECTRICAL - AUTOMATION

TÊN BẢN VẼ - TITLE OF DRAWING
MIXER JAVAN MCC3
MÁY KHUẤY JAVEN MCC3

NHÀ THẦU - CONSULTANT
VINSE
CÔNG TY CỔ PHẦN XÂY DỰNG VÀ MÔI TRƯỜNG VIỆT NAM
VIETNAM CONSTRUCTION & ENVIRONMENT JSC
ADD: 33/2A TRUNG YÊN 11 - CẦU GIẤY - HÀ NỘI
TEL: 04.36248599 - FAX: 04.36248599 - EMAIL: VICENVIRON.VN

DUYỆT - APPROVED:
NGUYỄN VIỆT HƯNG

CHỦ NHIỆM - MANAGER:
LÊ ANH TUẤN

KIỂM - CHECKED BY:
NGUYỄN VIỆT HƯNG

CHỦ TRÌ - CHIEF DESIGNER
TRẦN VIỆT DŨNG

THIẾT KẾ - DESIGNER:
HÀ THỊ PHÚ

TỶ LỆ / SCALE:

HOÀN THÀNH - DATE: /2020

BẢN VẼ SỐ - DRAWING NO: BG-TXL-Đ- 8A

BẢN VẼ THIẾT KẾ ĐƯỢC PHÊ DUYỆT

SƠ ĐỒ MỘT SỢI TỦ MCC4-NHÀ ĐIỆN ĐIỀU KHIỂN CẢI TẠO

SINGLE-WIRE DIAGRAM FOR CABINET MCC4 — REHABILITATED CONTROL ELECTRICAL BUILDING

UBND THÀNH PHỐ BẮC GIANG
BAN QUẢN LÝ DỰ ÁN ĐẦU TƯ XÂY DỰNG SỐ 02

THIẾT KẾ BẢN VẼ THI CÔNG ĐÃ PHÊ DUYỆT

Bắc Giang, ngày.....tháng.....năm 20.....

HỌ VÀ TÊN NGƯỜI XÁC NHẬN: Nông Bằng Sơn

CHỨC VỤ: Phó giám đốc

CHỮ KÝ:.....

CÔNG TY CỔ PHẦN KỸ THUẬT SEEN

BẢN VẼ HOÀN CÔNG

Ngày.....tháng.....năm 20.....

Người lập	Chỉ huy trưởng công trình	Tư vấn Giám sát trưởng
	Lê Phi Hùng	Nguyễn M. Hùng

PHÒNG QUẢN LÝ ĐÔ THỊ TP.BẮC GIANG

HỒ SƠ ĐÃ THẨM ĐỊNH

Theo văn bản thẩm định số..387/BC-QLĐT

Ngày.....25.....tháng..12.....năm...2020

Cán bộ chủ trì thẩm định.....

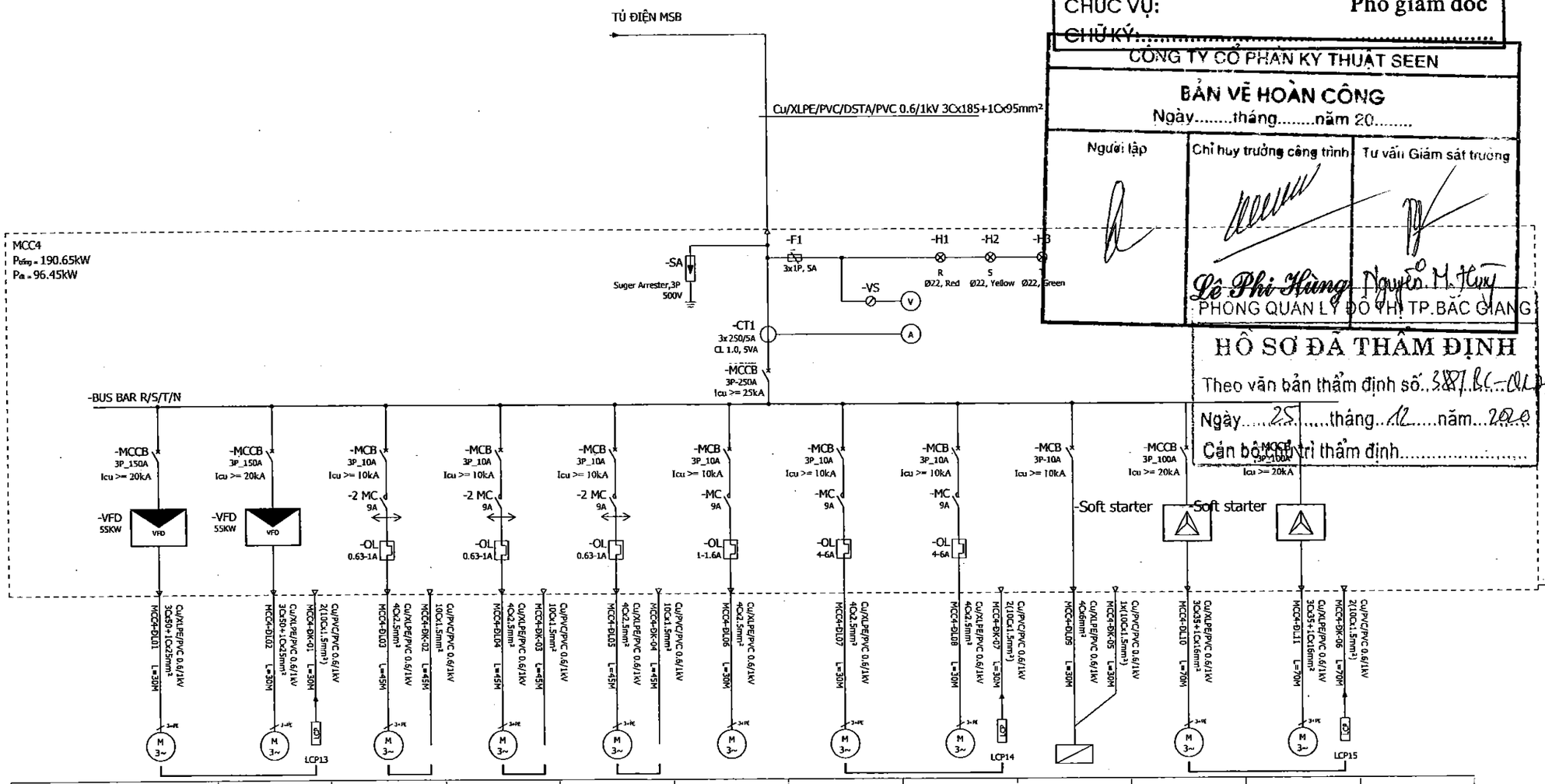

EQUITMENT												
TAG NO	-	-	-	-	-	-	-	-	-	-	-	
SPECIFICATIONS	55KW	55KW	0.2KW	0.2KW	0.2KW	0.55KW	2.2KW	2.2KW	1.1KW	37KW	37KW	
LOAD NAME	MAY THOI KHI 01	MAY THOI KHI 02	VAN DIEN 1	VAN DIEN 2	VAN DIEN 3	BOM THU BÙN	BOM BUN BE LANG 1	BOM BUN BE LANG 2	TU DIEN CAU GAT BUN	BOM SAU XU LY 1	BOM SAU XU LY 1	
AREA	NHÀ ĐIỆN ĐIỀU KHIỂN CẢI TẠO											

GHI CHÚ

1. TỦ MCC4 ĐƯỢC LẮP ĐẶT TRONG NHÀ ĐIỆN ĐIỀU KHIỂN CẢI TẠO
2. TỦ ĐƯỢC LẮP ĐẶT MỚI 100%.

NOTE

1. CABINET MCC4 IS INSTALLED IN REHABILIATED CONTRAL ELECTRICAL BUILDING
2. IT IS INSTALLED NEWLY COMPLETELY

BAN HÀNH–VERSION:

LẦN–MODIFIED 1: / /2020
LẦN–MODIFIED 2: / /2020
LẦN–MODIFIED 3: / /2020

ĐẠI DIỆN CHỦ ĐẦU TƯ
REPRESENTATIVE OF THE CLIENT
BAN QUẢN LÝ DỰ ÁN ĐẦU TƯ XÂY DỰNG SỐ 2
THÀNH PHỐ BẮC GIANG
CONSTRUCTION INVESTMENT PROJECT MANAGEMENT UNIT NO.2, BAC GIANG CITY

TÊN DỰ ÁN–PROJECT:
DỰ ÁN PHÁT TRIỂN CÁC ĐÔ THỊ HÀNH LANG TIỂU VÙNG SÔNG MÊKÔNG (GMS) LẦN 2
DỰ ÁN THÀNH PHẦN TỈNH BẮC GIANG
TREATMENT PLANT ITEM UNDER SECOND GREAT MEKONG SUBREGION CORRIDOR TOWNS DEVELOPMENT PROJECT (GMS)
- BAC GIANG CITY SUBPROJECT

GIAI ĐOẠN THIẾT KẾ–DESIGN PHASE:
THIẾT KẾ BẢN VẼ ĐIỀU CHỈNH BỔ SUNG
DETAIL DESIGN DRAWINGS FOR ADDITIONAL ADJUSTMENTS

HẠNG MỤC–ITEMS:
PHẦN ĐIỆN
ELECTRICAL PARTS

TÊN BẢN VẼ–TITLE OF DRAWING:
SƠ ĐỒ MỘT SỢI TỦ ĐIỆN MCC4
NHÀ ĐIỆN ĐIỀU KHIỂN CẢI TẠO
SINGLE-WIRE DIAGRAM FOR CABINET MCC4
REHABILITATED CONTROL ELECTRICAL BUILDING

NHÀ THẦU–CONSULTANT:
VINSE
CÔNG TY CỔ PHẦN XÂY DỰNG VÀ MÔI TRƯỜNG VIỆT NAM
VIET NAM CONSTRUCTION & ENVIRONMENT., JSC
ADD: 37/2A TRUNG YÊN 12, CẦU GIẤY - HÀ NỘI
TEL: 04.36248598 - FAX: 04.36248599 - EMAIL: VICEM@VNN.VN

DUYỆT–APPROVER:
CÔNG TY CỔ PHẦN XÂY DỰNG VÀ MÔI TRƯỜNG VIỆT NAM
NGUYỄN VIỆT HÙNG

CHỦ NHIỆM–MANAGER:
LÊ ANH TUẤN

KIỂM–CHECKED BY:
KS. HOÀNG TUẤN ANH

CHỦ TRÌ–CHIEF DESIGNER:
KS: LÊ MẠNH CƯỜNG

THIẾT KẾ–DESIGNER:
KS: NGUYỄN VĂN HUẤN

TỶ LỆ–SCALE:

HOÀN THÀNH–DATE: /2020

BẢN VẼ SỐ–DRAWING NO.: BG-TXL-Đ-09

UBND THÀNH PHỐ BẮC GIANG
BAN QUẢN LÝ DỰ ÁN ĐẦU TƯ XÂY DỰNG SỐ 02

THIẾT KẾ BẢN VẼ THI CÔNG ĐÃ PHÊ DUYỆT

Bắc Giang, ngày.....tháng.....năm 20.....

HỌ VÀ TÊN NGƯỜI XÁC NHẬN: Nông Bằng Sơn

CHỨC VỤ: Phó giám đốc

CHỮ KÝ: .....

BẢN VẼ ĐIỀU CHỈNH

SƠ ĐỒ MỘT SỢI TỦ MCC4-NHÀ ĐIỆN ĐIỀU KHIỂN CẢI TẠO

SINGLE-WIRE DIAGRAM FOR CABINET MCC4 — REHABILITATED CONTROL ELECTRICAL BUILDING

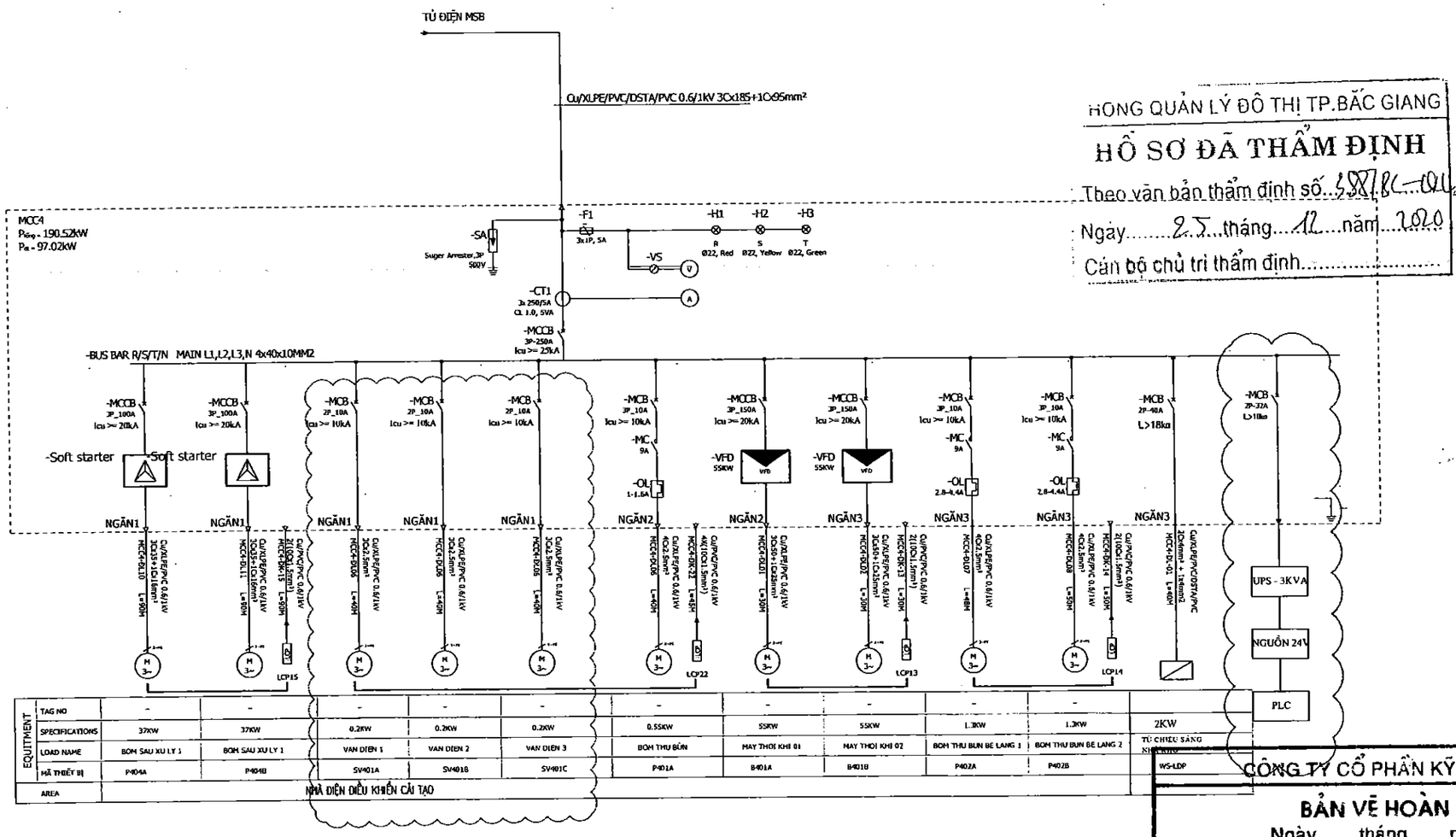

EQUITMENT	TAG NO	-	-	-	-	-	-	-	-	-	-	-	-
	SPECIFICATIONS	37KW	37KW	0.2KW	0.2KW	0.2KW	0.55KW	55KW	55KW	1.3KW	1.3KW	2KW
	LOAD NAME	BOM SAU XU LY 1	BOM SAU XU LY 1	VAN DIEN 1	VAN DIEN 2	VAN DIEN 3	BOM THU BÙN	MAY THOI KHI 01	MAY THOI KHI 02	BOM THU BUN BE LANG 1	BOM THU BUN BE LANG 2	TỦ CHIẾU SÁNG NHÀ KHO
	MÃ THIẾT BỊ	P404A	P404B	SV401A	SV401B	SV401C	P401A	B401A	B401B	P402A	P402B	WS-LDP
AREA		NHÀ ĐIỆN ĐIỀU KHIỂN CẢI TẠO										

GHI CHÚ

- BỔ XUNG CÁP CU/XLPE/PVC 3X2.5MM2 CHO VAN ĐIỆN
- BỔ XUNG UPS 3KVA - 220VAC

PHÒNG QUẢN LÝ ĐÔ THỊ TP.BẮC GIANG

HỒ SƠ ĐÃ THẨM ĐỊNH

Theo văn bản thẩm định số..138/BC-QLĐT

Ngày.....25.....tháng.....12.....năm.....2020

Cán bộ chủ trì thẩm định.....

CÔNG TY CỔ PHẦN KỸ THUẬT SEEN

BẢN VẼ HOÀN CÔNG

Ngày.....tháng.....năm 20.....

Người lập	Chỉ huy trưởng công trình	Tư vấn Giám sát trưởng
	Lê Phi Hùng	Nguyễn M. Tùng

BAN HÀNH-VERSION:

LẦN-MODIFIED 1: / /2020
LẦN-MODIFIED 2: / /2020
LẦN-MODIFIED 3: / /2020

ĐẠI DIỆN CHỦ ĐẦU TƯ
REPRESENTATIVE OF THE CLIENT
BAN QUẢN LÝ DỰ ÁN ĐẦU TƯ XÂY DỰNG SỐ 2 THÀNH PHỐ BẮC GIANG
CONSTRUCTION INVESTMENT PROJECT MANAGEMENT UNIT NO.2, BAC GIANG CITY

TÊN DỰ ÁN-PROJECT:
DỰ ÁN PHÁT TRIỂN CÁC ĐÔ THỊ HÀNH LANG TIỂU VÙNG SÔNG MÊKÔNG (GMS) LẦN 2
DỰ ÁN THÀNH PHẦN TỈNH BẮC GIANG
TREATMENT PLANT ITEM UNDER SECOND GREAT MEKONG SUBREGION CORRIDOR TOWNS DEVELOPMENT PROJECT (GMS) - BAC GIANG CITY SUBPROJECT

GIAI ĐOẠN THIẾT KẾ-DESIGN PHASE:
THIẾT KẾ BẢN VẼ ĐIỀU CHỈNH BỔ SUNG
DETAIL DESIGN DRAWINGS FOR ADDITIONAL ADJUSTMENTS

HẠNG MỤC-ITEMS:
PHẦN ĐIỆN
ELECTRICAL PARTS

TÊN BẢN VẼ-TITLE OF DRAWING:
SƠ ĐỒ 1 SỢI TỦ ĐIỆN MCC4
SINGLE-WIRE CABINET MCC4

NHÀ THẦU-CONSULTANT:
VINSE
CÔNG TY CỔ PHẦN XÂY DỰNG VÀ MÔI TRƯỜNG VIỆT NAM
VIET NAM CONSTRUCTION & ENVIRONMENT JSC
ADD: 33/2A TRUNG HÒA 11 CẦU GIẤY - HÀ NỘI
TEL: 04.36248588 - FAX: 04.36248589 - EMAIL: VINSE@VNN.VN

DUYỆT-APPROVED:
CÔNG TY CỔ PHẦN XÂY DỰNG VÀ MÔI TRƯỜNG VIỆT NAM
KS. NGUYỄN VIỆT HÙNG

CHỦ NHIỆM-MANAGER:
LÊ ANH TUẤN

KIỂM-CHECKED BY:
KS. HOÀNG TUẤN ANH

CHỦ TRÌ-CHIEF DESIGNER:
KS. LÊ MẠNH CƯỜNG

THIẾT KẾ-DESIGNER:
KS: NGUYỄN VĂN HUÂN

TỶ LỆ-SCALE:

HOÀN THÀNH-DATE: /2020

BẢN VẼ SỐ-DRAWING NO.: DD-TKCT-D-10

THỐNG KÊ KHỐI LƯỢNG TỦ ĐIỆN MCC4 NHÀ ĐIỆN ĐIỀU KHIỂN CẢI TẠO

THEO THIẾT KẾ ĐƯỢC PHÊ DUYỆT

STT	TÊN THIẾT BỊ	ĐƠN VỊ	KHỐI LƯỢNG
I	TỦ ĐIỆN MCC4/CABINET MCC4		
I	Ngăn 1/Compartment 1		
-	Vỏ tủ điện trong nhà, KT: R800xS700xC2200mm, sơn tĩnh điện RAL 7035 abinet enclosure indoor, dimension: R800xS700xC2200mm,RAL 7035	tủ/ cabinet	1
-	MCCB 3P-250A Icu >= 25kA	cái/piece	1
-	BIẾN DÒNG 250/5A/ CURRENT TRANSFORMER 250/5A	cái/piece	3
-	AMPE KẾ 250A/ AMPE METER	cái/piece	3
-	VOL KẾ 500V/ VOL METER	cái/piece	1
-	CHUYỂN MẠCH VOL KẾ/ VOL SWITCH	cái/piece	1
-	MCB 3P-32A Icu >= 10kA	cái/piece	1
-	MCB 3P-10A Icu >= 10kA	cái/piece	5
-	MCCB 3P-100A Icu >= 20kA	cái/piece	2
-	Khởi động mềm 3P 400V 45kW/ soft start 3P 400V 45KW	cái/piece	2
-	Contactor 9A, 220VAC	cái/piece	9
-	Relay nhiệt / Thermal relay	cái/piece	6
-	Chuyển mạch 3 vị trí, 2NO/ 3-position switch 2NO	cái/piece	7
-	Nút nhấn có đèn 220VAC, màu xanh, 1NO/ Button with light 220 VAC, green INO	cái/piece	7
-	Nút nhấn có đèn 220VAC, màu đỏ, 1NC/ Button with light 220 VAC, red INC	cái/piece	7
-	Đèn báo 220VAC, màu vàng/ Signal light 220 VAC, yellow	cái/piece	7
-	Relay trung gian 220VAC/ Intermediate relay 220 VAC	bộ/set	30
-	Quạt thông gió tủ điện/ Ventilator for cabinet	cái/piece	1
-	Đèn chiếu sáng tủ/Lights for cabinet	cái/piece	1
-	Công tắc cửa/ Door switch	cái/piece	1
-	Cảm biến nhiệt độ cho quạt/ Thermal sensor for fan	cái/piece	1
-	Cảm biến nhiệt độ cho sấy/ Thermal sensor for drying	cái/piece	1
-	Sấy tủ điện/ Dryer for cabinet	cái/piece	1
-	Thanh cái/Busbar	Lỗ/Plot	1
-	Cầu đấu động lực/Dynamic terminal	Lỗ/Plot	1
-	Cầu đấu điều khiển/ Control terminal	Lỗ/Plot	1
-	Phụ kiện lắp đặt/ Accessories	Lỗ/Plot	1
2	Ngăn 2/Compartment 2		
-	Vỏ tủ điện trong nhà, KT: R800xS700xC2200mm, sơn tĩnh điện RAL 7035 abinet enclosure indoor, dimension: R800xS700xC2200mm,RAL 7035	tủ/ cabinet	1
-	MCCB 3P-150A Icu >= 20kA	cái/piece	1
-	MCB 2P-16A Icu >= 10kA	cái/piece	1
-	Biến tần 3P, 400VAC, 45kW/ / inverter 3P, 400VAC, 45kW	bộ/set	1
-	Chuyển mạch 3 vị trí, 2NO	cái/piece	1
-	Nút nhấn có đèn 220VAC, màu xanh, 1NO	cái/piece	1
-	Nút nhấn có đèn 220VAC, màu đỏ, 1NC	cái/piece	1
-	Đèn báo 220VAC, màu vàng	cái/piece	1
-	Relay trung gian 220VAC	bộ/set	20
-	Quạt thông gió tủ điện	cái/piece	1
-	Đèn chiếu sáng tủ	cái/piece	1
-	Công tắc cửa	cái/piece	1
-	Cảm biến nhiệt độ cho quạt	cái/piece	1
-	Cảm biến nhiệt độ cho sấy	cái/piece	1
-	Sấy tủ điện	cái/piece	1
-	Thanh cái	Lỗ/Plot	1
-	Cầu đấu động lực	Lỗ/Plot	1
-	Cầu đấu điều khiển	Lỗ/Plot	1
-	Phụ kiện lắp đặt	Lỗ/Plot	1
3	Ngăn 3/ Compartment 3		
-	Vỏ tủ điện trong nhà, KT: R800xS700xC2200mm, sơn tĩnh điện RAL 7035 abinet enclosure indoor, dimension: R800xS700xC2200mm,RAL 7035	tủ/ cabinet	1
-	MCCB 3P-150A Icu >= 20kA	cái/piece	1
-	MCB 2P-16A Icu >= 10kA	cái/piece	1
-	Biến tần kW/ inverter 3P, 400VAC,45kw	bộ/set	1
-	Chuyển mạch 3 vị trí, 2NO/ 3-position switch 2NO	cái/piece	1
-	Nút nhấn có đèn 220VAC, màu xanh, 1NO/ Button with light 220 VAC, green INO	cái/piece	1
-	Nút nhấn có đèn 220VAC, màu đỏ, 1NC/ Button with light 220 VAC, red INC	cái/piece	1
-	Đèn báo 220VAC, màu vàng/ Signal light 220 VAC, yellow	cái/piece	1
-	Relay trung gian 220VAC/ Intermediate relay 220 VAC	bộ/set	20
-	Quạt thông gió tủ điện/ Ventilator for cabinet	cái/piece	1
-	Đèn chiếu sáng tủ/Lights for cabinet	cái/piece	1
-	Công tắc cửa/ Door switch	cái/piece	1
-	Cảm biến nhiệt độ cho quạt/ Thermal sensor for fan	cái/piece	1
-	Cảm biến nhiệt độ cho sấy/ Thermal sensor for drying	cái/piece	1
-	Sấy tủ điện/ Dryer for cabinet	cái/piece	1
-	Thanh cái/Busbar	Lỗ/Plot	1
-	Cầu đấu động lực/Dynamic terminal	Lỗ/Plot	1
-	Cầu đấu điều khiển/ Control terminal	Lỗ/Plot	1
-	Phụ kiện lắp đặt/ Accessories	Lỗ/Plot	1

STT	TÊN THIẾT BỊ	ĐƠN VỊ	KHỐI LƯỢNG
4	Ngăn 4/ Compartment 4		
-	Vỏ tủ điện trong nhà, KT: R800xS700xC2200mm, sơn tĩnh điện RAL 7035	tủ/ cabinet	1
-	UPS 220VAC, 1kVA	cái/piece	1
-	MCB 2P-32A Icu >= 10kA	cái/piece	1
-	MCB 2P-6A Icu >= 10kA	cái/piece	4
-	Bộ nguồn 24VDC	bộ/set	1
-	Màn hình HMI/ HMI Display	bộ/set	1
-	Bộ điều khiển PLC+Modul mở rộng/ PLC controller + Extension module	hệ thống	1
-	Relay trung gian 220VAC/ Intermediate relay 220 VAC	bộ/set	40
-	Quạt thông gió tủ điện/ Ventilator for cabinet	cái/piece	1
-	Đèn chiếu sáng tủ/Lights for cabinet	cái/piece	1
-	Công tắc cửa/ Door switch	cái/piece	1
-	Cảm biến nhiệt độ cho quạt/ Thermal sensor for fan	cái/piece	1
-	Cảm biến nhiệt độ cho sấy/ Thermal sensor for drying	cái/piece	1
-	Sấy tủ điện/ Dryer for cabinet	cái/piece	1
-	Thanh cái/Busbar	Lỗ/Plot	1
-	Cầu đấu động lực/Dynamic terminal	Lỗ/Plot	1
-	Cầu đấu điều khiển/ Control terminal	Lỗ/Plot	1
-	Dây dấu tủ/Cabinet wiring	Lỗ/Plot	1
-	Phụ kiện lắp đặt/ Accessories	Lỗ/Plot	1
II	TỦ ĐIỆN TẠI CHỖ/ IN-PLACE ELECTRICAL CABINET		
1	LCP1		
-	Vỏ tủ điện trong nhà, KT:R400xS250xC500mm, vật liệu inox 304, bao gồm chân tủ D90, cao 800mm Electric cabinet enclosure indoor, dimension: R400xS250xC500mm, 304 stainless steel material, including cabinet feet D90, height 800mm	tủ/ cabinet	1
-	Chuyển mạch 2 vị trí, 2NO/ 2-position switch 2NO	cái/piece	2
-	Nút nhấn có đèn 220VAC, màu xanh, 1NO/ Button with light 220 VAC, green INO	cái/piece	2
-	Nút nhấn có đèn 220VAC, màu đỏ, 1NC/ Button with light 220 VAC, red INC	cái/piece	2
-	Đèn báo 220VAC, màu vàng/ Signal light 220 VAC, yellow	cái/piece	2
-	Cầu đấu điều khiển/ Control terminal	Lỗ/Plot	1
-	Phụ kiện lắp đặt/ Accessories	Lỗ/Plot	1
2	LCP2		
-	Vỏ tủ điện trong nhà, KT:R400xS250xC500mm, vật liệu inox 304, bao gồm chân tủ D90, cao 800mm Electric cabinet enclosure indoor, dimension: R400xS250xC500mm, 304 stainless steel material, including cabinet feet D90, height 800mm	tủ/ cabinet	1
-	Chuyển mạch 2 vị trí, 2NO/ 2-position switch 2NO	cái/piece	2
-	Nút nhấn có đèn 220VAC, màu xanh, 1NO/ Button with light 220 VAC, green INO	cái/piece	2
-	Nút nhấn có đèn 220VAC, màu đỏ, 1NC/ Button with light 220 VAC, red INC	cái/piece	2
-	Đèn báo 220VAC, màu vàng/ Signal light 220 VAC, yellow	cái/piece	2
-	Cầu đấu điều khiển/ Control terminal	Lỗ/Plot	1
-	Phụ kiện lắp đặt/ Accessories	Lỗ/Plot	1
3	LCP3		
-	Vỏ tủ điện trong nhà, KT:R400xS250xC500mm, vật liệu inox 304, bao gồm chân tủ D90, cao 800mm Electric cabinet enclosure indoor, dimension: R400xS250xC500mm, 304 stainless steel material, including cabinet feet D90, height 800mm	tủ/ cabinet	1
-	Chuyển mạch 2 vị trí, 2NO/ 2-position switch 2NO	cái/piece	2
-	Nút nhấn có đèn 220VAC, màu xanh, 1NO/ Button with light 220 VAC, green INO	cái/piece	2
-	Nút nhấn có đèn 220VAC, màu đỏ, 1NC/ Button with light 220 VAC, red INC	cái/piece	2
-	Đèn báo 220VAC, màu vàng/ Signal light 220 VAC, yellow	cái/piece	2
-	Cầu đấu điều khiển/ Control terminal	lỗ	1
-	Phụ kiện lắp đặt/ Accessories	lỗ	1

Ghi chú: Khối lượng thiết bị trong tủ điện như trên có thể thay đổi theo thực tế số lượng lắp đặt các phụ tải điện là các thiết bị công nghệ trong nhà máy

legend : Note: The quantity of equipment in the electrical cabinet above may change according to the actual number of installation of electrical loads which are technological equipment in the plant.

BẢNG KHỐI LƯỢNG TỦ ĐIỆN MCC4 BỔ SUNG

STT/NO	TÊN THIẾT BỊ/ DEVICE NAME	ĐƠN VỊ UNIT	KHỐI LƯỢNG AMOUNT
1	TỦ ĐIỆN MCC4		
-	Cầu chì 1P-5A	cái/piece	10
-	Role trung gian 24V, kèm đế	cái/piece	10
-	Bộ lưu điện UPS 3KVA, 220VAC	bộ/sét	1

UBND THÀNH PHỐ BẮC GIANG
BAN QUẢN LÝ DỰ ÁN ĐẦU TƯ XÂY DỰNG SỐ 02

THIẾT KẾ BẢN VẼ THI CÔNG ĐÃ PHÊ DUYỆT

Bắc Giang, ngày.....tháng.....năm 20.....
HỌ VÀ TÊN NGƯỜI XÁC NHẬN: Nông Bằng Sơn
CHỨC VỤ: Phó giám đốc
CHỮ KÝ:.....

PHÒNG QUẢN LÝ ĐÔ THỊ TP.BẮC GIANG
HỒ SƠ ĐÃ THẨM ĐỊNH
Theo văn bản thẩm định số...387/BC-QLĐT
Ngày...25...tháng...12...năm...2020
Cán bộ chủ trì thẩm định.....

CÔNG TY CỔ PHẦN KỸ THUẬT SEEN
BẢN VẼ HOÀN CÔNG
Ngày.....tháng.....năm 20.....

Người lập	Chỉ huy trưởng công trình	Tư vấn Giám sát trưởng
Lê Phi Hùng	Nguyễn M. Hùng	

BAN HÀNH–VERSION:
LẦN–MODIFIED 1: / /2020
LẦN–MODIFIED 2: / /2020
LẦN–MODIFIED 3: / /2020

ĐẠI DIỆN CHỦ ĐẦU TƯ
REPRESENTATIVE OF THE CLIENT
BAN QUẢN LÝ DỰ ÁN ĐẦU TƯ XÂY DỰNG SỐ 2
THÀNH PHỐ BẮC GIANG
CONSTRUCTION INVESTMENT PROJECT MANAGEMENT UNIT NO.2, BAC GIANG CITY

TÊN DỰ ÁN–PROJECT:
DỰ ÁN PHÁT TRIỂN CÁC ĐÔ THỊ HÀNH LANG TIỂU VÙNG SÔNG MÊKÔNG (GMS) LẦN 2
DỰ ÁN THÀNH PHẦN TỈNH BẮC GIANG
TREATMENT PLANT ITEM UNDER SECOND GREAT MEKONG SUBREGION CORRIDOR TOWNS DEVELOPMENT PROJECT (GMS) - BAC GIANG CITY SUBPROJECT

GIAI ĐOẠN THIẾT KẾ–DESIGN PHASE:
THIẾT KẾ BẢN VẼ ĐIỀU CHỈNH BỔ SUNG
DETAIL DESIGN DRAWINGS FOR ADDITIONAL ADJUSTMENTS

HẠNG MỤC–ITEMS:
PHẦN ĐIỆN
ELECTRICAL PARTS

TÊN BẢN VẼ–TITLE OF DRAWING:
THỐNG KÊ KHỐI LƯỢNG TỦ ĐIỆN MCC4
NHÀ ĐIỆN ĐIỀU KHIỂN CẢI TẠO
LIST OF CABINET MCC4 CABINET MCC4

NHÀ THẦU–CONSULTANT:
VINSE
CÔNG TY CỔ PHẦN XÂY DỰNG VÀ MÔI TRƯỜNG VIỆT NAM
VIET NAM CONSTRUCTION & ENVIRONMENT, JSC
ADD: 33/25 TRUNG YÊN 11 – CẦU GIẤY – HÀ NỘI
TEL: 04.36248598 – FAX: 04.36248599 – EMAIL: VIECHOVNN.VN

DUYỆT–APPROVER: NGUYỄN VIỆT HÙNG
CHỦ NHIỆM–MANAGER: LÊ ANH TUẤN
KIỂM–CHECKED BY: KS. HOÀNG TUẤN ANH
CHỦ TRÌ–CHIEF DESIGNER: KS: LÊ MẠNH CƯỜNG
THIẾT KẾ–DESIGNER: KS: NGUYỄN VĂN HUẤN
TỶ LỆ–SCALE:
HOÀN THÀNH–DATE: /2020
BẢN VẼ SỐ–DRAWING NO.: BG-TXL-D-11

UBND THÀNH PHỐ BẮC GIANG
BAN QUẢN LÝ DỰ ÁN ĐẦU TƯ XÂY DỰNG SỐ 02

THIẾT KẾ BẢN VẼ THI CÔNG
ĐÃ PHÊ DUYỆT

Bắc Giang, ngày.....tháng.....năm 20.....

HỌ VÀ TÊN NGƯỜI XÁC NHẬN: Nông Bằng Sơn
CHỨC VỤ: Phó giám đốc
CHỮ KÝ:.....

BẢN VẼ THIẾT KẾ ĐIỀU CHỈNH BỔ SUNG

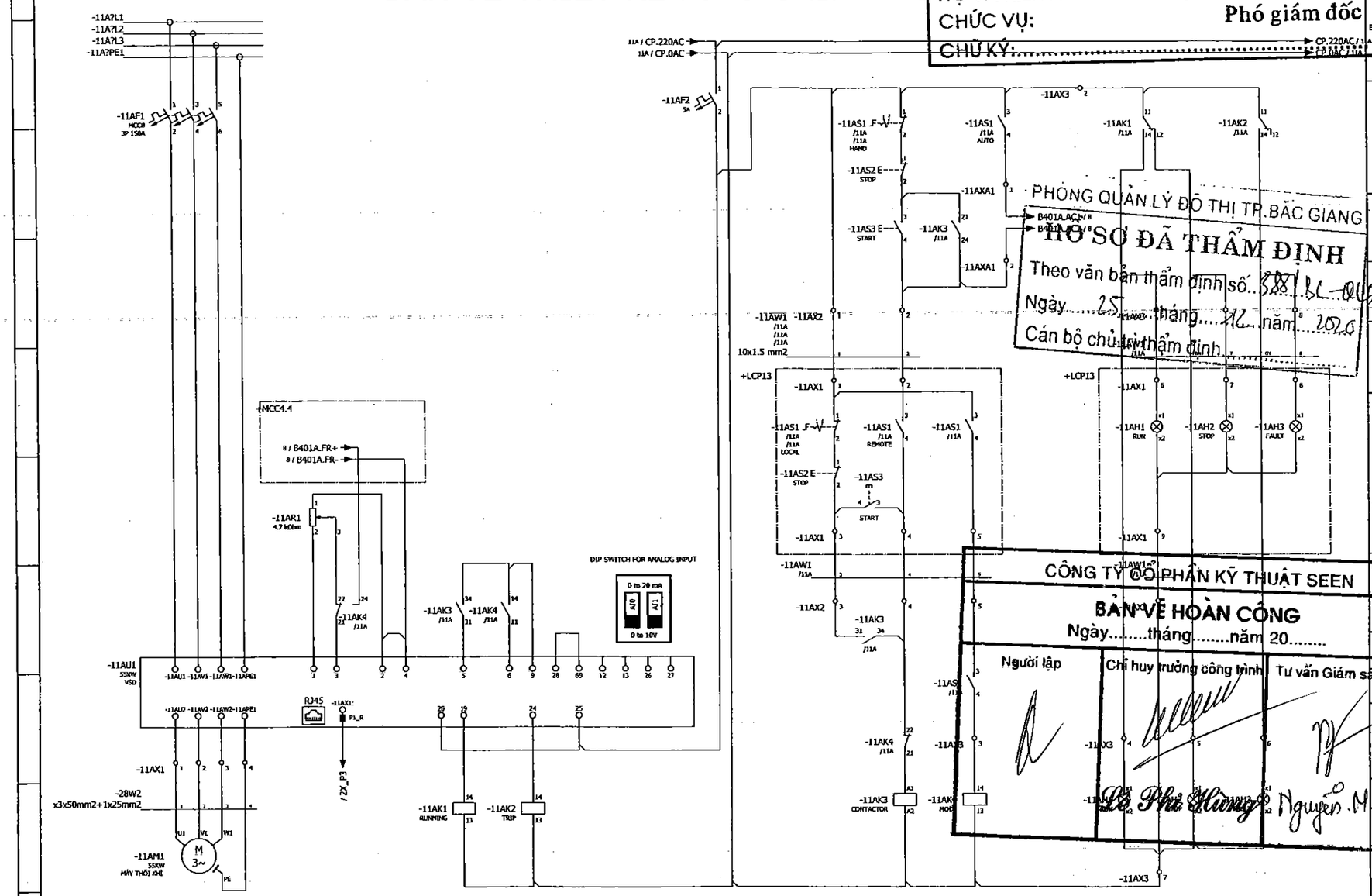

PHÒNG QUẢN LÝ ĐÔ THỊ TP.BẮC GIANG
HỒ SƠ ĐÃ THẨM ĐỊNH
Theo văn bản thẩm định số: 888 / BC-QLĐT
Ngày 25 tháng 12 năm 2020
Cán bộ chủ trì thẩm định

CÔNG TY CỔ PHẦN KỸ THUẬT SEEN
BẢN VẼ HOÀN CÔNG
Ngày.....tháng.....năm 20.....

Người lập	Chỉ huy trưởng công trình	Tư vấn Giám sát trưởng
	Lê Phú Hưng	Nguyễn M. Hưng

BAN HÀNH - VERSION:
BẢN - MODIFIED 1: / /2020
BẢN - MODIFIED 2: / /2020
BẢN - MODIFIED 3: / /2020

ĐẠI DIỆN CHỦ ĐẦU TƯ
REPRESENTETIVA OF THE CLIENT
BAN QUẢN LÝ DỰ ÁN ĐẦU TƯ XÂY DỰNG SỐ 2
THÀNH PHỐ BẮC GIANG
CONSTRUCTION INVESTMENT PROJECT MANAGEMENT UNIT NO.2, BAC GIANG CITY

TÊN DỰ ÁN - PROJECT
DỰ ÁN PHÁT TRIỂN CÁC ĐÔ THỊ HÀNH LANG TIỂU VÙNG SÔNG MÊKONG (GMS) LẦN 2
DỰ ÁN THÀNH PHỐ TỈNH BẮC GIANG
TREATMENT PLANT ITEM UNDER SECOND GREAT MEKONG SUBREGION CORRIOOR TOWNS DEVELOPMENT PROJECT (GMS) - BAC GIANG CITY SUBPROJECT

GIAI ĐOẠN THI CÔNG - CONSTR.PHASE
THIẾT KẾ BẢN VẼ THIẾT BỊ
EQUPMENT DISIGN DRAWINGS

HẠNG MỤC - ITEMS
ĐIỆN - TỰ ĐỘNG HÓA
ELECTRICAL - AUTOMATION

TÊN BẢN VẼ - TITLE OF DRAWING
CONTROL BLOWER B401A
MÁY THỔI KHÍ B401A

NHÀ THẦU - CONSULTANT
VINSE
CÔNG TY CỔ PHẦN XÂY DỰNG VÀ MÔI TRƯỜNG VIỆT NAM
VIETNAM CONSTRUCTION & ENVIRONMENT JSC
ADD: 33/21 TRUNG TÂM HÀ NỘI - HÀ NỘI
TEL: 04.36248586/FAX: 04.36248599 - EMAIL: VICEN@VNN.VN

THIẾT KẾ - DESIGNER: NGUYỄN VIỆT HƯNG
CHỦ NHIỆM - MANAGER: LÊ ANH TUẤN
KIỂM - CHECKED BY: NGUYỄN VIỆT HƯNG
CHỦ TRÌ - CHIEF DESIGNER: TRẦN VIỆT DŨNG
THIẾT KẾ - DESIGNER: HÀ THỊ PHÚ

TỶ LỆ / SCALE:
HOÀN THÀNH - DATE: /2020
BẢN VẼ SỐ - DRAWING NO: BG-TXL-Đ- 11A

UBND THÀNH PHỐ BẮC GIANG
BAN QUẢN LÝ DỰ ÁN ĐẦU TƯ XÂY DỰNG SỐ 02

THIẾT KẾ BẢN VẼ THI CÔNG ĐÃ PHÊ DUYỆT

Bắc Giang, ngày.....tháng.....năm 20.....

HỌ VÀ TÊN NGƯỜI XÁC NHẬN: Nông Bằng Sơn

CHỨC VỤ: Phó giám đốc

CHỮ KÝ:.....

THỐNG KÊ KHỐI LƯỢNG HỆ THỐNG SCADA THEO THIẾT KẾ ĐƯỢC PHÊ DUYỆT
LIST OF SCADA SYSTEM

PHÒNG QUẢN LÝ ĐÔ THỊ TP.BẮC GIANG

HỒ SƠ ĐÃ THẨM ĐỊNH

Theo văn bản thẩm định số...588/BC-QLĐT

Ngày.....25.....tháng.....12.....năm...2020

Cán bộ chủ trì thẩm định.....

CÔNG TY CỔ PHẦN KỸ THUẬT SEEN

BẢN VẼ HOÀN CÔNG

Ngày.....tháng.....năm 20.....

Người lập	Chỉ huy trưởng công trình	Tư vấn Giám sát trưởng
	Lê Phi Hùng	Nguyễn Đ. Hùng

BẢNG KHỐI LƯỢNG SCADA BỔ SUNG

5	Unmanager switch (thiết bị kết nối mạng các biến tần)	Bộ	4

BAN HÀNH-VERSION:

LẦN-MODIFIED 1: / /2020
LẦN-MODIFIED 2: / /2020
LẦN-MODIFIED 3: / /2020

ĐẠI DIỆN CHỦ ĐẦU TƯ
REPRESENTATIVE OF THE CLIENT
BAN QUẢN LÝ DỰ ÁN ĐẦU TƯ XÂY DỰNG SỐ 2 THÀNH PHỐ BẮC GIANG
CONSTRUCTION INVESTMENT PROJECT MANAGEMENT UNIT NO.2, BAC GIANG CITY

TÊN DỰ ÁN-PROJECT:
DỰ ÁN PHÁT TRIỂN CÁC ĐÔ THỊ HÀNH LANG TIỂU VÙNG SÔNG MÊKÔNG (GMS) LẦN 2
DỰ ÁN THÀNH PHẦN TỈNH BẮC GIANG
TREATMENT PLANT ITEM UNDER SECOND GREAT MEKONG SUBREGION CORRIDOR TOWNS DEVELOPMENT PROJECT (GMS)
- BAC GIANG CITY SUBPROJECT

GIAI ĐOẠN THIẾT KẾ-DESIGN PHASE:
THIẾT KẾ BẢN VẼ ĐIỀU CHỈNH BỔ SUNG
DETAIL DESIGN DRAWINGS FOR ADDITIONAL ADJUSTMENTS

HẠNG MỤC-ITEMS:
PHẦN ĐIỆN
ELECTRICAL PARTS

TÊN BẢN VẼ-TITLE OF DRAWING:
BẢNG THỐNG KÊ KHỐI LƯỢNG HỆ THỐNG SCADA

NHÀ THẦU-CONSULTANT:
VINSE
CÔNG TY CỔ PHẦN XÂY DỰNG VÀ MÔI TRƯỜNG VIỆT NAM
VIET NAM CONSTRUCTION & ENVIRONMENT., JSC
ADD: 33/2A-TRUNG YÊN 11- CẦU GIẤY - HÀ NỘI
TEL: 04.36248598- FAX: 04.36248599- EMAIL: VICEM@VINI.VN

DUYỆT-APPROVED:
CÔNG TY CỔ PHẦN XÂY DỰNG VÀ MÔI TRƯỜNG VIỆT NAM
TP. NGUYỄN VIỆT HÙNG

CHỦ NHIỆM-MANAGER:
LÊ ANH TUẤN

KIỂM-CHECKED BY:
KS. HOÀNG TUẤN ANH

CHỦ TRÌ-CHIEF DESIGNER:
KS: LÊ MẠNH CƯỜNG

THIẾT KẾ-DESIGNER:
KS: NGUYỄN VĂN HUẤN

TỶ LỆ-SCALE:

HOÀN THÀNH-DATE: /2020

BẢN VẼ SỐ-DRAWING NO.: BG-TXL-Đ-12

UBND THÀNH PHỐ BẮC GIANG
BAN QUẢN LÝ DỰ ÁN ĐẦU TƯ XÂY DỰNG SỐ 02

THIẾT KẾ BẢN VẼ THI CÔNG ĐÃ PHÊ DUYỆT

Bắc Giang, ngày.....tháng.....năm 20.....

HỌ VÀ TÊN NGƯỜI XÁC NHẬN: Nông Bằng Sơn

CHỨC VỤ: Phó giám đốc

CHỮ KÝ:.....

MẶT BẰNG CẤP ĐIỆN NHÀ XỬ LÝ BÙN/ POWER SUPPLY PLAN OF SLUDGE TREATMENT BUILDING

THEO THIẾT KẾ ĐƯỢC PHÊ DUYỆT

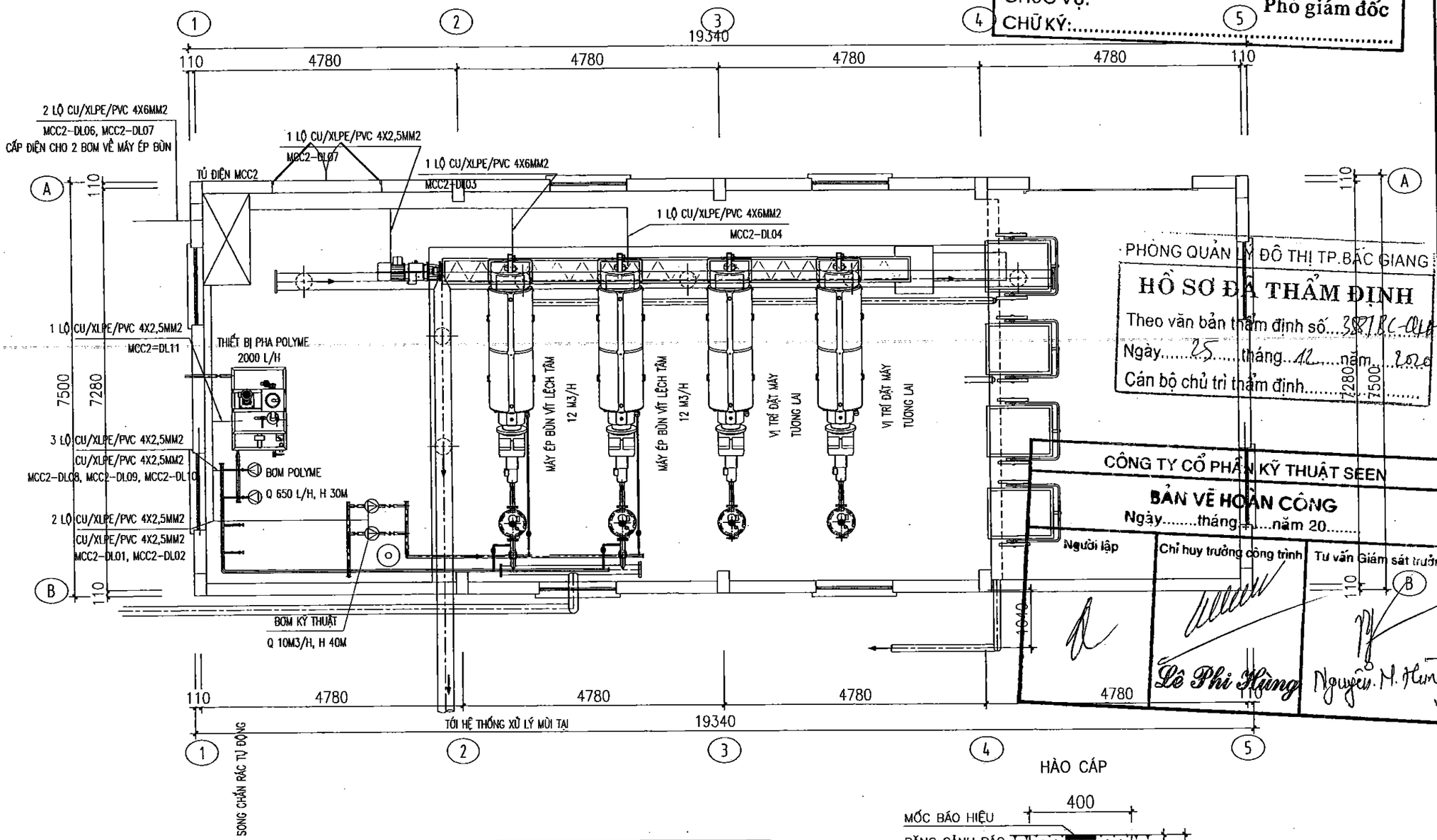

PHÒNG QUẢN LÝ ĐÔ THỊ TP.BẮC GIANG

HỒ SƠ ĐÃ THẨM ĐỊNH

Theo văn bản thẩm định số...387/BC-QLĐT

Ngày.....25.....tháng..12.....năm..2020

Cán bộ chủ trì thẩm định.....

CÔNG TY CỔ PHẦN KỸ THUẬT SEEN

BẢN VẼ HOÀN CÔNG

Ngày.....tháng.....năm 20.....

Người lập	Chỉ huy trưởng công trình	Tư vấn Giám sát trưởng
	Lê Phi Hùng	Nguyễn M. Hùng

KÝ HIỆU

- ⊠ TỦ ĐIỆN
- — CÁP ĐIỆN ĐI TRONG MƯƠNG CÁP NGẦM

THỐNG KÊ KHỐI LƯỢNG MƯƠNG CÁP			
STT	TÊN GỌI	ĐƠN VỊ	K.LƯỢNG
1	HÀO CÁP	M	20
2	SỨ BÁO HIỆU CÁP	QUẢ	10

HÀO CÁP

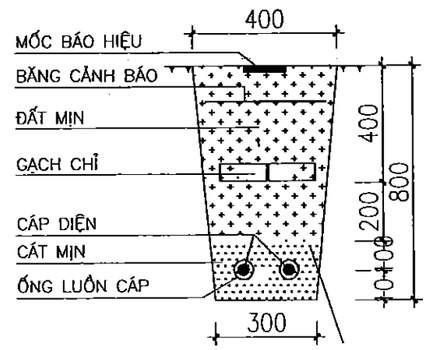

BAN HÀNH-VERSION:

LẦN-MODIFIED 1: / /2020
LẦN-MODIFIED 2: / /2020
LẦN-MODIFIED 3: / /2020

ĐẠI DIỆN CHỦ ĐẦU TƯ
REPRESENTATIVE OF THE CLIENT
BAN QUẢN LÝ DỰ ÁN ĐẦU TƯ XÂY DỰNG SỐ 2 THÀNH PHỐ BẮC GIANG
CONSTRUCTION INVESTMENT PROJECT MANAGEMENT UNIT NO.2, BAC GIANG CITY

TÊN DỰ ÁN-PROJECT:
DỰ ÁN PHÁT TRIỂN CÁC ĐÔ THỊ HÀNH LANG TIỂU VÙNG SÔNG MÊKÔNG (GMS) LẦN 2
DỰ ÁN THÀNH PHẦN TỈNH BẮC GIANG
TREATMENT PLANT ITEM UNDER SECOND GREAT MEKONG SUBREGION CORRIDOR TOWNS DEVELOPMENT PROJECT (GMS) - BAC GIANG CITY SUBPROJECT

GIAI ĐOẠN THIẾT KẾ-DESIGN PHASE:
THIẾT KẾ BẢN VẼ ĐIỀU CHỈNH BỔ SUNG
DETAIL DESIGN DRAWINGS FOR ADDITIONAL ADJUSTMENTS

HẠNG MỤC-ITEMS:
PHẦN ĐIỆN
ELECTRICAL PARTS

TÊN BẢN VẼ-TITLE OF DRAWING:
MẶT BẰNG CẤP ĐIỆN NHÀ XỬ LÝ BÙN

NHÀ THẦU-CONSULTANT:
VINSE
CÔNG TY CỔ PHẦN XÂY DỰNG VÀ MÔI TRƯỜNG VIỆT NAM
VIET NAM CONSTRUCTION & ENVIRONMENT., JSC
NGUYỄN VIỆT HÙNG

PHÊ DUYỆT-APPROVER:
CÔNG TY CỔ PHẦN XÂY DỰNG VÀ MÔI TRƯỜNG VIỆT NAM
LÊ ANH TUẤN

CHỦ NHIỆM-MANAGER:
KS. HOÀNG TUẤN ANH

KIỂM-CHECKED BY:
KS: LÊ MẠNH CƯỜNG

CHỦ TRÌ-CHIEF DESIGNER:
KS: NGUYỄN VĂN HUÂN

THIẾT KẾ-DESIGNER:

TỶ LỆ-SCALE:

HOÀN THÀNH-DATE: /2020

BẢN VẼ SỐ-DRAWING NO.:
BG-TXL-Đ-13

UBND THÀNH PHỐ BẮC GIANG
BAN QUẢN LÝ DỰ ÁN ĐẦU TƯ XÂY DỰNG SỐ 02

THIẾT KẾ BẢN VẼ THI CÔNG ĐÃ PHÊ DUYỆT

Bắc Giang, ngày.....tháng.....năm 20.....
HỌ VÀ TÊN NGƯỜI XÁC NHẬN: Nông Bằng Sơn
CHỨC VỤ: Phó giám đốc
CHỮ KÝ:.....

BẢN VẼ ĐIỀU CHỈNH

MẶT BẰNG CẤP ĐIỆN NHÀ XỬ LÝ BÙN/ POWER SUPPLY PLAN OF SLUDGE TREATMENT BUILDING

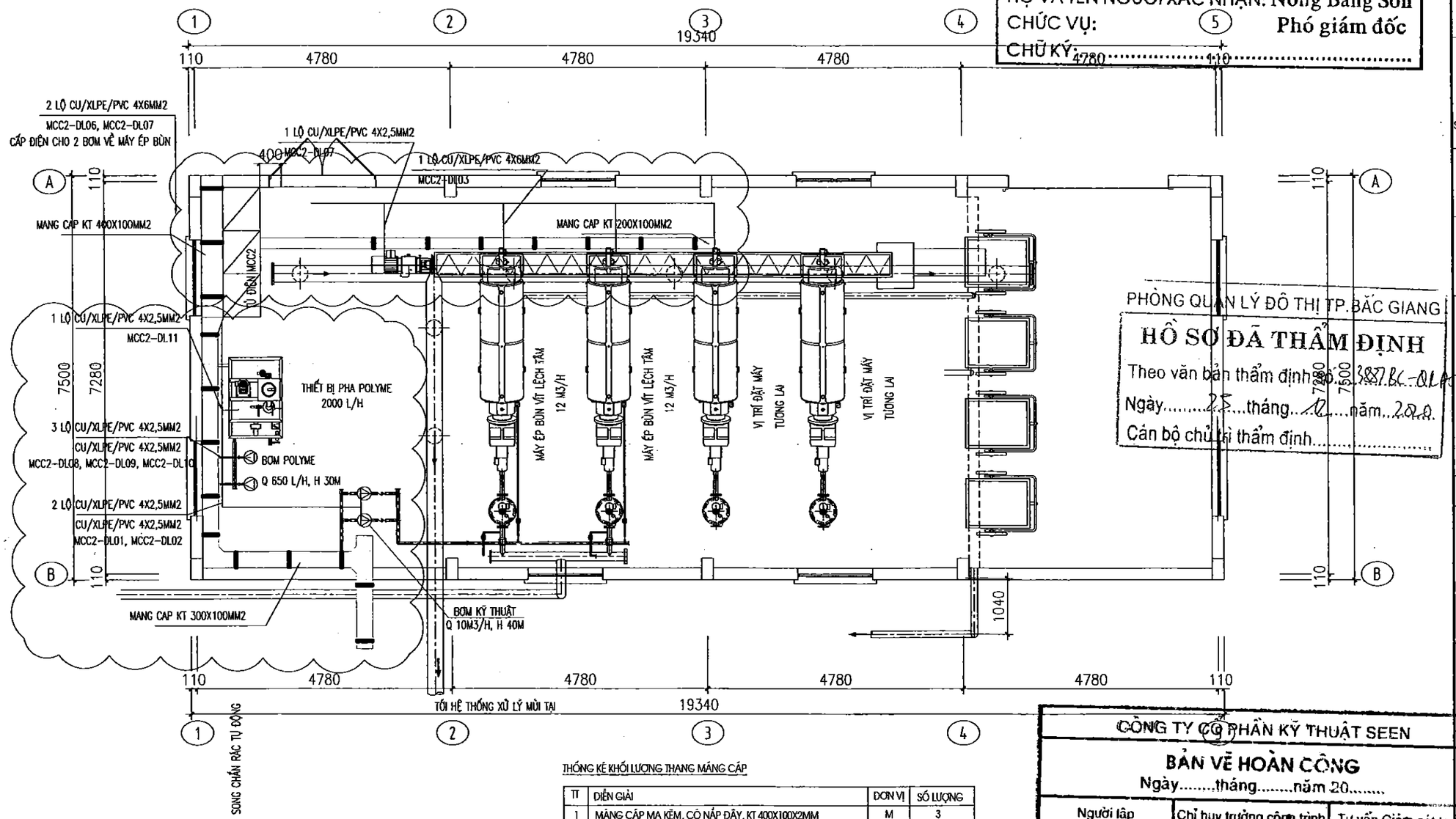

PHÒNG QUẢN LÝ ĐÔ THỊ TP.BẮC GIANG
HỒ SƠ ĐÃ THẨM ĐỊNH
Theo văn bản thẩm định số 387/BC-QLĐ
Ngày 23 tháng 12 năm 2020
Cán bộ chủ trì thẩm định.....

THỐNG KÊ KHỐI LƯỢNG THANG MÁNG CÁP

TT	DIỄN GIẢI	ĐƠN VỊ	SỐ LƯỢNG
1	MÁNG CÁP MẠ KẼM, CÓ NẮP ĐẬY, KT 400X100X2MM	M	3
2	MÁNG CÁP MẠ KẼM, CÓ NẮP ĐẬY, KT 300X100X2MM	M	10
3	MÁNG CÁP MẠ KẼM, CÓ NẮP ĐẬY, KT 200X100X2MM	M	10
4	GIAM THANG, KT 400X300X2MM	CÁI	1
5	T MA KEM , CO NAP KT 300X100X2MM	CÁI	1
6	GOC VUONG 90, KT 300X100X2MM	CÁI	1
7	PHỤ KIỆN LẮP ĐẶT (NỐI MÁNG CÁP, GIÁ ĐỠ...)	LÔ	1

KÝ HIỆU

- TỦ ĐIỆN
- CÁP ĐIỆN ĐI TRONG ỐNG BẢO VỆ
- THANG MANG CAP

GHI CHÚ:

- MÁNG CÁP SỬ DỤNG LOẠI CÓ NẮP ĐẬY, MẠ KẼM NHÚNG NÓNG
- CHIỀU DÀY VẬT LIỆU MÁNG CÁP 2MM
- GIÁ ĐỠ MÁNG CÁP, THANH NỐI VÀ CÁC BULONG CŨNG PHẢI ĐƯỢC MẠ KẼM PHÙ HỢP

CÁP (MÁNG CÁP) ĐI LÊN

CÔNG TY CỔ PHẦN KỸ THUẬT SEEN

BẢN VẼ HOÀN CÔNG
Ngày.....tháng.....năm 20.....

Người lập	Chỉ huy trưởng công trình	Tư vấn Giám sát trưởng
	Lê Phi Hùng	Nguyễn M. Huy

BAN HÀNH-VERSION:
LẦN-MODIFIED 1: / /2020
LẦN-MODIFIED 2: / /2020
LẦN-MODIFIED 3: / /2020

ĐẠI DIỆN CHỦ ĐẦU TƯ
REPRESENTATIVE OF THE CLIENT
BAN QUẢN LÝ DỰ ÁN ĐẦU TƯ XÂY DỰNG SỐ 2 THÀNH PHỐ BẮC GIANG
CONSTRUCTION INVESTMENT PROJECT MANAGEMENT UNIT NO.2, BAC GIANG CITY

TÊN DỰ ÁN-PROJECT:
DỰ ÁN PHÁT TRIỂN CÁC ĐÔ THỊ HÀNH LANG TIỂU VÙNG SÔNG MÊKÔNG (GMS) LẦN 2
DỰ ÁN THÀNH PHẦN TỈNH BẮC GIANG
TREATMENT PLANT ITEM UNDER SECOND GREAT MEKONG SUBREGION CORRIDOR TOWNS DEVELOPMENT PROJECT (GMS) - BAC GIANG CITY SUBPROJECT

GIAI ĐOẠN THIẾT KẾ-DESIGN PHASE:
THIẾT KẾ BẢN VẼ ĐIỀU CHỈNH BỔ SUNG
DETAIL DESIGN DRAWINGS FOR ADDITIONAL ADJUSTMENTS

HANG MUC-ITEMS:
PHẦN ĐIỆN
ELECTRICAL PARTS

TÊN BẢN VẼ-TITLE OF DRAWING:
MẶT BẰNG CẤP ĐIỆN NHÀ XỬ LÝ BÙN

NHÀ THẦU-CONSULTANT:
VINSE
CÔNG TY CỔ PHẦN XÂY DỰNG VÀ MÔI TRƯỜNG VIỆT NAM
VIET NAM CONSTRUCTION & ENVIRONMENT, JSC
ADD: 33/28-TRUNG YÊN 11 - CẦU GIẤY - HÀ NỘI
TEL: 04.36248588- FAX: 04.36248589- EMAIL: VICEM@VNN.VN

DUYỆT-APPROVER:
NGUYỄN VIỆT HÙNG

CHỦ NHIỆM-MANAGER:
LÊ ANH TUẤN

KIỂM-CHECKED BY:
KS. HOÀNG TUẤN ANH

CHỦ TRÌ-CHIEF DESIGNER:
KS: LÊ MẠNH CƯỜNG

THIẾT KẾ-DESIGNER:
KS: NGUYỄN VĂN HUẤN

TỶ LỆ-SCALE:

HOÀN THÀNH-DATE: /2020

BẢN VẼ SỐ-DRAWING NO.: BG-TXL-D-14

BẢN VẼ ĐIỀU CHỈNH BỔ SUNG

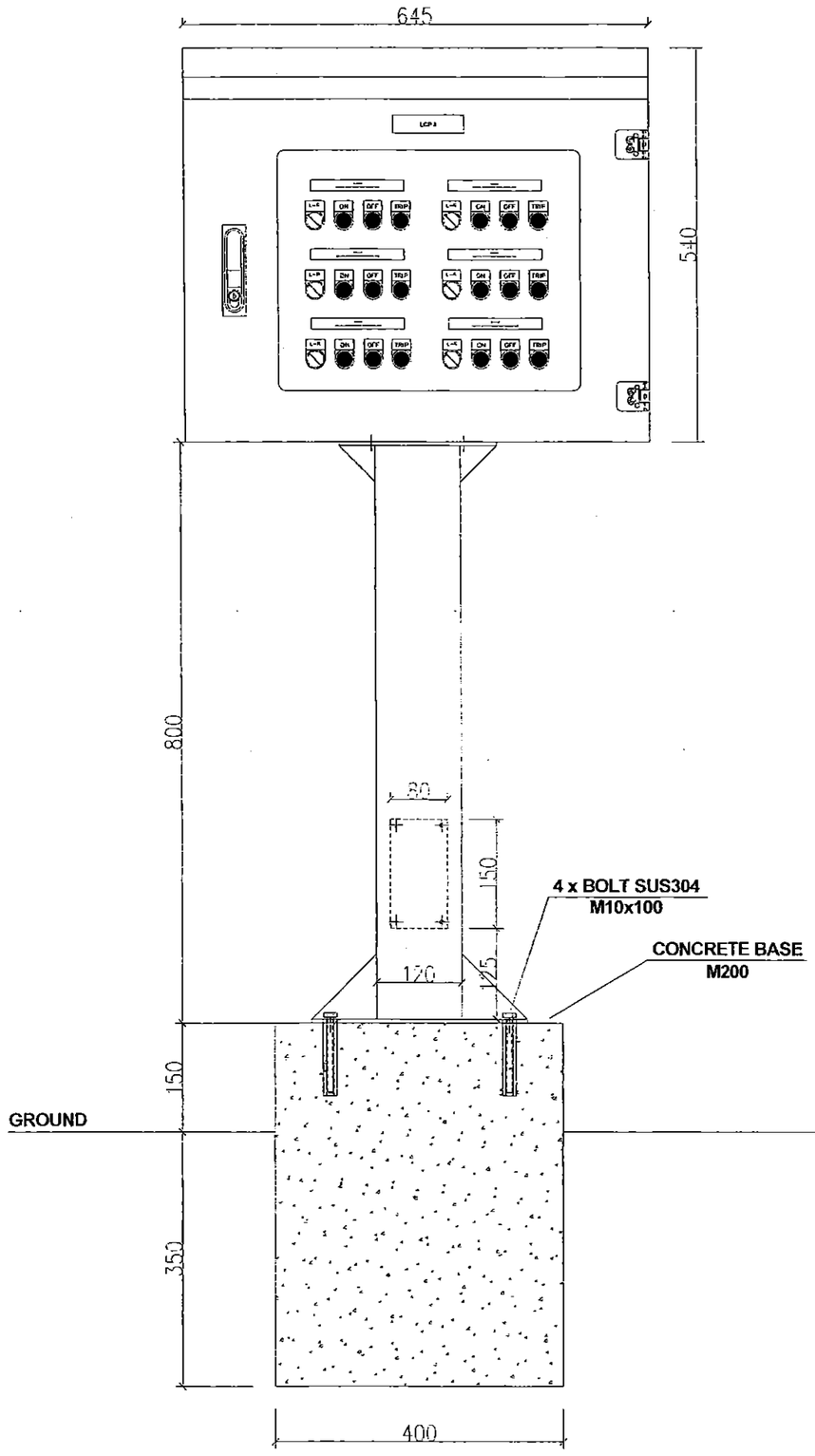

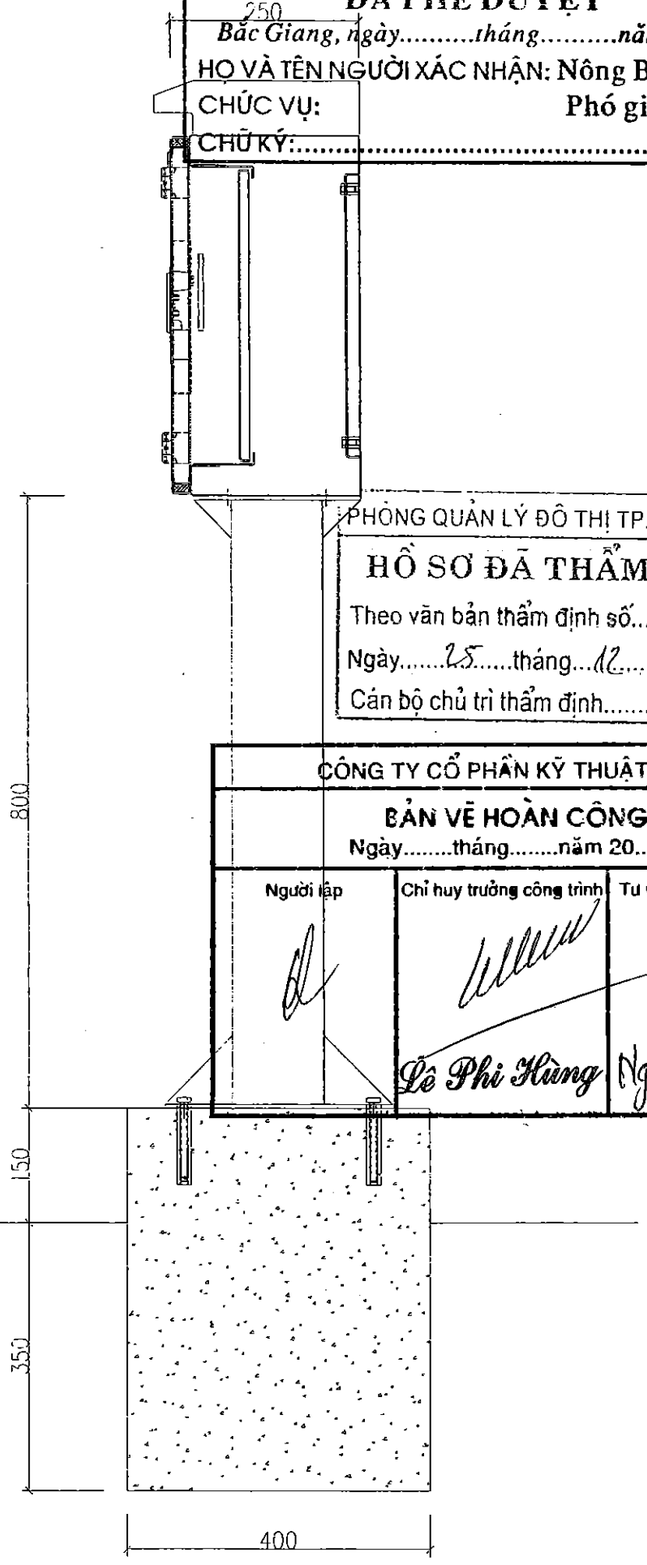

UBND THÀNH PHỐ BẮC GIANG
BAN QUẢN LÝ DỰ ÁN ĐẦU TƯ XÂY DỰNG SỐ 02

THIẾT KẾ BẢN VẼ THI CÔNG ĐÃ PHÊ DUYỆT

Bắc Giang, ngày.....tháng.....năm 20.....

HỌ VÀ TÊN NGƯỜI XÁC NHẬN: Nông Bằng Sơn

CHỨC VỤ: Phó giám đốc

CHỮ KÝ:.....

PHÒNG QUẢN LÝ ĐÔ THỊ TP.BẮC GIANG

HỒ SƠ ĐÃ THẨM ĐỊNH

Theo văn bản thẩm định số...3871/BC-QLĐT

Ngày.....25.....tháng...12.....năm....2020

Cán bộ chủ trì thẩm định.....

CÔNG TY CỔ PHẦN KỸ THUẬT SEEN

BẢN VẼ HOÀN CÔNG

Ngày.....tháng.....năm 20.....

Người lập	Chỉ huy trưởng công trình	Tư vấn Giám sát trưởng
	Lê Phi Hùng	Nguyễn M. Hùng

BAN HÀNH-VERSION:

LẦN-MODIFIED 1: / /2020
LẦN-MODIFIED 2: / /2020
LẦN-MODIFIED 3: / /2020

ĐẠI DIỆN CHỦ ĐẦU TƯ
REPRESENTATIVE OF THE CLIENT
BAN QUẢN LÝ DỰ ÁN ĐẦU TƯ XÂY DỰNG SỐ 2 THÀNH PHỐ BẮC GIANG
CONSTRUCTION INVESTMENT PROJECT MANAGEMENT UNIT NO.2, BAC GIANG CITY

TÊN DỰ ÁN-PROJECT:
DỰ ÁN PHÁT TRIỂN CÁC ĐÔ THỊ HÀNH LANG TIỂU VÙNG SÔNG MÊKÔNG (GMS) LẦN 2
DỰ ÁN THÀNH PHẦN TỈNH BẮC GIANG
TREATMENT PLANT ITEM UNDER SECOND GREAT MEKONG SUBREGION CORRIDOR TOWNS DEVELOPMENT PROJECT (GMS) - BAC GIANG CITY SUBPROJECT

GIAI ĐOẠN THIẾT KẾ-DESIGN PHASE:
THIẾT KẾ BẢN VẼ ĐIỀU CHỈNH BỔ SUNG
DETAIL DESIGN DRAWINGS FOR ADDITIONAL ADJUSTMENTS

HẠNG MỤC-ITEMS:
PHẦN ĐIỆN
ELECTRICAL PARTS

TÊN BẢN VẼ-TITLE OF DRAWING:
BẢN VẼ KÍCH THƯỚC TỦ LCP
LAYOUT & DEMINSION OF LCP PANEL

NHÀ THẦU-CONSULTANT:
VINSE
CÔNG TY CỔ PHẦN XÂY DỰNG VÀ MÔI TRƯỜNG VIỆT NAM
VIET NAM CONSTRUCTION & ENVIRONMENT, JSC
ADD: 11/20 TRUNG YÊN 11 - CẦU GIẤY - HÀ NỘI
TEL: 04.36274356 - FAX: 04.36274355 - EMAIL: VICEM@VIN.VN

DUYỆT-APPROVED: CÔNG TY CỔ PHẦN XÂY DỰNG VÀ MÔI TRƯỜNG VIỆT NAM
NGUYỄN VIỆT HÙNG

CHỦ NHIỆM-MANAGER: LÊ ANH TUẤN

KIỂM-CHECKED BY: KS. HOÀNG TUẤN ANH

CHỦ TRÌ-CHIEF DESIGNER: KS: LÊ MẠNH CƯỜNG

THIẾT KẾ-DESIGNER: KS: NGUYỄN VĂN HUẤN

TỶ LỆ-SCALE:

HOÀN THÀNH-DATE: /2020

BẢN VẼ SỐ-DRAWING NO.: BG-TXL-D-15

BẢN VẼ ĐIỀU CHỈNH BỔ SUNG

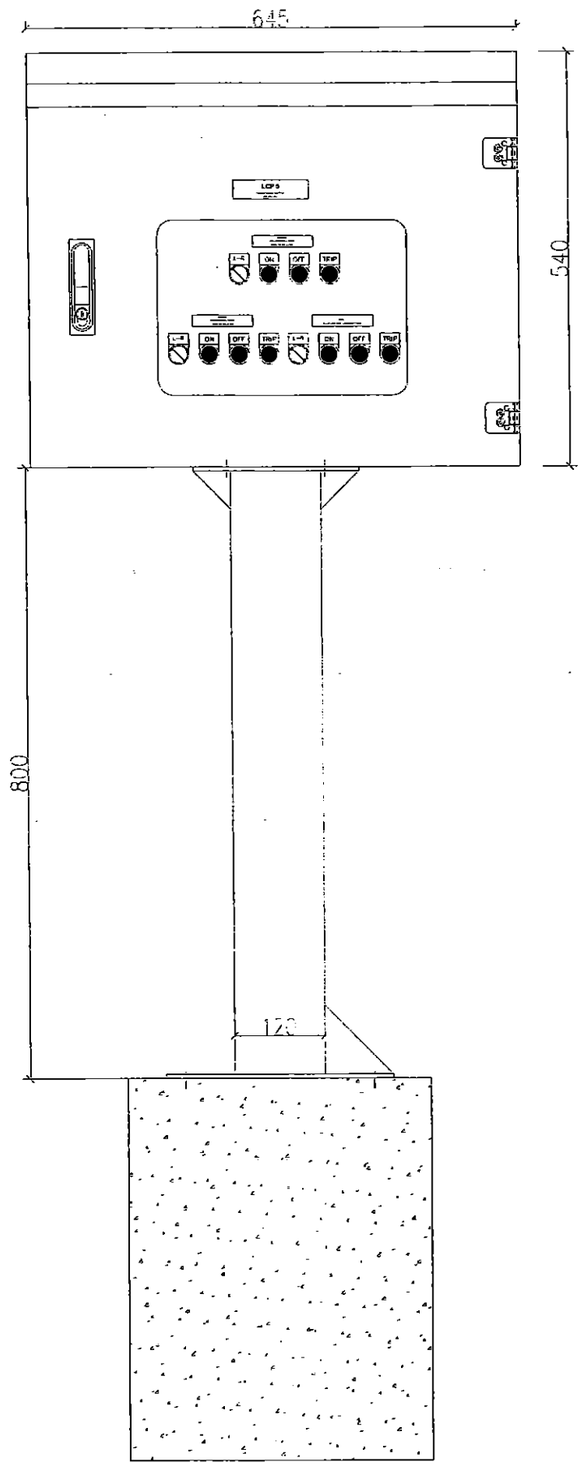

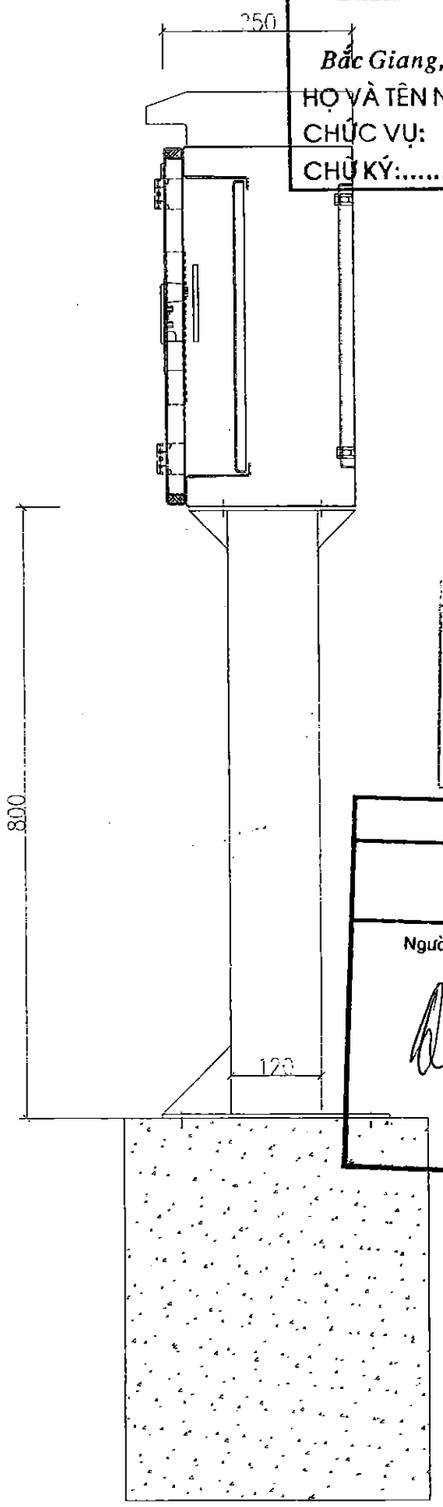

~~UBND THÀNH PHỐ BẮC GIANG~~
BAN QUẢN LÝ DỰ ÁN ĐẦU TƯ XÂY DỰNG SỐ 02

THIẾT KẾ BẢN VẼ THI CÔNG
ĐÃ PHÊ DUYỆT

Bắc Giang, ngày.....tháng.....năm 20.....

HỌ VÀ TÊN NGƯỜI XÁC NHẬN: Nông Bằng Sơn

CHỨC VỤ: Phó giám đốc

CHỮ KÝ:.....

PHÒNG QUẢN LÝ ĐÔ THỊ TP.BẮC GIANG

HỒ SƠ ĐÃ THẨM ĐỊNH

Theo văn bản thẩm định số..3027/K-QLĐT

Ngày.....25.....tháng..12.....năm..2020

Cán bộ chủ trì thẩm định.....

CÔNG TY CỔ PHẦN KỸ THUẬT SEEN

BẢN VẼ HOÀN CÔNG

Ngày.....tháng.....năm 20.....

Người lập	Chỉ huy trưởng công trình	Tư vấn Giám sát trưởng
	Lê Phi Hùng	Nguyễn Đ Hùng

BẢN HÀNH-VERSION:

LẦN-MODIFIED 1: / /2020
LẦN-MODIFIED 2: / /2020
LẦN-MODIFIED 3: / /2020

ĐẠI DIỆN CHỦ ĐẦU TƯ
REPRESENTATIVE OF THE CLIENT
BAN QUẢN LÝ DỰ ÁN ĐẦU TƯ XÂY DỰNG SỐ 2
THÀNH PHỐ BẮC GIANG
CONSTRUCTION INVESTMENT PROJECT MANAGEMENT UNIT NO.2, BAC GIANG CITY

TÊN DỰ ÁN-PROJECT:
DỰ ÁN PHÁT TRIỂN CÁC ĐÔ THỊ HÀNH LANG TIỂU VÙNG SÔNG MÊKÔNG (GMS) LẦN 2
DỰ ÁN THÀNH PHẦN TỈNH BẮC GIANG
TREATMENT PLANT ITEM UNDER SECOND GREAT MEKONG SUBREGION CORRIDOR TOWNS DEVELOPMENT PROJECT (GMS) - BAC GIANG CITY SUBPROJECT

GIAI ĐOẠN THIẾT KẾ-DESIGN PHASE:
THIẾT KẾ BẢN VẼ ĐIỀU CHỈNH BỔ SUNG
DETAIL DESIGN DRAWINGS FOR ADDITIONAL ADJUSTMENTS

HẠNG MỤC-ITEMS:
PHẦN ĐIỆN
ELECTRICAL PARTS

TÊN BẢN VẼ-TITLE OF DRAWING:
BẢN VẼ KÍCH THƯỚC TỦ LCP
LAYOUT & DEMINSION OF LCP PANEL

NHÀ THẦU-CONSULTANT:
VINSE
CÔNG TY CỔ PHẦN XÂY DỰNG VÀ MÔI TRƯỜNG VIỆT NAM
VIET NAM CONSTRUCTION & ENVIRONMENT, JSC
TEL: 04.62626355 - FAX: 04.36242555 - EMAIL: VICENVIN.VN

DƯỚI SỰ ĐỒNG ÝCỦA:
NGUYỄN VIỆT HÙNG

CHỦ NHIỆM-MANAGER:
LÊ ANH TUẤN

KIỂM TRA-CHECKED BY:
KS. HOÀNG TUẤN ANH

CHỦ TPT-CHIEF DESIGNER:
KS: LÊ MẠNH CƯỜNG

THIẾT KẾ-DESIGNER:
KS: NGUYỄN VĂN HUẤN

TỶ LỆ-SCALE:

HOÀN THÀNH-DATE: /2020

BẢN VẼ SỐ-DRAWING NO.: BC-TXL-D-16

BẢN VẼ ĐIỀU CHỈNH BỔ SUNG

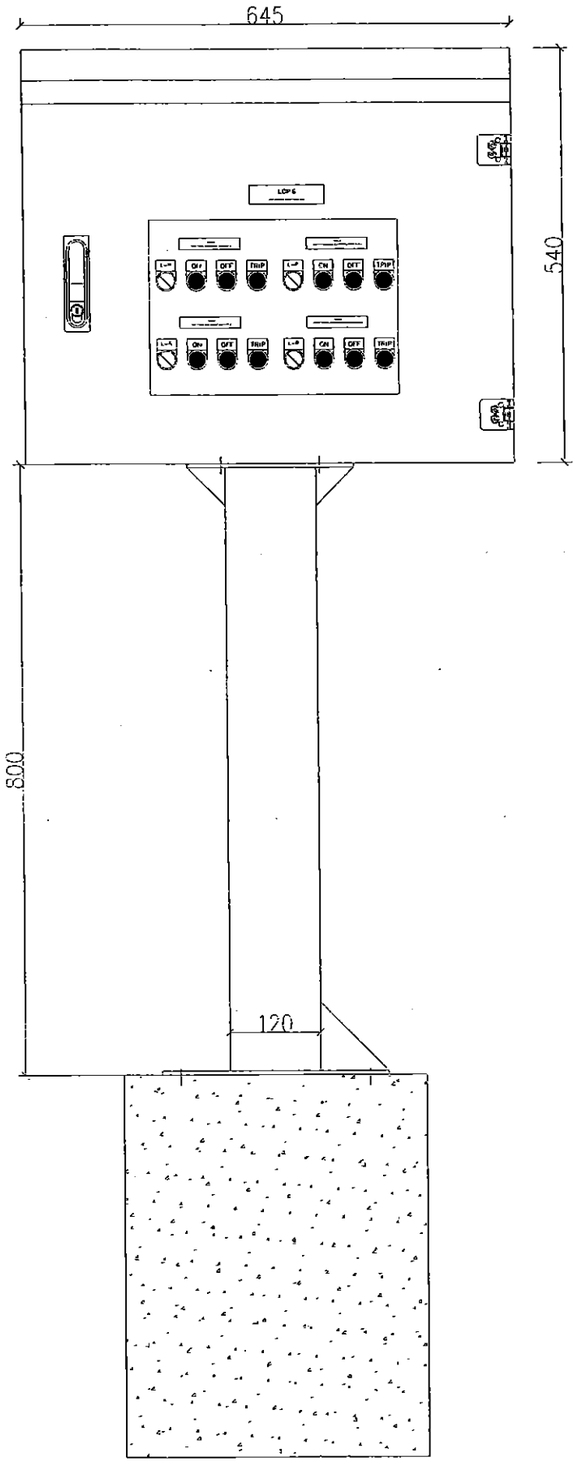

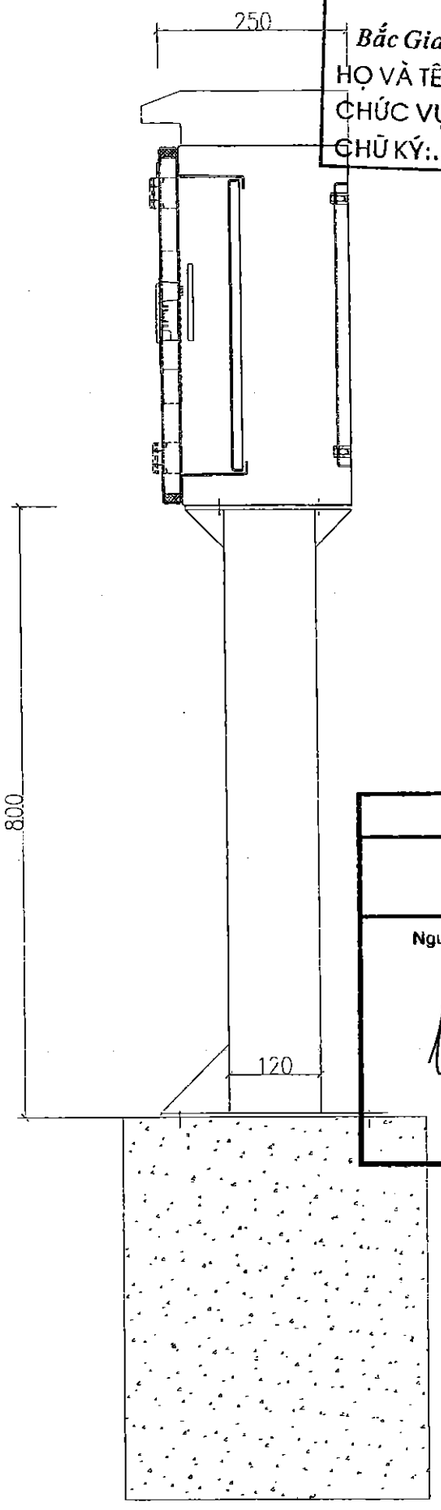

ỦY BAN NHÂN DÂN THÀNH PHỐ BẮC GIANG
BAN QUẢN LÝ DỰ ÁN ĐẦU TƯ XÂY DỰNG SỐ 02

THIẾT KẾ BẢN VẼ THI CÔNG
ĐÃ PHÊ DUYỆT

Bắc Giang, ngày.....tháng.....năm 20.....

HỌ VÀ TÊN NGƯỜI XÁC NHẬN: Nông Bằng Sơn
CHỨC VỤ: Phó giám đốc
CHỮ KÝ:.....

PHÒNG QUẢN LÝ ĐÔ THỊ TP.BẮC GIANG

HỒ SƠ ĐÃ THẨM ĐỊNH

Theo văn bản thẩm định số 3097/BC-QLĐT
Ngày 25 tháng 12 năm 2020
Cán bộ chủ trì thẩm định.....

CÔNG TY CỔ PHẦN KỸ THUẬT SEEN

BẢN VẼ HOÀN CÔNG
Ngày.....tháng.....năm 20.....

Người lập	Chỉ huy trưởng công trình	Tư vấn Giám sát trưởng
	Lê Phi Hùng	Nguyễn M. Huy

BAN HÀNH-VERSION:

LẦN-MODIFIED 1: / /2020
LẦN-MODIFIED 2: / /2020
LẦN-MODIFIED 3: / /2020

ĐẠI DIỆN CHỦ ĐẦU TƯ
REPRESENTATIVE OF THE CLIENT
BAN QUẢN LÝ DỰ ÁN ĐẦU TƯ XÂY DỰNG SỐ 2
THÀNH PHỐ BẮC GIANG
CONSTRUCTION INVESTMENT PROJECT MANAGEMENT UNIT NO.2, BAC GIANG CITY

TÊN DỰ ÁN-PROJECT:
DỰ ÁN PHÁT TRIỂN CÁC ĐÔ THỊ HÀNH LANG TIỂU VÙNG SÔNG MÊKÔNG (GMS) LẦN 2
DỰ ÁN THÀNH PHẦN TỈNH BẮC GIANG
TREATMENT PLANT ITEM UNDER SECOND GREAT MEKONG SUBREGION CORRIDOR TOWNS DEVELOPMENT PROJECT (GMS) - BAC GIANG CITY SUBPROJECT

GIAI ĐOẠN THIẾT KẾ-DESIGN PHASE:
THIẾT KẾ BẢN VẼ ĐIỀU CHỈNH BỔ SUNG
DETAIL DESIGN DRAWINGS FOR ADDITIONAL ADJUSTMENTS

HẠNG MỤC-ITEMS:
PHẦN ĐIỆN
ELECTRICAL PARTS

TÊN BẢN VẼ-TITLE OF DRAWING:
BẢN VẼ KÍCH THƯỚC TỦ LCP
LAYOUT & DIMENSION OF LCP PANEL

NHÀ THẦU-CONSULTANT:
VINSE
CÔNG TY CỔ PHẦN XÂY DỰNG VÀ MÔI TRƯỜNG VIỆT NAM
VIET NAM CONSTRUCTION & ENVIRONMENT., JSC
ĐẠI DIỆN-REPRESENTATIVE: NGUYỄN VIỆT HÙNG

CHỦ NHIỆM-MANAGER: LÊ ANH TUẤN
KIỂM-CHECKED BY: KS. HOÀNG TUẤN ANH
CHỦ TRÌ-CHIEF DESIGNER: KS: LÊ MẠNH CƯỜNG
THIẾT KẾ-DESIGNER: KS: NGUYỄN VĂN HUẤN

TỶ LỆ-SCALE:

HOÀN THÀNH-DATE: /2020

BẢN VẼ SỐ-DRAWING NO.: BG-TXL-D-17

BẢN VẼ ĐIỀU CHỈNH BỔ SUNG

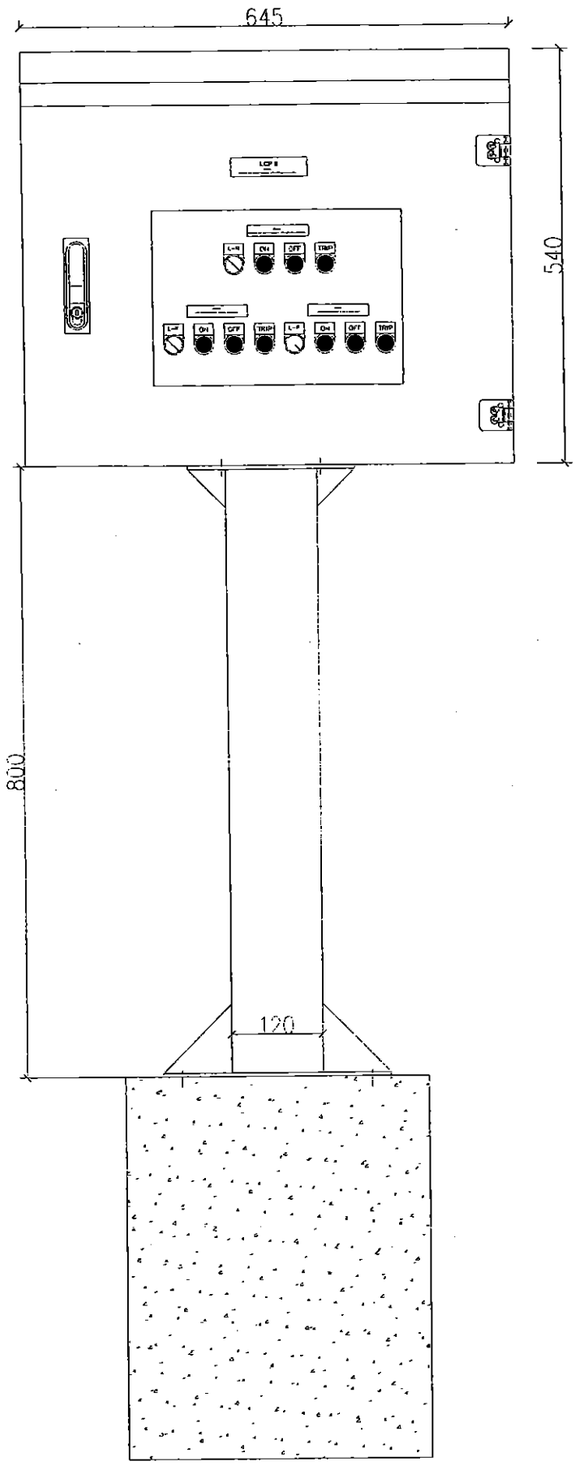

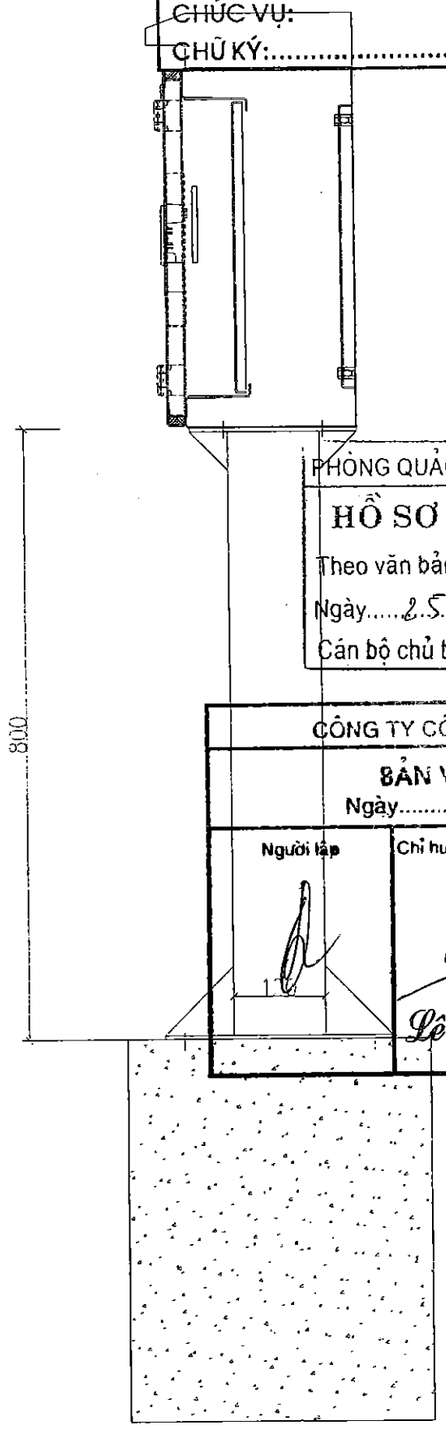

UBND THÀNH PHỐ BẮC GIANG

BAN QUẢN LÝ DỰ ÁN ĐẦU TƯ XÂY DỰNG SỐ 02

THIẾT KẾ BẢN VẼ THI CÔNG
ĐÃ PHÊ DUYỆT

Bắc Giang, ngày.....tháng.....năm 20.....

HỌ VÀ TÊN NGƯỜI XÁC NHẬN: Nông Bằng Sơn

CHỨC VỤ: Phó giám đốc

CHỮ KÝ:.....

PHÒNG QUẢN LÝ ĐÔ THỊ TP.BẮC GIANG

HỒ SƠ ĐÃ THẨM ĐỊNH

Theo văn bản thẩm định số..388/BC-QLĐT

Ngày.....25.....tháng.....12.....năm.....2020

Cán bộ chủ trì thẩm định.....

CÔNG TY CỔ PHẦN KỸ THUẬT SEEN

BẢN VẼ HOÀN CÔNG

Ngày.....tháng.....năm 20.....

Người lập	Chỉ huy trưởng công trình	Tư vấn Giám sát trưởng
	Lê Phi Hùng	Nguyễn Đ. Tùng

BẢN HÀNH-VERSION:

LẦN-MODIFIED 1: / /2020
LẦN-MODIFIED 2: / /2020
LẦN-MODIFIED 3: / /2020

ĐẠI DIỆN CHỦ ĐẦU TƯ
REPRESENTATIVE OF THE CLIENT
BAN QUẢN LÝ DỰ ÁN ĐẦU TƯ XÂY DỰNG SỐ 2
THÀNH PHỐ BẮC GIANG
CONSTRUCTION INVESTMENT PROJECT MANAGEMENT UNIT NO.2, BAC GIANG CITY

TÊN DỰ ÁN-PROJECT:
DỰ ÁN PHÁT TRIỂN CÁC ĐÔ THỊ HÀNH LANG TIỂU VÙNG SÔNG MÊKÔNG (GMS) LẦN 2
DỰ ÁN THÀNH PHẦN TỈNH BẮC GIANG
TREATMENT PLANT ITEM UNDER SECOND GREAT MEKONG SUBREGION CORRIDOR TOWNS DEVELOPMENT PROJECT (GMS) - BAC GIANG CITY SUBPROJECT

GIAI ĐOẠN THIẾT KẾ-DESIGN PHASE:
THIẾT KẾ BẢN VẼ ĐIỀU CHỈNH BỔ SUNG
DETAIL DESIGN DRAWINGS FOR ADDITIONAL ADJUSTMENTS

HẠNG MỤC-ITEMS:
PHẦN ĐIỆN
ELECTRICAL PARTS

TÊN BẢN VẼ-TITLE OF DRAWING:
BẢN VẼ KÍCH THƯỚC TỦ LCP
LAYOUT & DEMINSION OF LCP PANEL

NHÀ THẦU-CONSULTANT:
VINSE
CÔNG TY CỔ PHẦN XÂY DỰNG VÀ MÔI TRƯỜNG VIỆT NAM
VIET NAM CONSTRUCTION & ENVIRONMENT JSC
ADD: 32/75 HOÀNG ĐẠO THÚY - CẦU GIẤY - HÀ NỘI
TEL: 04.36242555-FAX: 04.36242556-E-M.A: VCENBVIN.VN

TƯ VẤN-DESIGNER: CÔNG TY CỔ PHẦN XÂY DỰNG VÀ MÔI TRƯỜNG VIỆT NAM
NGUYỄN VIỆT HÙNG

CHỦ NHIỆM-MANAGER:
LÊ ANH TUẤN

KIỂM-CHECKED BY:
KS. HOÀNG TUẤN ANH

CHỦ TRÌ-CHIEF DESIGNER:
KS: LÊ MẠNH CƯỜNG

THIẾT KẾ-DESIGNER:
KS: NGUYỄN VĂN HUẤN

TỶ LỆ-SCALE:

HOÀN THÀNH-DATE: /2020

BẢN VẼ SỐ-DRAWING NO.:BG-TXL-D-18

BẢN VẼ ĐIỀU CHỈNII BỔ SUNG

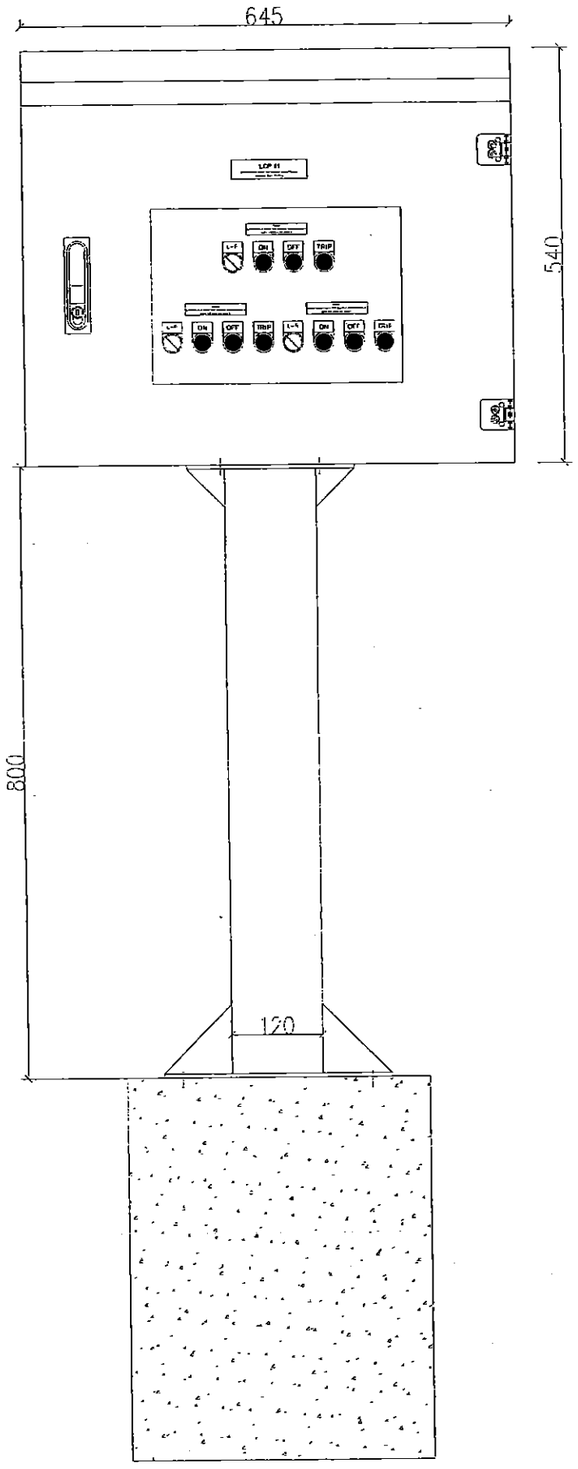

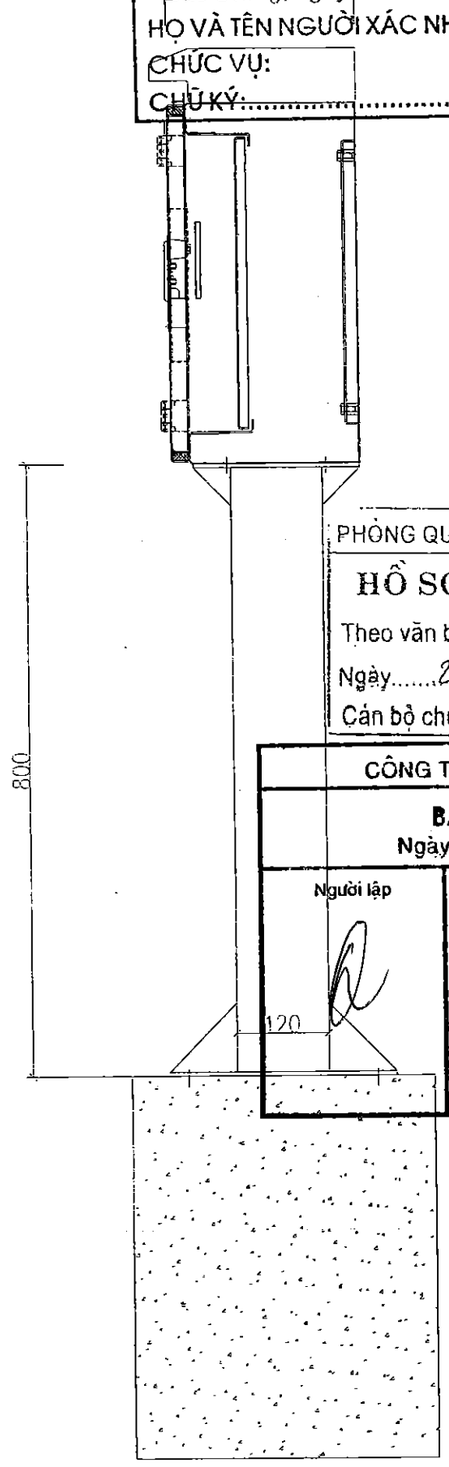

UBND THÀNH PHỐ BẮC GIANG
BAN QUẢN LÝ DỰ ÁN ĐẦU TƯ XÂY DỰNG SỐ 02

THIẾT KẾ BẢN VẼ THI CÔNG ĐÃ PHÊ DUYỆT

Bắc Giang, ngày.....tháng.....năm 20.....

HỌ VÀ TÊN NGƯỜI XÁC NHẬN: Nông Bằng Sơn

CHỨC VỤ: Phó giám đốc

CHỮ KÝ:.....

PHÒNG QUẢN LÝ ĐÔ THỊ TP.BẮC GIANG

HỒ SƠ ĐÃ THẨM ĐỊNH

Theo văn bản thẩm định số 3887/BC-QLĐT

Ngày 25 tháng 12 năm 2020

Cán bộ chủ trì thẩm định.....

CÔNG TY CỔ PHẦN KỸ THUẬT SEEN

BẢN VẼ HOÀN CÔNG

Ngày.....tháng.....năm 20.....

Người lập	Chỉ huy trưởng công trình	Tư vấn Giám sát trưởng
	Lê Phi Hùng	Nguyễn Văn Huy

BẢN HÀNH-VERSION:

LẦN-MODIFIED 1: / /2020
LẦN-MODIFIED 2: / /2020
LẦN-MODIFIED 3: / /2020

ĐẠI DIỆN CHỦ ĐẦU TƯ
REPRESENTATIVE OF THE CLIENT
BAN QUẢN LÝ DỰ ÁN ĐẦU TƯ XÂY DỰNG SỐ 2
THÀNH PHỐ BẮC GIANG
CONSTRUCTION INVESTMENT PROJECT MANAGEMENT UNIT NO.2, BAC GIANG CITY

TÊN DỰ ÁN-PROJECT:
DỰ ÁN PHÁT TRIỂN CÁC ĐÔ THỊ HÀNH LANG TIỂU VÙNG SÔNG MÊKÔNG (GMS) LẦN 2
DỰ ÁN THÀNH PHẦN TỈNH BẮC GIANG
TREATMENT PLANT ITEM UNDER SECOND GREAT MEKONG SUBREGION CORRIDOR TOWNS DEVELOPMENT PROJECT (GMS) - BAC GIANG CITY SUBPROJECT

GIAI ĐOẠN THIẾT KẾ-DESIGN PHASE:
THIẾT KẾ BẢN VẼ ĐIỀU CHỈNH BỔ SUNG
DETAIL DESIGN DRAWINGS FOR ADDITIONAL ADJUSTMENTS

HẠNG MỤC-ITEMS:
PHẦN ĐIỆN
ELECTRICAL PARTS

TÊN BẢN VẼ-TITLE OF DRAWING:
BẢN VẼ KÍCH THƯỚC TỦ LCP
LAYOUT & DEMINSION OF LCP PANEL

NHÀ THẦU-CONSULTANT:
VINSE
CÔNG TY CỔ PHẦN XÂY DỰNG VÀ MÔI TRƯỜNG VIỆT NAM
VIETNAM CONSTRUCTION & ENVIRONMENT, JSC
ĐỊA CHỈ: 52/26 TRUNG YÊN 11 - CẦU GIẤY - HÀ NỘI
TEL: 04.36248588 FAX: 04.36248589 - EMAIL: VICENINVIN.VN

GIÁM ĐỐC-DIRECTOR:
NGUYỄN VIỆT HÙNG

CHỦ NHIỆM-MANAGER:
LÊ ANH TUẤN

KIỂM TRA-CHECKED BY:
KS. HOÀNG TUẤN ANH

CHỦ TRÌ-CHIEF DESIGNER:
KS: LÊ MẠNH CƯỜNG

THIẾT KẾ-DESIGNER:
KS: NGUYỄN VĂN HUẤN

TỶ LỆ-SCALE:

HOÀN THÀNH-DATE: /2020

BẢN VẼ SỐ-DRAWING NO.: BG-TYL-D-19

BẢN VẼ ĐIỀU CHỈNH BỔ SUNG

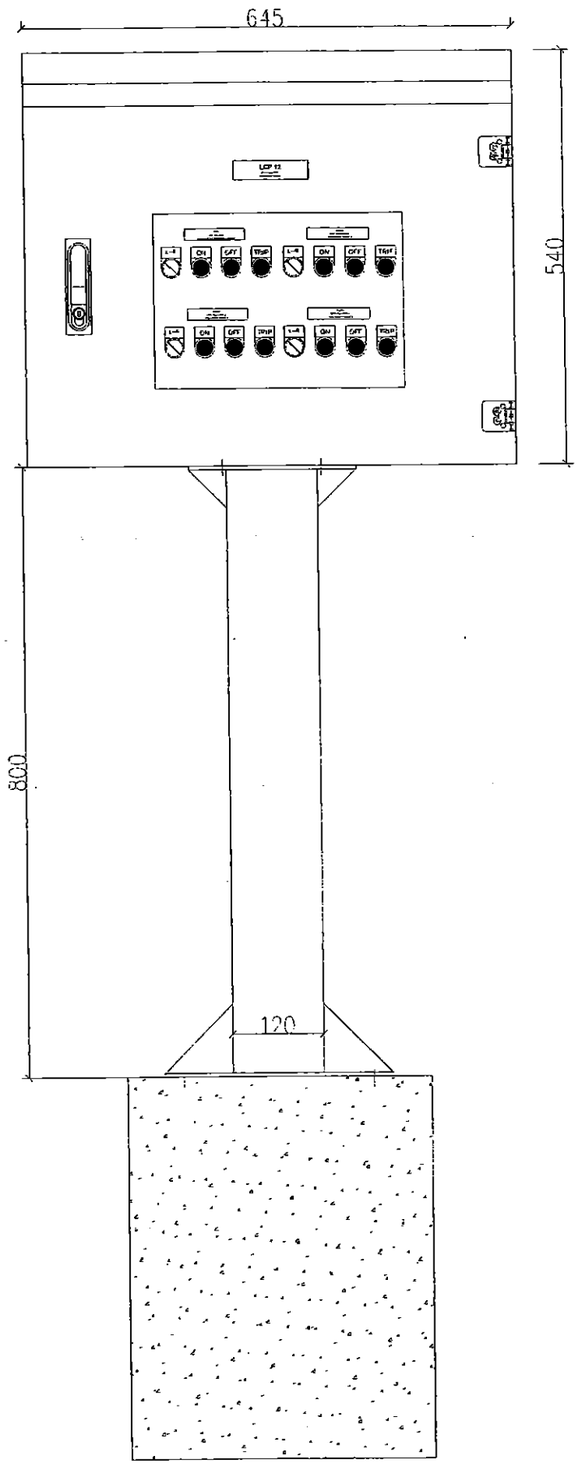

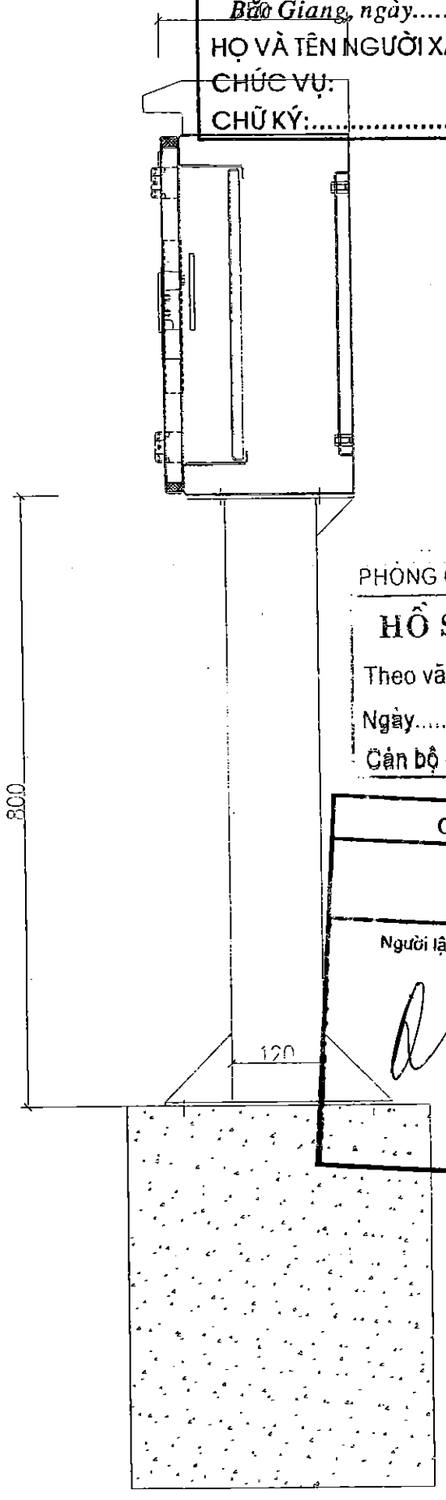

UBND THÀNH PHỐ BẮC GIANG

BAN QUẢN LÝ DỰ ÁN ĐẦU TƯ XÂY DỰNG SỐ 02

THIẾT KẾ BẢN VẼ THI CÔNG
ĐÃ PHÊ DUYỆT

Bắc Giang, ngày.....tháng.....năm 20.....

HỌ VÀ TÊN NGƯỜI XÁC NHẬN: Nông Bằng Sơn

CHỨC VỤ: Phó giám đốc

CHỮ KÝ:.....

PHÒNG QUẢN LÝ ĐÔ THỊ TP.BẮC GIANG

HỒ SƠ ĐÃ THẨM ĐỊNH

Theo văn bản thẩm định số 388/BC-QLĐT

Ngày 25 tháng 12 năm 2020

Cán bộ chủ trì thẩm định.....

CÔNG TY CỔ PHẦN KỸ THUẬT SEEN

BẢN VẼ HOÀN CÔNG

Ngày.....tháng.....năm 20.....

Người lập	Chỉ huy trưởng công trình	Tư vấn Giám sát trưởng
	Lê Phi Hùng	Nguyễn

BẢN HÀNH-VERSION:

LẦN-MODIFIED 1: / /2020
LẦN-MODIFIED 2: / /2020
LẦN-MODIFIED 3: / /2020

ĐẠI DIỆN CHỦ ĐẦU TƯ
REPRESENTATIVE OF THE CLIENT
BAN QUẢN LÝ DỰ ÁN ĐẦU TƯ XÂY DỰNG SỐ 2 THÀNH PHỐ BẮC GIANG
CONSTRUCTION INVESTMENT PROJECT MANAGEMENT UNIT NO.2, BAC GIANG CITY

TÊN DỰ ÁN-PROJECT:
DỰ ÁN PHÁT TRIỂN CÁC ĐÔ THỊ HÀNH LANG TIỂU VÙNG SÔNG MÊKÔNG (GMS) LẦN 2
DỰ ÁN THÀNH PHẦN TỈNH BẮC GIANG
TREATMENT PLANT ITEM UNDER SECOND GREAT MEKONG SUBREGION CORRIDOR TOWNS DEVELOPMENT PROJECT (GMS) - BAC GIANG CITY SUBPROJECT

GIAI ĐOẠN THIẾT KẾ-DESIGN PHASE:
THIẾT KẾ BẢN VẼ ĐIỀU CHỈNH BỔ SUNG
DETAIL DESIGN DRAWINGS FOR ADDITIONAL ADJUSTMENTS

HẠNG MỤC-ITEMS:
PHẦN ĐIỆN
ELECTRICAL PARTS

TÊN BẢN VẼ-TITLE OF DRAWING:
BẢN VẼ KÍCH THƯỚC TỦ LCP
LAYOUT & DEMINSION OF LCP PANEL

NHÀ THẦU-CONSULTANT:
VINSE
CÔNG TY CỔ PHẦN XÂY DỰNG VÀ MÔI TRƯỜNG VIỆT NAM
VIETNAM CONSTRUCTION & ENVIRONMENT, JSC
Số 43 - Đường Hoàng Văn Thái - Cầu Giấy - Hà Nội
Tel: 04.36242586 - Fax: 04.36242585 - Email: vicon@vinse.vn

DUYỆT-APPROVED:
NGUYỄN VIỆT HÙNG

CHỦ NHIỆM-MANAGER:
LÊ ANH TUẤN

KIỂM-CHECKED BY:
KS. HOÀNG TUẤN ANH

QUẢN TRỊ-CHIEF DESIGNER:
KS: LÊ MẠNH CƯỜNG

THIẾT KẾ-DESIGNER:
KS: NGUYỄN VĂN HUÂN

TỶ LỆ-SCALE:

HOÀN THÀNH-DATE: /2020

BẢN VẼ SỐ-DRAWING NO.: BG-TXL-D-20

BẢN VẼ ĐIỀU CHỈNH BỔ SUNG

THIẾT KẾ BẢN VẼ THI CÔNG
ĐÃ PHÊ DUYỆT
Bắc Giang, ngày.....tháng.....năm 20.....
HỌ VÀ TÊN NGƯỜI XÁC NHẬN: Nông Bằng Sơn
CHỨC VỤ: Phó giám đốc
CHỮ KÝ:.....

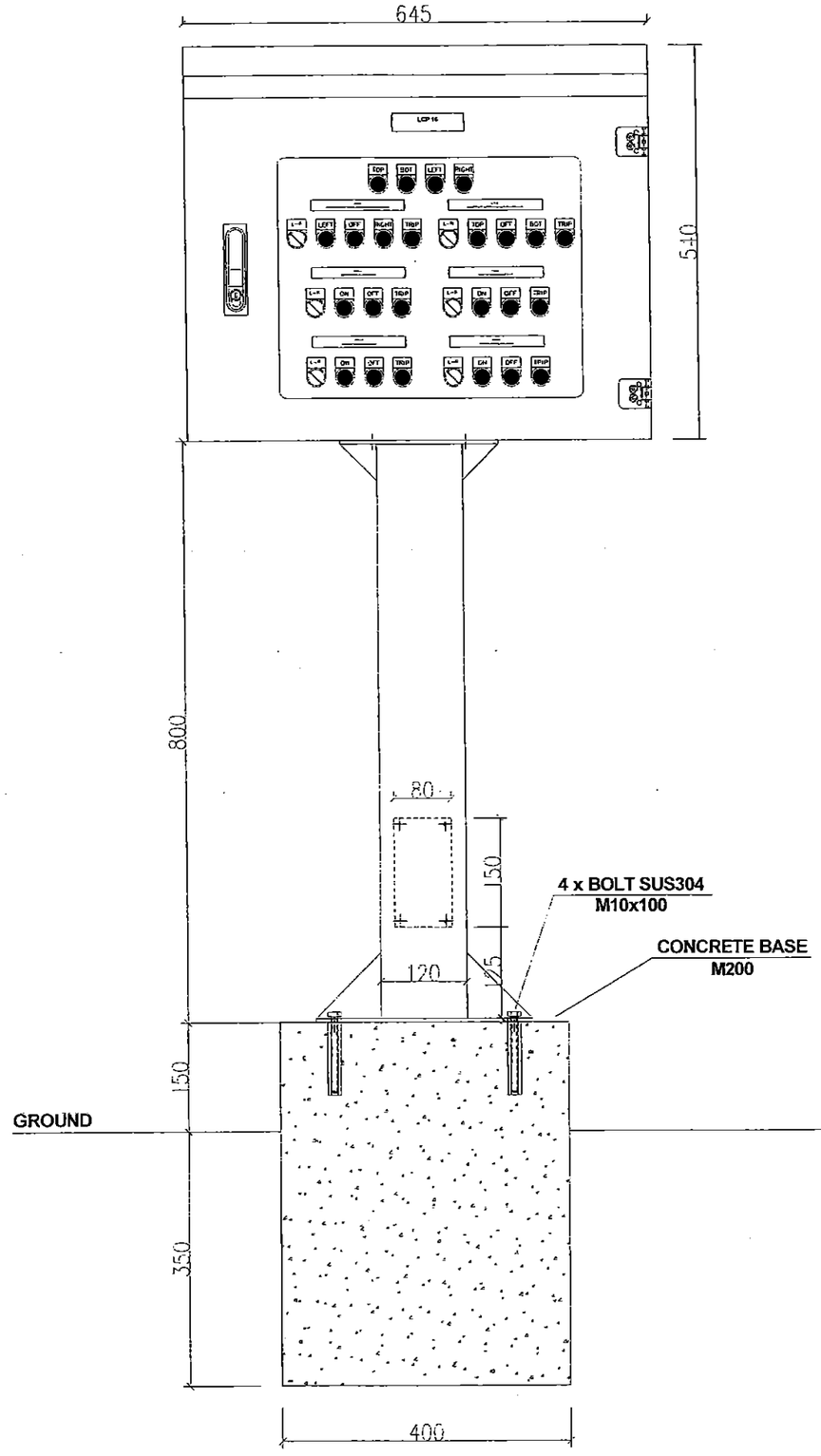

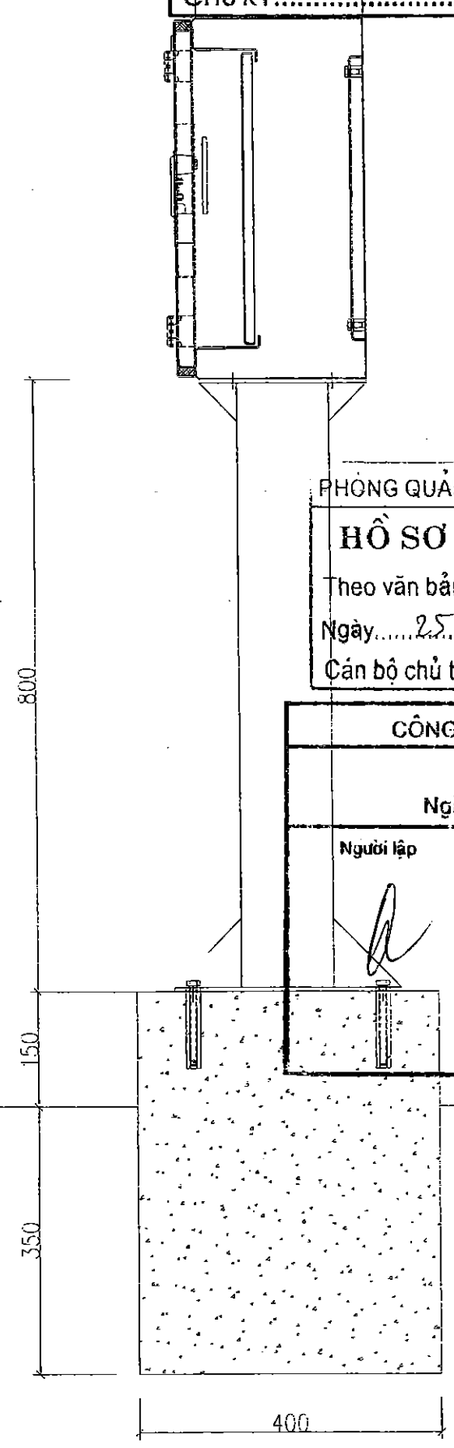

PHÒNG QUẢN LÝ ĐÔ THỊ TP.BẮC GIANG
HỒ SƠ ĐÃ THẨM ĐỊNH
Theo văn bản thẩm định số 388/BC-QLĐT
Ngày 25 tháng 12 năm 2020
Cán bộ chủ trì thẩm định.....

CÔNG TY CỔ PHẦN KỸ THUẬT SEEN		
BẢN VẼ HOÀN CÔNG Ngày.....tháng.....năm 20.....		
Người lập	Chỉ huy trưởng công trình	Tư vấn Giám sát trưởng
	Lê Phi Hùng	Nguyễn Việt Hùng

BAN HÀNH-VERSION:
LẦN-MODIFIED 1: / /2020
LẦN-MODIFIED 2: / /2020
LẦN-MODIFIED 3: / /2020

ĐẠI DIỆN CHỦ ĐẦU TƯ
REPRESENTATIVE OF THE CLIENT
BAN QUẢN LÝ DỰ ÁN ĐẦU TƯ XÂY DỰNG SỐ 2 THÀNH PHỐ BẮC GIANG
CONSTRUCTION INVESTMENT PROJECT MANAGEMENT UNIT NO.2, BAC GIANG CITY

TÊN DỰ ÁN-PROJECT:
DỰ ÁN PHÁT TRIỂN CÁC ĐÔ THỊ HÀNH LANG TIỂU VÙNG SÔNG MÊKÔNG (GMS) LẦN 2
DỰ ÁN THÀNH PHẦN TỈNH BẮC GIANG
TREATMENT PLANT ITEM UNDER SECOND GREAT MEKONG SUBREGION CORRIDOR TOWNS DEVELOPMENT PROJECT (GMS) - BAC GIANG CITY SUBPROJECT

GIAI ĐOẠN THIẾT KẾ-DESIGN PHASE:
THIẾT KẾ BẢN VẼ ĐIỀU CHỈNH BỔ SUNG
DETAIL DESIGN DRAWINGS FOR ADDITIONAL ADJUSTMENTS

HẠNG MỤC-ITEMS:
PHẦN ĐIỆN
ELECTRICAL PARTS

TÊN BẢN VẼ-TITLE OF DRAWING:
BẢN VẼ KÍCH THƯỚC TỦ LCP
LAYOUT & DEMINSION OF LCP PANEL

NHÀ THẦU-CONSULTANT:
VINSE
CÔNG TY CỔ PHẦN KIẾN TRÚC VÀ MÔI TRƯỜNG VIỆT NAM
VIET NAM CONSTRUCTION & ENVIRONMENT JSC
ĐỊA CHỈ: 25 TRUNG YÊN 11 - CẦU GIẤY - HÀ NỘI
TEL: 04 3824 8598 - FAX: 04 3824 8595 - EMAIL: VIEENHANH.VN

DUYỆT-APPROVED:
CÔNG TY CỔ PHẦN KIẾN TRÚC VÀ MÔI TRƯỜNG VIỆT NAM
NGUYỄN VIỆT HÙNG

CHỦ NHIỆM-MANAGER:
LÊ ANH TUẤN

KIỂM TRA-CHECKED BY:
KS. HOÀNG TUẤN ANH

CHỦ TRÌ-CHIEF DESIGNER:
KS: LÊ MANH CƯỜNG

THIẾT KẾ-DESIGNER:
KS: NGUYỄN VĂN HUẤN

TỶ LỆ-SCALE:

HOÀN THÀNH-DATE: /2020

BẢN VẼ SỐ-DRAWING NO: BG-TXL-D-21

BẢN VẼ ĐIỀU CHỈNH BỔ SUNG

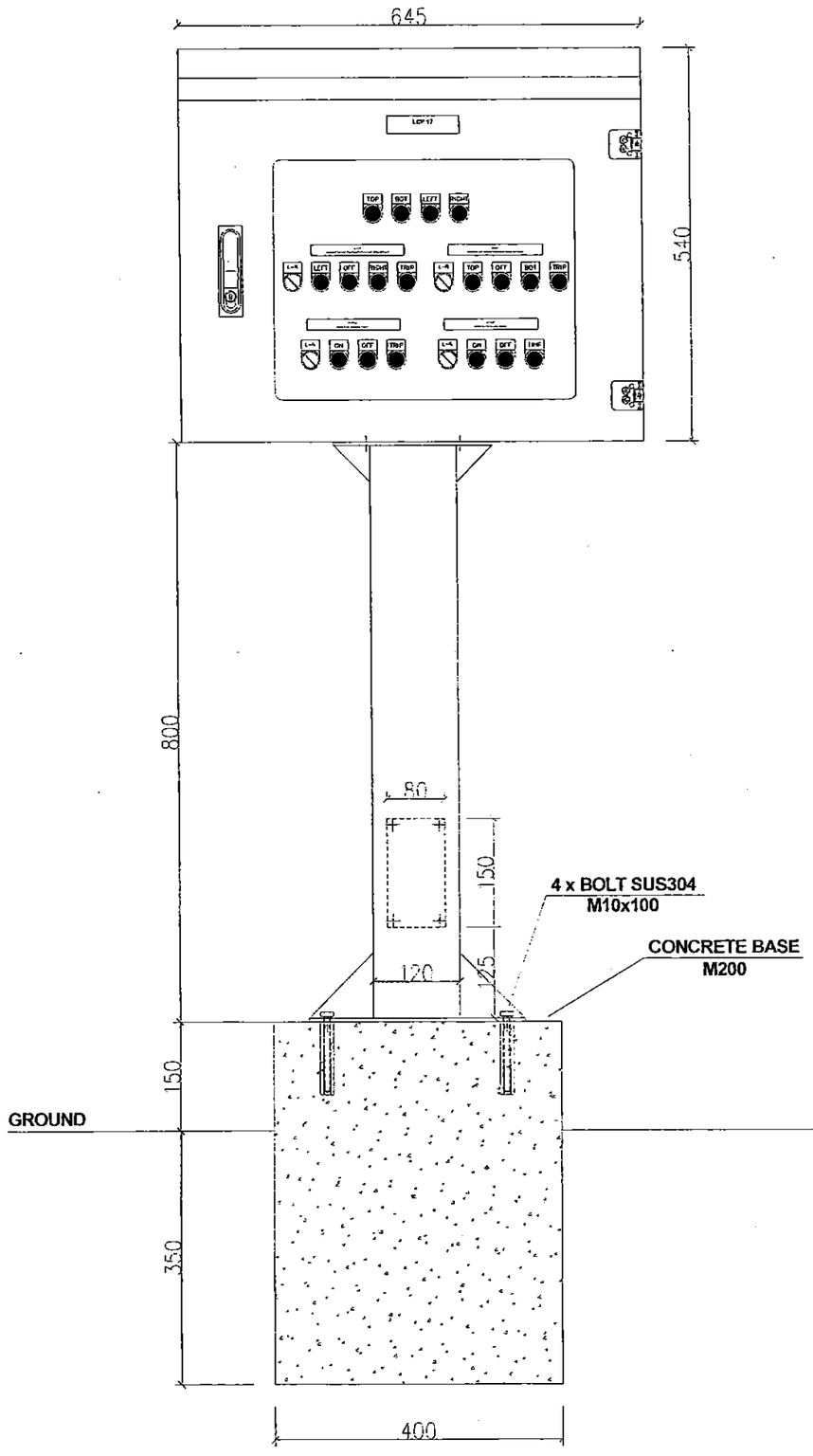

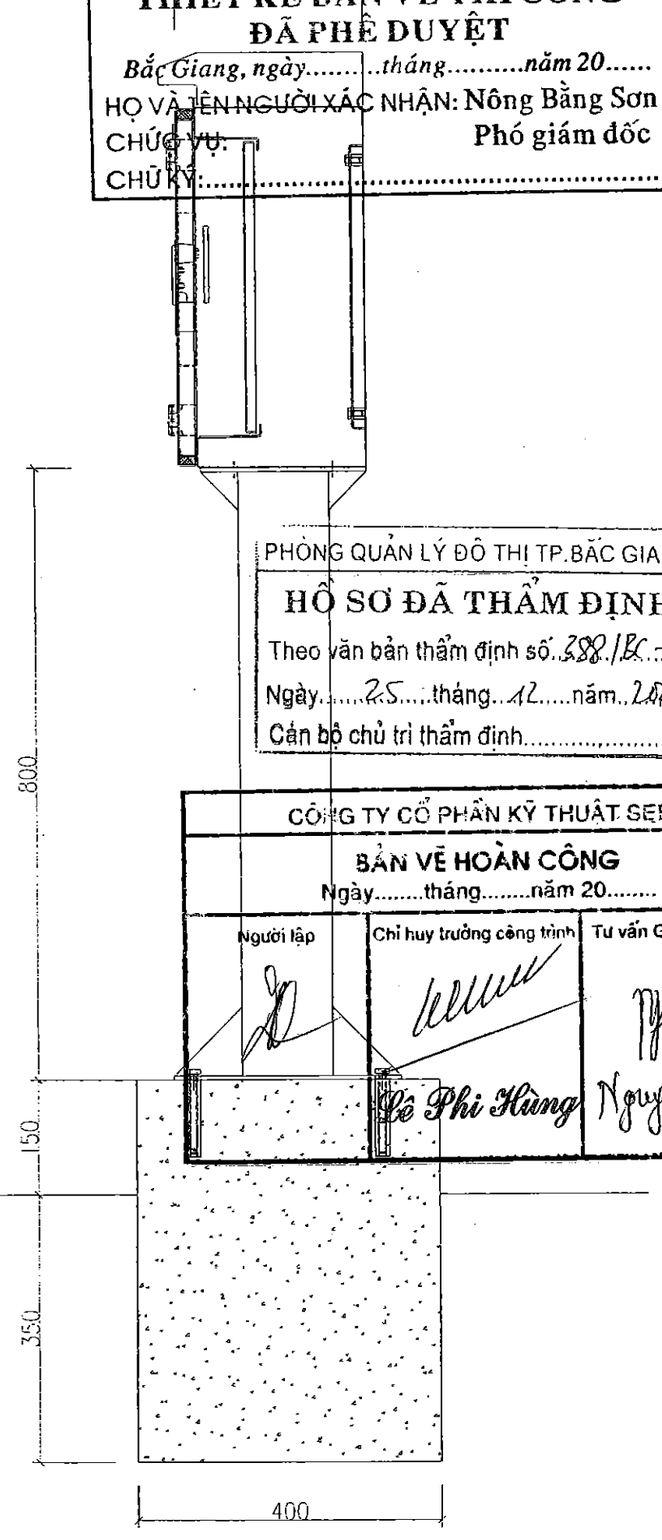

UBND THÀNH PHỐ BẮC GIANG
BAN QUẢN LÝ DỰ ÁN ĐẦU TƯ XÂY DỰNG SỐ 02

THIẾT KẾ BẢN VẼ THI CÔNG ĐÃ PHÊ DUYỆT

Bắc Giang, ngày.....tháng.....năm 20.....

HỌ VÀ TÊN NGƯỜI XÁC NHẬN: Nông Bằng Sơn

CHỨC VỤ: Phó giám đốc

CHỮ KÝ:.....

PHÒNG QUẢN LÝ ĐÔ THỊ TP.BẮC GIANG

HỒ SƠ ĐÃ THẨM ĐỊNH

Theo văn bản thẩm định số 388/BC-QLĐT

Ngày 25 tháng 12 năm 2020

Cán bộ chủ trì thẩm định.....

CÔNG TY CỔ PHẦN KỸ THUẬT SEEN

BẢN VẼ HOÀN CÔNG

Ngày.....tháng.....năm 20.....

Người lập	Chỉ huy trưởng công trình	Tư vấn Giám sát trưởng
	Lê Phi Hùng	Nguyễn M Hùng

BAN HÀNH-VERSION:

LẦN-MODIFIED 1: / /2020
LẦN-MODIFIED 2: / /2020
LẦN-MODIFIED 3: / /2020

ĐẠI DIỆN CHỦ ĐẦU TƯ
REPRESENTATIVE OF THE CLIENT
BAN QUẢN LÝ DỰ ÁN ĐẦU TƯ XÂY DỰNG SỐ 2 THÀNH PHỐ BẮC GIANG
CONSTRUCTION INVESTMENT PROJECT MANAGEMENT UNIT NO.2, BAC GIANG CITY

TÊN DỰ ÁN-PROJECT:
DỰ ÁN PHÁT TRIỂN CÁC ĐÔ THỊ HÀNH LANG TIỂU VÙNG SÔNG MÊKÔNG (GMS) LẦN 2
DỰ ÁN THÀNH PHẦN TỈNH BẮC GIANG
TREATMENT PLANT ITEM UNDER SECOND GREAT MEKONG SUBREGION CORRIDOR TOWNS DEVELOPMENT PROJECT (GMS) - BAC GIANG CITY SUBPROJECT

GIAI ĐOẠN THIẾT KẾ-DESIGN PHASE:
THIẾT KẾ BẢN VẼ ĐIỀU CHỈNH BỔ SUNG
DETAIL DESIGN DRAWINGS FOR ADDITIONAL ADJUSTMENTS

HẠNG MỤC-ITEMS:
PHẦN ĐIỆN
ELECTRICAL PARTS

TÊN BẢN VẼ-TITLE OF DRAWING:
BẢN VẼ KÍCH THƯỚC TỦ LCP
LAYOUT & DEMINSION OF LCP PANEL

NHÀ THẦU-CONSULTANT:
VINSE
CÔNG TY CỔ PHẦN XÂY DỰNG VÀ MÔI TRƯỜNG VIỆT NAM
VIET NAM CONSTRUCTION & ENVIRONMENT JSC
ĐỊA CHỈ: 33/22 TRUNG YÊN 11 - CẦU GIẤY - HÀ NỘI
TEL: (04) 3624 8586 / FAX: (04) 3624 8586 - EMAIL: VICONVIN@VIN.VN

NGUYỄN VIẾT HÙNG

CHỦ NHIỆM-MANAGER:
LÊ ANH TUẤN

MEP-CHECKED BY:
KS. HOÀNG TUẤN ANH

CHỦ TRÌ-CHIEF DESIGNER:
KS: LÊ MANH CƯỜNG

THIẾT KẾ-DESIGNER:
KS. NGUYỄN VĂN HUẤN

TỶ LỆ-SCALE:

HOÀN THÀNH-DATE: /2020

BẢN VẼ SỐ-DRAWING NO.: BG-TXL-D-22

BẢN VẼ ĐIỀU CHỈNH BỔ SUNG

UBND THÀNH PHỐ BẮC GIANG
BAN QUẢN LÝ DỰ ÁN ĐẦU TƯ XÂY DỰNG SỐ 02
THIẾT KẾ BẢN VẼ THI CÔNG
ĐÃ PHÊ DUYỆT
Bắc Giang, ngày.....tháng.....năm 20.....
HỌ VÀ TÊN NGƯỜI XÁC NHẬN: Nông Bằng Sơn
CHỨC VỤ: Phó giám đốc
CHỮ KÝ:.....

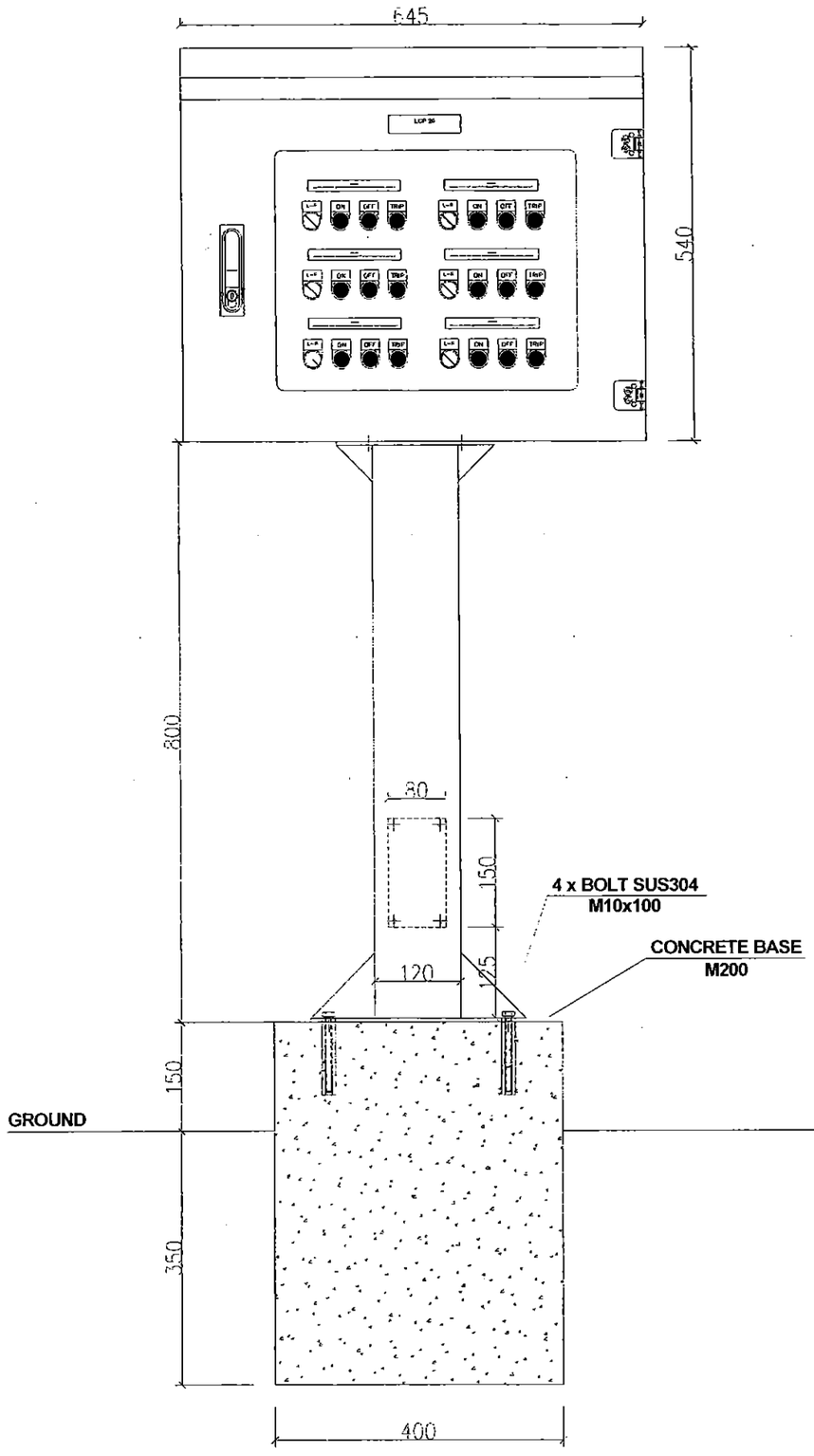

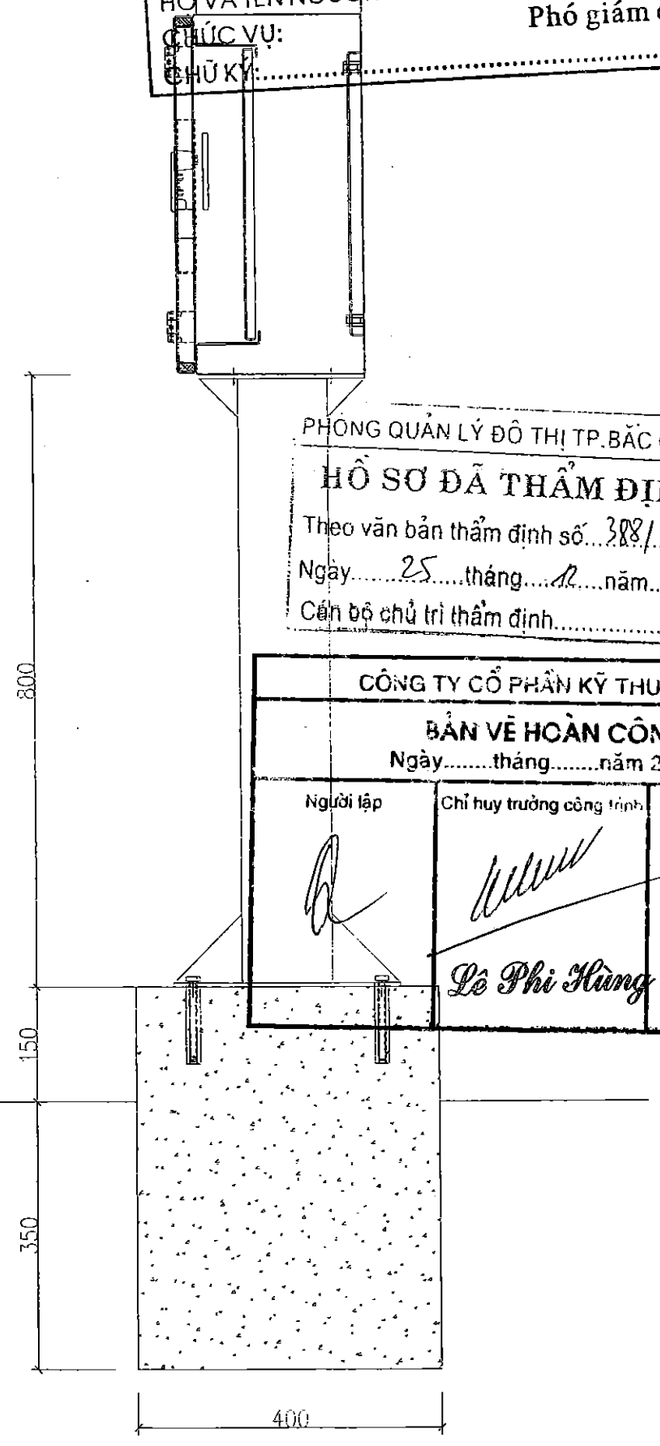

PHÒNG QUẢN LÝ ĐÔ THỊ TP.BẮC GIANG
HỒ SƠ ĐÃ THẨM ĐỊNH
Theo văn bản thẩm định số...388/BC-QLĐT
Ngày.....25.....tháng.....12.....năm..2020
Cán bộ chủ trì thẩm định.....

CÔNG TY CỔ PHẦN KỸ THUẬT SEEN
BẢN VẼ HOÀN CÔNG
Ngày.....tháng.....năm 20.....

Người lập	Chỉ huy trưởng công trình	Tư vấn Giám sát trưởng
	Lê Phi Hùng	Nguyễn M. Hùng

DAN TIÊU VERSION:
LẦN-MODIFIED 1: / /2020
LẦN-MODIFIED 2: / /2020
LẦN-MODIFIED 3: / /2020

ĐẠI DIỆN CHỦ ĐẦU TƯ
REPRESENTATIVE OF THE CLIENT
BAN QUẢN LÝ DỰ ÁN ĐẦU TƯ XÂY DỰNG SỐ 2 THÀNH PHỐ BẮC GIANG
CONSTRUCTION INVESTMENT PROJECT MANAGEMENT UNIT NO.2, BAC GIANG CITY

TÊN DỰ ÁN-PROJECT:
DỰ ÁN PHÁT TRIỂN CÁC ĐÔ THỊ HÀNH LANG TIỂU VÙNG SÔNG MÊKÔNG (GMS) LẦN 2
DỰ ÁN THÀNH PHẦN TỈNH BẮC GIANG
TREATMENT PLANT ITEM UNDER SECOND GREAT MEKONG SUBREGION CORRIDOR TOWNS DEVELOPMENT PROJECT (GMS) -BAC GIANG CITY SUBPROJECT

GIAI ĐOẠN THIẾT KẾ-DESIGN PHASE:
THIẾT KẾ BẢN VẼ ĐIỀU CHỈNH BỔ SUNG
DETAIL DESIGN DRAWINGS FOR ADDITIONAL ADJUSTMENTS

HẠNG MỤC-ITEMS:
PHẦN ĐIỆN
ELECTRICAL PARTS

TÊN BẢN VẼ-TITLE OF DRAWING:
BẢN VẼ KÍCH THƯỚC TỦ LCP
LAYOUT & DEMINSION OF LCP PANEL

NHÀ THẦU-CONSULTANT:
VINSE
CÔNG TY CỔ PHẦN XÂY DỰNG VÀ MÔI TRƯỜNG VIỆT NAM
VIETNAM CONSTRUCTION & ENVIRONMENT JSC
NGUYỄN VIẾT HÙNG

CHỦ NHIỆM-MANAGER:
LÊ ANH TUẤN

KIỂM TRA-CHECKED BY:
KS. HOÀNG TUẤN ANH

CHỦ TRÌ-CHIEF DESIGNER:
KS: LÊ MẠNH CƯỜNG

THIẾT KẾ-DESIGNER:
KS. NGUYỄN VĂN HUẤN

TỶ LỆ-SCALE:

HOÀN THÀNH-DATE: /2020

BẢN VẼ SỐ-DRAWING NO.: BG-TYL-D-23

BẢN VẼ ĐIỀU CHỈNH BỔ SUNG

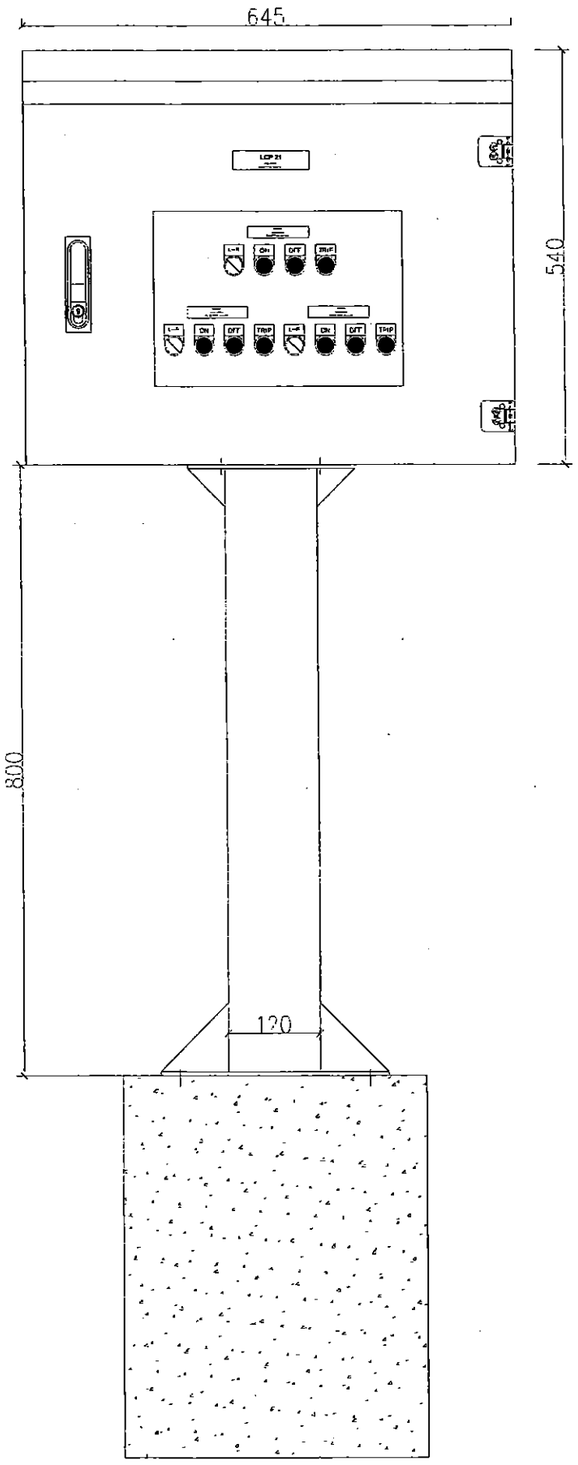

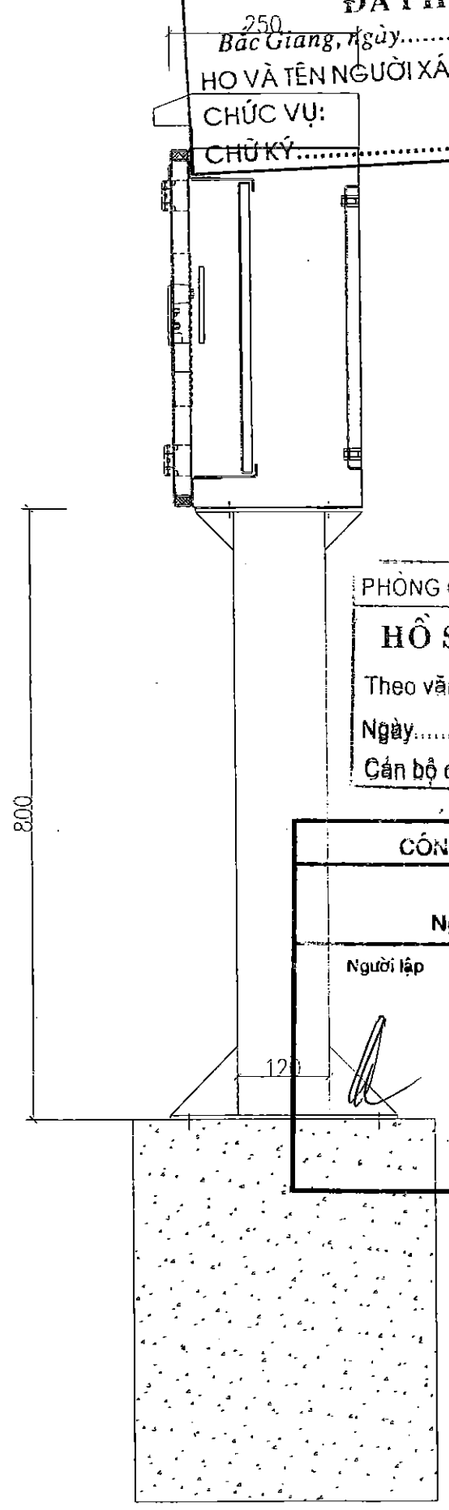

UBND THÀNH PHỐ BẮC GIANG
BAN QUẢN LÝ DỰ ÁN ĐẦU TƯ XÂY DỰNG SỐ 02

THIẾT KẾ BẢN VẼ THI CÔNG ĐÃ PHÊ DUYỆT

Bắc Giang, ngày.....tháng.....năm 20.....

HỌ VÀ TÊN NGƯỜI XÁC NHẬN: Nông Bằng Sơn

CHỨC VỤ: Phó giám đốc

CHỮ KÝ.....

PHÒNG QUẢN LÝ ĐÔ THỊ TP.BẮC GIANG

HỒ SƠ ĐÃ THẨM ĐỊNH

Theo văn bản thẩm định số..388/BC-QLĐT

Ngày.....25.....tháng.....12.....năm.....2020.

Cán bộ chủ trì thẩm định.....

CÔNG TY CỔ PHẦN KỸ THUẬT SEEN

BẢN VẼ HOÀN CÔNG

Ngày.....tháng.....năm 20.....

Người lập	Chỉ huy trưởng công trình	Tư vấn Giám sát trưởng
	Lê Phi Hùng	Nguyễn Hưng

BAN HÀNH-VERSION:

LẦN-MODIFIED 1: / /2020
LẦN-MODIFIED 2: / /2020
LẦN-MODIFIED 3: / /2020

ĐẠI DIỆN CHỦ ĐẦU TƯ
REPRESENTATIVE OF THE CLIENT
BAN QUẢN LÝ DỰ ÁN ĐẦU TƯ XÂY DỰNG SỐ 2 THÀNH PHỐ BẮC GIANG
CONSTRUCTION INVESTMENT PROJECT MANAGEMENT UNIT NO.2, BAC GIANG CITY

TÊN DỰ ÁN-PROJECT:
DỰ ÁN PHÁT TRIỂN CÁC ĐÔ THỊ HÀNH LANG TIỂU VÙNG SÔNG MÊKÔNG (GMS) LẦN 2
DỰ ÁN THÀNH PHẦN TỈNH BẮC GIANG
TREATMENT PLANT ITEM UNDER SECOND GREAT MEKONG SUBREGION CORRIDOR TOWNS DEVELOPMENT PROJECT (GMS)
- BAC GIANG CITY SUBPROJECT

GIAI ĐOẠN THIẾT KẾ-DESIGN PHASE:
THIẾT KẾ BẢN VẼ ĐIỀU CHỈNH BỔ SUNG
DETAIL DESIGN DRAWINGS FOR ADDITIONAL ADJUSTMENTS

HẠNG MỤC-ITEMS:
PHẦN ĐIỆN
ELECTRICAL PARTS

TÊN BẢN VẼ-TITLE OF DRAWING:
BẢN VẼ KÍCH THƯỚC TỦ LCP
LAYOUT & DEMINSION OF LCP PANEL

NHÀ THẦU-CONSULTANT:
VINSE
CÔNG TY CỔ PHẦN XÂY DỰNG VÀ MÔI TRƯỜNG VIỆT NAM
VIET NAM CONSTRUCTION & ENVIRONMENT., JSC
ĐC: 33/24 TRUNG TÊN 11 - CẦU GIẤY - HÀ NỘI
TEL: 04.36345865 FAX: 04.37562568 E-MAIL: VCEN@VIN.VN

DUYỆT-APPROVER:
CÔNG TY CỔ PHẦN XÂY DỰNG VÀ MÔI TRƯỜNG VIỆT NAM
Q. CẦU GIẤY - TP. HÀ NỘI
NGUYỄN VIỆT HƯNG

CHỦ NHIỆM-MANAGER:
LÊ ANH TUẤN

KIỂM-CHECKED BY:
KS. HOÀNG TUẤN ANH

CHỦ TRÌ-CHIEF DESIGNER:
KS: LÊ MẠNH CƯỜNG

THIẾT KẾ-DESIGNER:
KS: NGUYỄN VĂN HUẤN

TỶ LỆ-SCALE:

HOÀN THÀNH-DATE: /2020

BẢN VẼ SỐ-DRAWING NO.: BG-TXL-D-24

BẢN VẼ ĐIỀU CHỈNH BỔ SUNG

BAN QUẢN LÝ DỰ ÁN ĐẦU TƯ XÂY DỰNG SỐ 02

THIẾT KẾ BẢN VẼ THI CÔNG
ĐÃ PHÊ DUYỆT

Bắc Giang, ngày.....tháng.....năm 20.....

HỌ VÀ TÊN NGƯỜI XÁC NHẬN: Nông Bằng Sơn

CHỨC VỤ: Phó giám đốc

CHỮ KÝ:.....

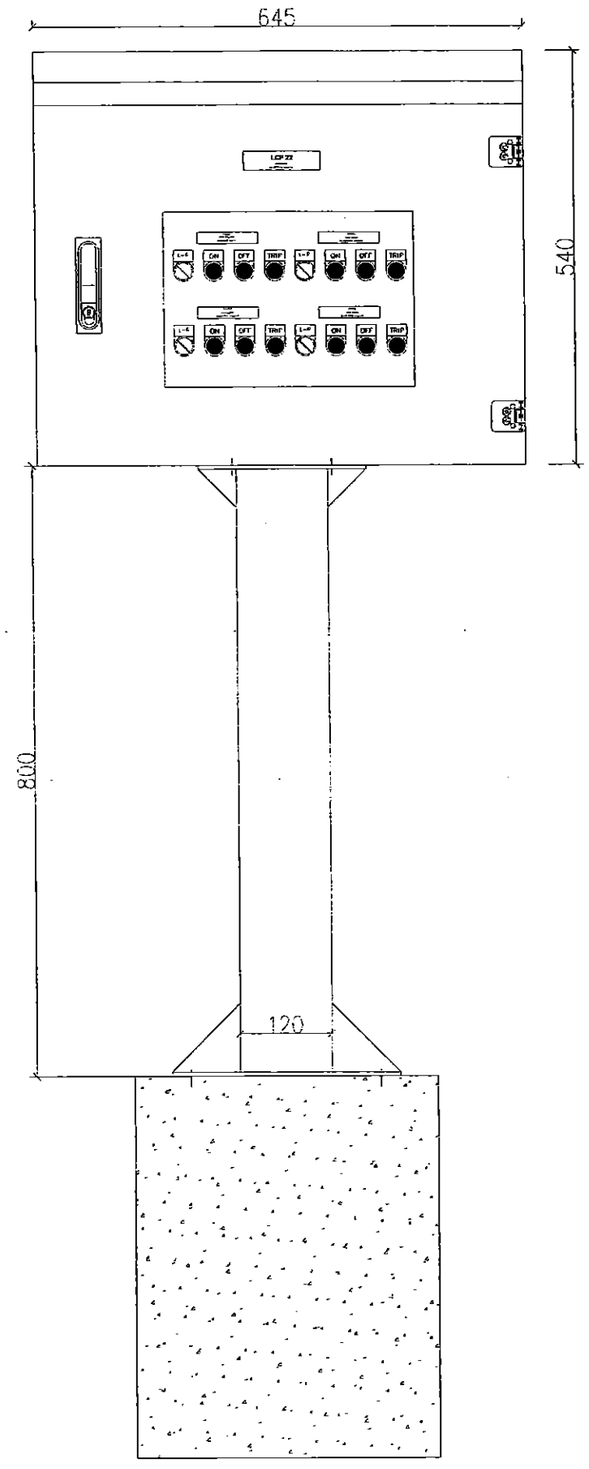

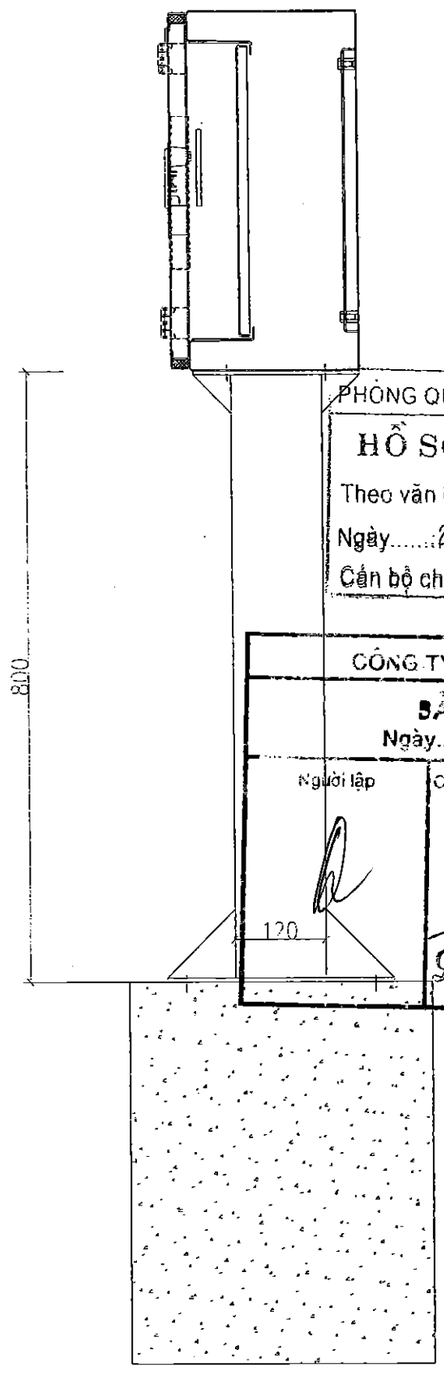

PHÒNG QUẢN LÝ ĐÔ THỊ TP.BẮC GIANG

HỒ SƠ ĐÃ THẨM ĐỊNH

Theo văn bản thẩm định số 388/KL-QLĐT

Ngày 25 tháng 12 năm 2020

Cán bộ chủ trì thẩm định.....

CÔNG TY CỔ PHẦN KỸ THUẬT SEEN

BẢN VẼ HOÀN CÔNG

Ngày.....tháng.....năm 20.....

Người lập	Chỉ huy trưởng công trình	Tư vấn Giám sát trưởng
	Lê Phi Hùng	Nguyễn H. Hùng

BAN HÀNH-VERSION:

LẦN-MODIFIED 1: / /2020
LẦN-MODIFIED 2: / /2020
LẦN-MODIFIED 3: / /2020

ĐẠI DIỆN CHỦ ĐẦU TƯ
REPRESENTATIVE OF THE CLIENT
BAN QUẢN LÝ DỰ ÁN ĐẦU TƯ XÂY DỰNG SỐ 2
THÀNH PHỐ BẮC GIANG
CONSTRUCTION INVESTMENT PROJECT MANAGEMENT UNIT NO.2, BAC GIANG CITY

TÊN DỰ ÁN-PROJECT:
DỰ ÁN PHÁT TRIỂN CÁC ĐÔ THỊ HÀNH LANG TIỂU VÙNG SÔNG MÊKÔNG (GMS) LẦN 2
DỰ ÁN THÀNH PHẦN TỈNH BẮC GIANG
TREATMENT PLANT ITEM UNDER SECOND GREAT MEKONG SUBREGION CORRIDOR TOWNS DEVELOPMENT PROJECT (GMS)
- BAC GIANG CITY SUBPROJECT

GIAI ĐOẠN THIẾT KẾ-DESIGN PHASE:
THIẾT KẾ BẢN VẼ ĐIỀU CHỈNH BỔ SUNG
DETAIL DESIGN DRAWINGS FOR ADDITIONAL ADJUSTMENTS

HẠNG MỤC-ITEMS:
PHẦN ĐIỆN
ELECTRICAL PARTS

TÊN BẢN VẼ-TITLE OF DRAWING:
BẢN VẼ KÍCH THƯỚC TỦ LCP
LAYOUT & DEMINSION OF LCP PANEL

NHÀ THẦU-CONSULTANT:
VINSE
CÔNG TY CỔ PHẦN XÂY DỰNG VÀ MÔI TRƯỜNG VIỆT NAM
VIET NAM CONSTRUCTION & ENVIRONMENT JSC
ADD: 25/22 CHÙA BỘC, ĐỐNG ĐA - HÀ NỘI
TEL: 04.3624 8596 - FAX: 04.3624 8599 - EMAIL: VICEM@VIE.VN

DUYỆT-APPROVED:
CÔNG TY CỔ PHẦN XÂY DỰNG VÀ MÔI TRƯỜNG VIỆT NAM
NGUYỄN VIỆT HÙNG

CHỦ NHIỆM-MANAGER:
LÊ ANH TUẤN

KIỂM-CHECKED BY:
KS. HOÀNG TUẤN ANH

CHỦ TPĨ-CHIEF DESIGNER:
KS: LÊ MẠNH CƯỜNG

THIẾT KẾ-DESIGNER:
KS: NGUYỄN VĂN HUẤN

TỶ LỆ-SCALE:

HOÀN THÀNH-DATE: /2020

BẢN VẼ SỐ-DRAWING NO.: BG-TXL-D-25

BAN QUẢN LÝ DỰ ÁN ĐẦU TƯ XÂY DỰNG SỐ 02

THIẾT KẾ BẢN VẼ THI CÔNG ĐÃ PHÊ DUYỆT

Bắc Giang, ngày.....tháng.....năm 20.....

HỌ VÀ TÊN NGƯỜI XÁC NHẬN: Nông Bằng Sơn

CHỨC VỤ: Phó giám đốc

CHỮ KÝ:.....

BẢN VẼ ĐIỀU CHỈNH BỔ SUNG

MẶT BẰNG/PLAN

TỶ LỆ/SCALE: 1/50

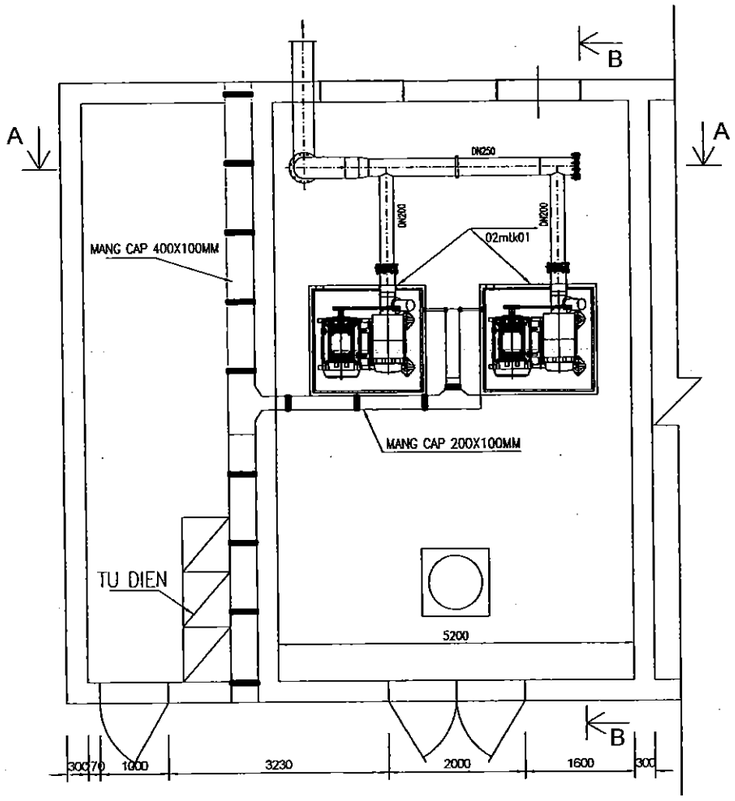

MẶT CẮT/SECTION A-A

TỶ LỆ/SCALE: 1/50

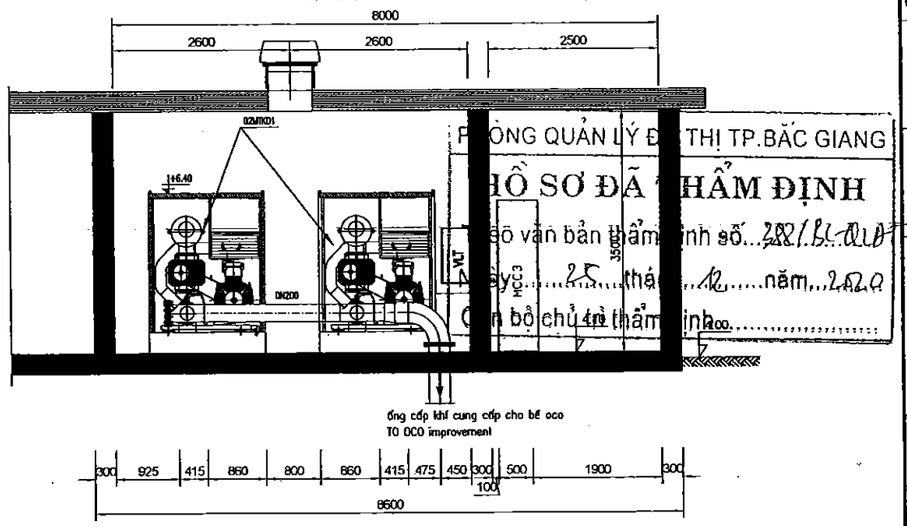

PHÒNG QUẢN LÝ ĐÔ THỊ TP.BẮC GIANG
HỒ SƠ ĐÃ THẨM ĐỊNH
Theo văn bản thẩm định số...282/BC-QLĐT
ngày...25...tháng...12...năm...2020
Của bộ chủ trì thẩm định.....

TỦ ĐIỆN

THANG MANG CAP

THỐNG KÊ KHỐI LƯỢNG THANG MÁNG CÁP

TT	DIỄN GIẢI	ĐƠN VỊ	SỐ LƯỢNG
1	MÁNG CÁP MẠ KẼM, CÓ NẮP ĐẬY, KT 400X100X2MM	M	9
2	MÁNG CÁP MẠ KẼM, CÓ NẮP ĐẬY, KT 200X100X2MM	M	5
3	GÓC VUÔNG 90 ĐỘ, KT 200X100X2MM	CÁI	1
4	GÓC VUÔNG 90 ĐỘ, KT 200X100X2MM	CÁI	1
5	PHỤ KIỆN LẮP ĐẶT (NỐI MÁNG CÁP, GIÁ ĐỠ...)	LÔ	1

GHI CHÚ:

- MÁNG CÁP SỬ DỤNG LOẠI CÓ NẮP ĐẬY, MẠ KẼM NHÚNG NÓNG
- CHIỀU DÀY VẬT LIỆU MÁNG CÁP 2MM
- GIÁ ĐỠ MÁNG CÁP, THANH NỐI VÀ CÁC BULÔNG CŨNG PHẢI ĐƯỢC MẠ KẼM PHÙ HỢP

CÁP (MÁNG CÁP) ĐI LÊN

CÔNG TY CỔ PHẦN KỸ THUẬT SEEN

BẢN VẼ HOÀN CÔNG

Ngày.....tháng.....năm 20.....

Người lập	Chỉ huy trưởng công trình	Tư vấn Giám sát trưởng
	Lê Phi Hùng	Nguyễn M. Hùng

BAN HÀNH–VERSION:

LẦN–MODIFIED 1: / /2020
LẦN–MODIFIED 2: / /2020
LẦN–MODIFIED 3: / /2020

ĐẠI DIỆN CHỦ ĐẦU TƯ
REPRESENTATIVE OF THE CLIENT
BAN QUẢN LÝ DỰ ÁN ĐẦU TƯ XÂY DỰNG SỐ 2
THÀNH PHỐ BẮC GIANG
CONSTRUCTION INVESTMENT PROJECT MANAGEMENT UNIT NO.2, BAC GIANG CITY

TÊN DỰ ÁN–PROJECT:
DỰ ÁN PHÁT TRIỂN CÁC ĐÔ THỊ HÀNH LANG TIỂU VÙNG SÔNG MÊKÔNG (GMS) LẦN 2
DỰ ÁN THÀNH PHẦN TỈNH BẮC GIANG
TREATMENT PLANT ITEM UNDER SECOND GREAT MEKONG SUBREGION CORRIDOR TOWNS DEVELOPMENT PROJECT (GMS) - BAC GIANG CITY SUBPROJECT

GIAI ĐOẠN THIẾT KẾ–DESIGN PHASE:
THIẾT KẾ BẢN VẼ ĐIỀU CHỈNH BỔ SUNG
DETAIL DESIGN DRAWINGS FOR ADDITIONAL ADJUSTMENTS

HẠNG MỤC–ITEMS:
PHẦN ĐIỆN
ELECTRICAL PARTS

TÊN BẢN VẼ–TITLE OF DRAWING:
NHÀ THỔI KHÍ CẢI TẠO
BLOWER ROOM IMPROVEMENT

NHÀ THẦU–CONSULTANT:
VINSE
CÔNG TY CỔ PHẦN XÂY DỰNG VÀ MÔI TRƯỜNG VIỆT NAM
VIET NAM CONSTRUCTION & ENVIRONMENT, JSC
ĐC: 5A/7A TRUNG YÊN 11 – CẦU GIẤY – HÀ NỘI
TEL: 04.36248580 – FAX: 04.36248589 – EMAIL: VICENWVNN.VN

DUYỆT–APPROVER:
CÔNG TY CỔ PHẦN XÂY DỰNG VÀ MÔI TRƯỜNG VIỆT NAM
NGUYỄN VIỆT HÙNG

CHỦ NHIỆM–MANAGER:
LÊ ANH TUẤN

KIỂM–CHECKED BY:
KS. HOÀNG TUẤN ANH

CHỦ TRÌ–CHIEF DESIGNER:
KS: LÊ MẠNH CƯỜNG

THIẾT KẾ–DESIGNER:
KS: NGUYỄN VĂN HUẤN

TỶ LỆ–SCALE:

HOÀN THÀNH–DATE: /2020

BẢN VẼ SỐ–DRAWING NO.: BG–TXL–D–26

BẢN VẼ ĐIỀU CHỈNH BỔ SUNG

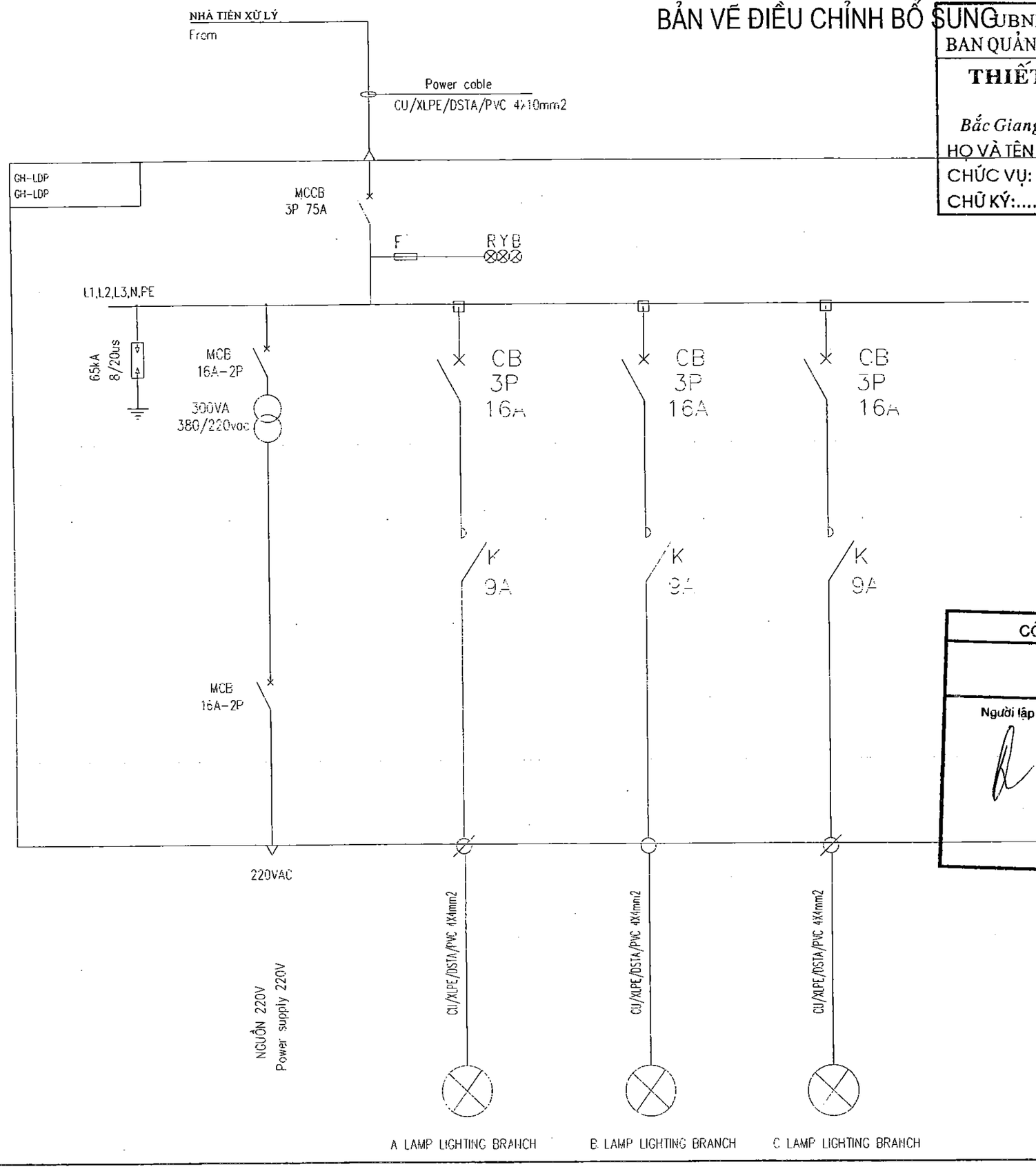

UBND THÀNH PHỐ BẮC GIANG
BAN QUẢN LÝ DỰ ÁN ĐẦU TƯ XÂY DỰNG SỐ 02

THIẾT KẾ BẢN VẼ THI CÔNG ĐÃ PHÊ DUYỆT

Bắc Giang, ngày.....tháng.....năm 20.....

HỌ VÀ TÊN NGƯỜI XÁC NHẬN: Nông Bằng Sơn

CHỨC VỤ: Phó giám đốc

CHỮ KÝ:.....

PHÒNG QUẢN LÝ ĐÔ THỊ TP.BẮC GIANG

HỒ SƠ ĐÃ THẨM ĐỊNH

Theo văn bản thẩm định số...3987/QĐ-QLĐT

Ngày.....25.....tháng.....12.....năm...2020

Cán bộ chủ trì thẩm định.....

CÔNG TY CỔ PHẦN KỸ THUẬT SEEN

BẢN VẼ HOÀN CÔNG

Ngày.....tháng.....năm 20.....

Người lập	Chỉ huy trưởng công trình	Tư vấn Giám sát trưởng
	Lê Phi Hùng	Nguyễn. H. Hùng

BAN HÀNH-VERSION:

LẦN-MODIFIED 1: / /2020
LẦN-MODIFIED 2: / /2020
LẦN-MODIFIED 3: / /2020

ĐẠI DIỆN CHỦ ĐẦU TƯ
REPRESENTATIVE OF THE CLIENT
BAN QUẢN LÝ DỰ ÁN ĐẦU TƯ XÂY DỰNG SỐ 2 THÀNH PHỐ BẮC GIANG
CONSTRUCTION INVESTMENT PROJECT MANAGEMENT UNIT NO.2, BAC GIANG CITY

TÊN DỰ ÁN-PROJECT:
DỰ ÁN PHÁT TRIỂN CÁC ĐÔ THỊ HÀNH LANG TIỂU VÙNG SÔNG MÊKÔNG (GMS) LẦN 2
DỰ ÁN THÀNH PHẦN TỈNH BẮC GIANG
TREATMENT PLANT ITEM UNDER SECOND GREAT MEKONG SUBREGION CORRIDOR TOWNS DEVELOPMENT PROJECT (GMS) - BAC GIANG CITY SUBPROJECT

GIAI ĐOẠN THIẾT KẾ-DESIGN PHASE:
THIẾT KẾ BẢN VẼ ĐIỀU CHỈNH BỔ SUNG
DETAIL DESIGN DRAWINGS FOR ADDITIONAL ADJUSTMENTS

HẠNG MỤC-ITEMS:
PHẦN ĐIỆN
ELECTRICAL PARTS

TÊN BẢN VẼ-TITLE OF DRAWING:

NHÀ THẦU-CONSULTANT:
VINSE
CÔNG TY CỔ PHẦN XÂY DỰNG VÀ MÔI TRƯỜNG VIỆT NAM
VIET NAM CONSTRUCTION & ENVIRONMENT JSC
500, ... - HÀ NỘI
TEL: 04.3674 ... FAX: 04.3674 ... EMAIL: VCEM@FPT.VN

DUYỆT-APPROVED:
CÔNG TY CỔ PHẦN XÂY DỰNG VÀ MÔI TRƯỜNG VIỆT NAM
NGUYỄN VIỆT HÙNG

CHỦ NHIỆM-MANAGER:
LÊ ANH TUẤN

KIỂM-CHECKED BY:
KS. HOÀNG TUẤN ANH

CHỦ TRÌ-CHIEF DESIGNER:
KS: LÊ MẠNH CƯỜNG

THIẾT KẾ-DESIGNER:
KS: NGUYỄN VĂN HUẤN

TỶ LỆ-SCALE:

HOÀN THÀNH-DATE: /2020

BẢN VẼ SỐ-DRAWING NO.: 9G-TXL-27

BẢN VẼ ĐIỀU CHỈNH BỔ SUNG
HÌNH DÁNG TỦ ĐIỀU KHIỂN CHIẾU SÁNG NGOÀI NHÀ

UBND THÀNH PHỐ BẮC GIANG
BAN QUẢN LÝ DỰ ÁN ĐẦU TƯ XÂY DỰNG SỐ 02

THIẾT KẾ BẢN VẼ THI CÔNG
ĐÃ PHÊ DUYỆT

Bắc Giang, ngày.....tháng.....năm 20.....

HỌ VÀ TÊN NGƯỜI XÁC NHẬN: Nông Bằng Sơn
CHỨC VỤ: Phó giám đốc
CHỮ KÝ:.....

GH-LDP
TỦ ĐIỆN CHIẾU SÁNG NGOÀI NHÀ
LIGHTING PANEL OUT DOOR

SIDE VIEW

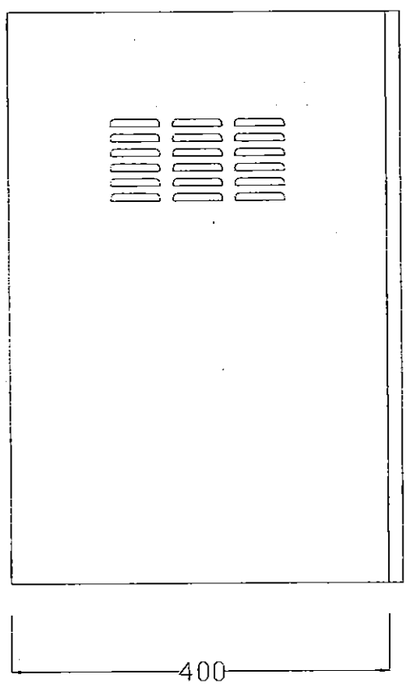

FRONT VIEW

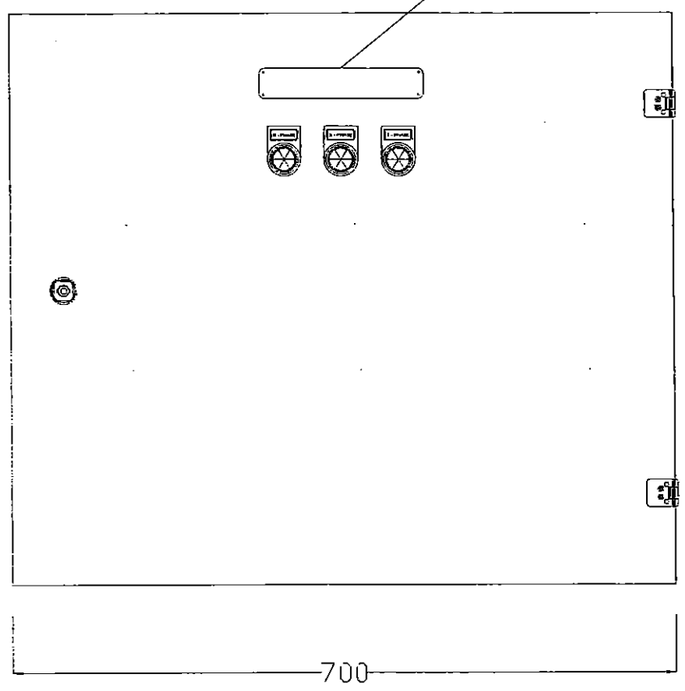

600

PHÒNG QUẢN LÝ ĐÔ THỊ TP.BẮC GIANG
HỒ SƠ ĐÃ THẨM ĐỊNH
Theo văn bản thẩm định số..3887/BC-QLĐT
Ngày.....25.....tháng....12...năm....2020
Cán bộ chủ trì thẩm định.....

CÔNG TY CỔ PHẦN KỸ THUẬT SEEN
BẢN VẼ HOÀN CÔNG
Ngày.....tháng.....năm 20.....

Người lập	Chỉ huy trưởng công trình	Tư vấn Giám sát trưởng
	Lê Phi Hùng	Nguyễn H. Hùng

GHI CHÚ
1 KÍCH THƯỚC TỦ CXRXS : 600X700X400
2 ĐỘ DÀY : 2MM
3 VẬT LIỆU: SƠN TĨNH ĐIỆN
4 MÀU SẮC: RAL 7035
5 KIỂU TỦ : 1 LỚP CÁNH

BAN HÀNH-VERSION:
LẦN-MODIFIED 1: / /2020
LẦN-MODIFIED 2: / /2020
LẦN-MODIFIED 3: / /2020

ĐẠI DIỆN CHỦ ĐẦU TƯ
REPRESENTATIVE OF THE CLIENT
BAN QUẢN LÝ DỰ ÁN ĐẦU TƯ XÂY DỰNG SỐ 2 THÀNH PHỐ BẮC GIANG
CONSTRUCTION INVESTMENT PROJECT MANAGEMENT UNIT NO.2, BAC GIANG CITY

TÊN DỰ ÁN-PROJECT:
DỰ ÁN PHÁT TRIỂN CÁC ĐÔ THỊ HÀNH LANG TIỂU VÙNG SÔNG MÊKÔNG (GMS) LẦN 2
DỰ ÁN THÀNH PHẦN TỈNH BẮC GIANG
TREATMENT PLANT ITEM UNDER SECOND GREAT MEKONG SUBREGION CORRIDOR TOWNS DEVELOPMENT PROJECT (GMS) - BAC GIANG CITY SUBPROJECT

GIAI ĐOẠN THIẾT KẾ-DESIGN PHASE:
THIẾT KẾ BẢN VẼ ĐIỀU CHỈNH BỔ SUNG
DETAIL DESIGN DRAWINGS FOR ADDITIONAL ADJUSTMENTS

HẠNG MỤC-ITEMS:
PHẦN ĐIỆN
ELECTRICAL PARTS

TÊN BẢN VẼ-TITLE OF DRAWING:
DETAIL OF GH-LDP PANEL
CHI TIẾT TỦ ĐIỆN CHIẾU SÁNG

NHÀ THẦU-CONSULTANT:
VINSE
CÔNG TY CỔ PHẦN XÂY DỰNG VÀ MÔI TRƯỜNG VIỆT NAM
VIET NAM CONSTRUCTION & ENVIRONMENT., JSC
ADD: 23 ZA NGHĨA ĐÔ - CẦU GIẤY - HÀ NỘI
TEL: 04.37265585-FAX: 04.37265586-EMAIL: VCEMDVNN.VN

DUYỆT-APPROVED:
CÔNG TY CỔ PHẦN XÂY DỰNG VÀ MÔI TRƯỜNG VIỆT NAM
NGUYỄN VIỆT HÙNG

CHỦ NHIỆM-MANAGER:
LÊ ANH TUẤN

KIỂM-CHECKED BY:
KS. HOÀNG TUẤN ANH

CHỦ TRÌ-CHIEF DESIGNER:
KS: LÊ MẠNH CƯỜNG

THIẾT KẾ-DESIGNER:
KS: NGUYỄN VĂN HUẤN

TỶ LỆ-SCALE:

HOÀN THÀNH-DATE: /2020

BẢN VẼ SỐ-DRAWING NO.: BG-TXL-28

UBND THÀNH PHỐ BẮC GIANG
BAN QUẢN LÝ DỰ ÁN ĐẦU TƯ XÂY DỰNG SỐ 02

THIẾT KẾ BẢN VẼ THI CÔNG
ĐÃ PHÊ DUYỆT

Bắc Giang, ngày.....tháng.....năm 20.....

HỌ VÀ TÊN NGƯỜI XÁC NHẬN: Nông Bằng Sơn
CHỨC VỤ: Phó giám đốc
CHỮ KÝ:.....

BẢN VẼ ĐIỀU CHỈNH BỔ SUNG

NHÀ QUAN TRẮC

MẶT BẰNG
PLAN

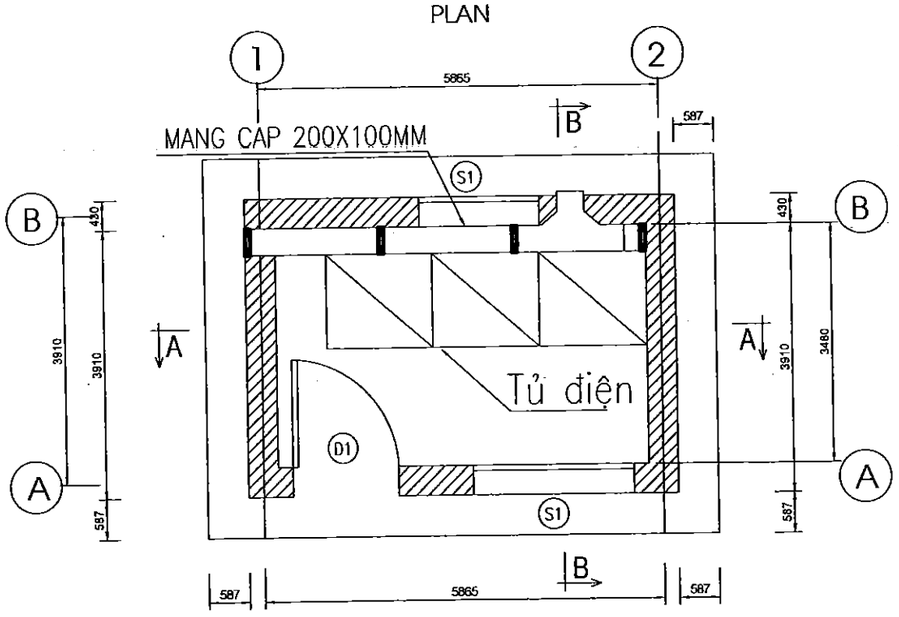

MẶT ĐỨNG TRỤC 1 - 2
FRONT VIEW 1 - 2

MẶT CẮT A-A
SECTION A-A

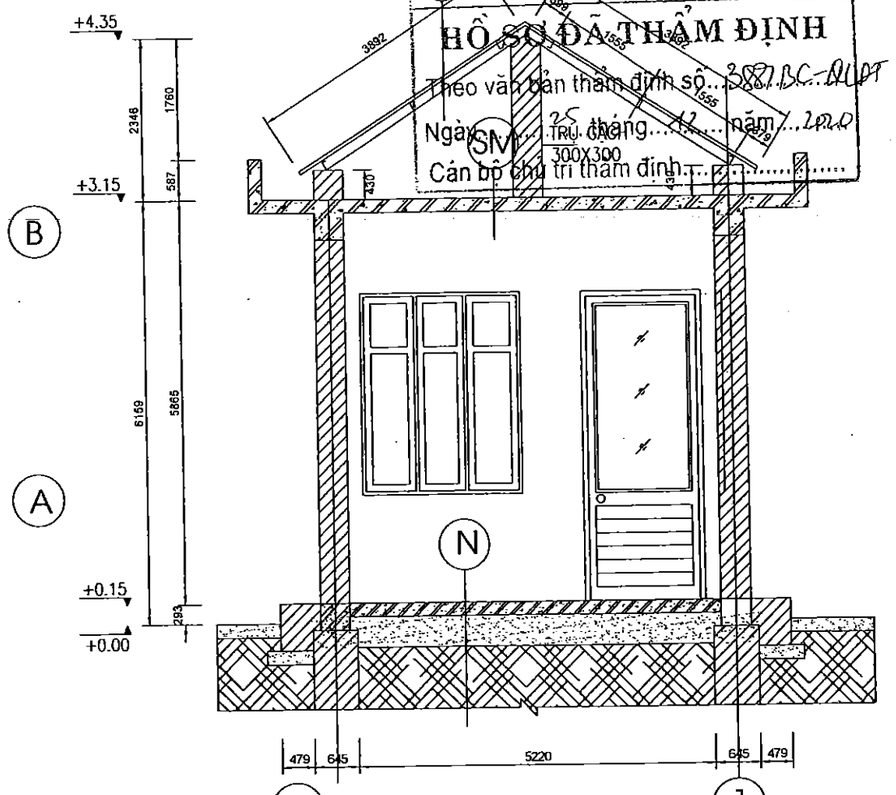

PHÒNG QUẢN LÝ ĐÔ THỊ TP.BẮC GIANG
HỒ SƠ ĐÃ THẨM ĐỊNH
Theo văn bản thẩm định số 3887/BC-QLĐT
Ngày 25 tháng 12 năm 2020
Cán bộ chủ trì thẩm định

CHI TIẾT 2
DETAIL 2

CÔNG TY CỔ PHẦN KỸ THUẬT SEEN

BẢN VẼ HOÀN CÔNG
Ngày.....tháng.....năm 20.....

Người lập	Chỉ huy trưởng công trình	Tư vấn Giám sát trưởng
	Lê Phi Hùng	Nguyễn M. Hùng

BAN HÀNH–VERSION:
LẦN–MODIFIED 1: / /2020
LẦN–MODIFIED 2: / /2020
LẦN–MODIFIED 3: / /2020

ĐẠI DIỆN CHỦ ĐẦU TƯ
REPRESENTATIVE OF THE CLIENT
BAN QUẢN LÝ DỰ ÁN ĐẦU TƯ XÂY DỰNG SỐ 2 THÀNH PHỐ BẮC GIANG
CONSTRUCTION INVESTMENT PROJECT MANAGEMENT UNIT NO.2, BAC GIANG CITY

TÊN DỰ ÁN–PROJECT:
DỰ ÁN PHÁT TRIỂN CÁC ĐÔ THỊ HÀNH LANG TIỂU VÙNG SÔNG MÊKÔNG (GMS) LẦN 2
DỰ ÁN THÀNH PHẦN TỈNH BẮC GIANG
TREATMENT PLANT ITEM UNDER SECOND GREAT MEKONG SUBREGION CORRIDOR TOWNS DEVELOPMENT PROJECT (GMS) - BAC GIANG CITY SUBPROJECT

GIAI ĐOẠN THIẾT KẾ–DESIGN PHASE:
THIẾT KẾ BẢN VẼ ĐIỀU CHỈNH BỔ SUNG
DETAIL DESIGN DRAWINGS FOR ADDITIONAL ADJUSTMENTS

HẠNG MỤC–ITEMS:
PHẦN ĐIỆN
ELECTRICAL PARTS

TÊN BẢN VẼ–TITLE OF DRAWING:
NHÀ QUAN TRẮC
MONITORING HOUSE

NHÀ THẦU CONSULTANT:
VINSE
CÔNG TY CỔ PHẦN XÂY DỰNG VÀ MÔI TRƯỜNG VIỆT NAM – CONSTRUCTION & ENVIRONMENT JSC
ADD: 33/2A DƯƠNG ĐÌNH NGHỆ, CẦU GIẤY – HÀ NỘI
TEL: 04.3624 8598 – FAX: 04.3624 8599 – EMAIL: VICENMYNH.VN

DUYỆT–APPROVED:
CÔNG TY CỔ PHẦN XÂY DỰNG VÀ MÔI TRƯỜNG VIỆT NAM – Q. CẦU GIẤY – TP HÀ NỘI
NGUYỄN VIỆT HÙNG

CHỦ NHIỆM–MANAGER:
LÊ ANH TUẤN

KIỂM–CHECKED BY:
KS. HOÀNG TUẤN ANH

CHỦ TRÌ–CHIEF DESIGNER:
KS: LÊ MẠNH CƯỜNG

THIẾT KẾ–DESIGNER:
KS: NGUYỄN VĂN HUẤN

TỶ LỆ–SCALE:

HOÀN THÀNH–DATE: /2020

BẢN VẼ SỐ–DRAWING NO: BG-TXL-D-29

CỘNG HOÀ XÃ HỘI CHỦ NGHĨA VIỆT NAM

SOCIALIST REPUBLIC OF VIETNAM

---***---

PHÒNG QUẢN LÝ ĐÔ THỊ TP.BẮC GIANG
HỒ SƠ ĐÃ THẨM ĐỊNH
Theo văn bản thẩm định số...358/KC-QLĐT
Ngày.....25...tháng.....12...năm.2020..
Cán bộ chủ trì thẩm định.....

DỰ ÁN: PHÁT TRIỂN CÁC ĐÔ THỊ TIỂU VÙNG SÔNG MÊKÔNG LẦN 2 (GMS)

DỰ ÁN THÀNH PHẦN TỈNH BẮC GIANG

PROJECT: SECOND GREAT MEKONG SUBREGION CORRIDOR TOWNS DEVELOPMENT (GMS)

BAC GIANG CITY SUBPROJECT

BẢN VẼ THIẾT KẾ BỔ SUNG

ADDITIONAL DESIGN DRAWINGS

GÓI THẦU BG5: XÂY LẮP VÀ LẮP ĐẶT THIẾT BỊ TRẠM XỬ LÝ NƯỚC THẢI BẮC GIANG

PACKAGE BG5: WASTEWATER TREATMENT PALNT EXTENSION IN BAC GIANG CITY

HẠNG MỤC: PHẦN XÂY DỰNG

ITEM: CIVIL PART

BẮC GIANG, 2020

UBND THÀNH PHỐ BẮC GIANG
BAN QUẢN LÝ DỰ ÁN ĐẦU TƯ XÂY DỰNG SỐ 02

THIẾT KẾ BẢN VẼ THI CÔNG
ĐÃ PHÊ DUYỆT

Bắc Giang, ngày.....tháng.....năm 20.....

HỌ VÀ TÊN NGƯỜI XÁC NHẬN: Nông Bằng Sơn
CHỨC VỤ: Phó giám đốc
CHỮ KÝ:.....

PHÒNG QUẢN LÝ ĐÔ THỊ TP.BẮC GIANG

HỒ SƠ ĐÃ THẨM ĐỊNH

Theo văn bản thẩm định số..268/BC-QLĐT
Ngày.....25.....tháng.....12.....năm.....2020
Cán bộ chủ trì thẩm định.....

M.S.D.N: 0102566034 - C.T.C.P
CÔNG TY CỔ PHẦN XÂY DỰNG VÀ MÔI TRƯỜNG VIỆT NAM
Q. CẦU GIẤY - TP. HÀ NỘI

PHẦN XÂY DỰNG
CIVIL PART

CÔNG TY CỔ PHẦN KỸ THUẬT SEEN

BẢN VẼ HOÀN CÔNG
Ngày.....tháng.....năm 20.....

Người lập	Chỉ huy trưởng công trình	Tư vấn Giám sát trưởng
	Lê Phi Hùng	Nguyễn H Huy

UBND THÀNH PHỐ BẮC GIANG
BAN QUẢN LÝ DỰ ÁN ĐẦU TƯ XÂY DỰNG SỐ 02

THIẾT KẾ BẢN VẼ THI CÔNG
ĐÃ PHÊ DUYỆT

Bắc Giang, ngày.....tháng.....năm 20.....

HỌ VÀ TÊN NGƯỜI XÁC NHẬN: Nông Bằng Sơn
CHỨC VỤ: Phó giám đốc
CHỮ KÝ:.....

DANH MỤC BẢN VẼ
CATEGORY DRAWING
16A. HỐ GA ĐỒNG HỒ ĐO LƯU LƯỢNG

PHÒNG QUẢN LÝ ĐÔ THỊ TP.BẮC GIANG
HỒ SƠ ĐÃ THẨM ĐỊNH
Theo văn bản thẩm định số...388/HC-QLĐT
Ngày.....25.....tháng...12.....năm...2020
Cán bộ chủ trì thẩm định.....

M.S.D.N: 0102566034 - C.T.C.P
CÔNG TY CỔ PHẦN XÂY DỰNG VÀ MÔI TRƯỜNG VIỆT NAM
Q. CẦU GIẤY - TP. HÀ NỘI

STT ORDINAL	TÊN BẢN VẼ DRAWING NAME	KÝ HIỆU SYMBOL
01	MẶT BẰNG HỐ GA; MẶT BẰNG THÉP MÓNG, PLAN OF DISTRIBUTION MANHOLE, STEEL FOUNDATION PLAN	BL-TXL-XD-HĐLL-01
02	THÉP THÀNH TRỤC 1,2. BẢNG THỐNG KÊ CỐT THÉP STEEL AXIS OR AXES 1,2, SUMMARY OF REINFORCEMENT	BL-TXL-XD-HĐLL-02

CÔNG TY CỔ PHẦN KỸ THUẬT SEEN
BẢN VẼ HOÀN CÔNG
Ngày.....tháng.....năm 20.....

Người lập	Chỉ huy trưởng công trình	Tư vấn Giám sát trưởng
	Lê Phi Hùng	Nguyễn M. Hùng

MẶT BẰNG HỐ GA ĐỒNG HỒ ĐO LƯU LƯỢNG

TỶ LỆ: 1/50

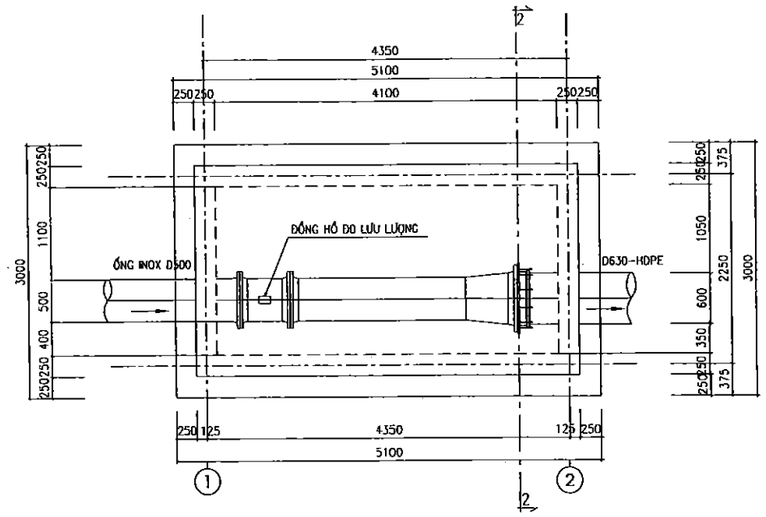

MẶT BẰNG BỐ TRÍ TẤM ĐAN

TỶ LỆ: 1/50

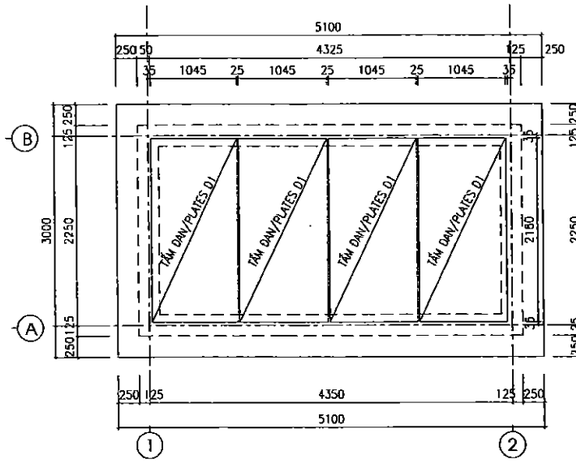

MẶT CẮT 1 - 1

TỶ LỆ: 1/50

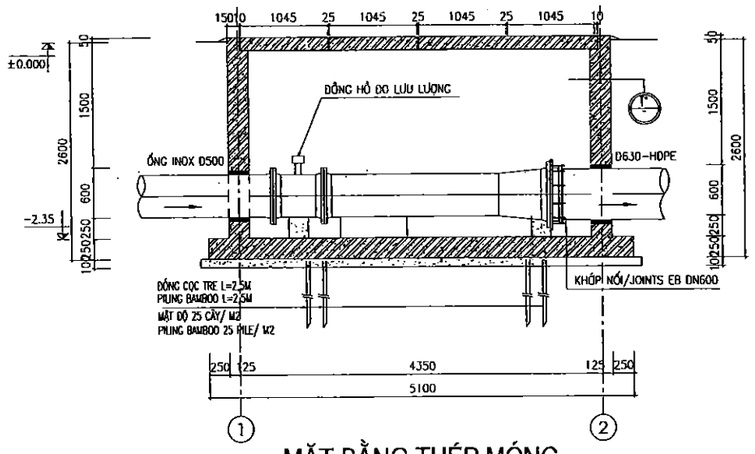

MẶT CẮT 2 - 2

TỶ LỆ: 1/50

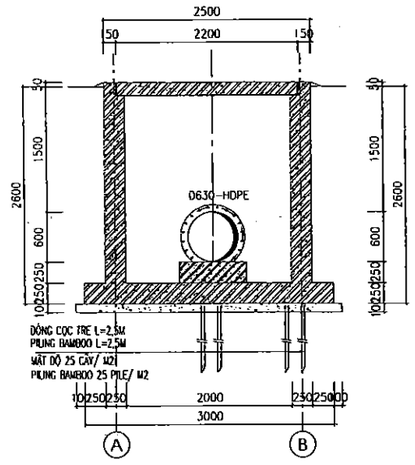

MẶT CẮT 4-4

TỶ LỆ: 1/50

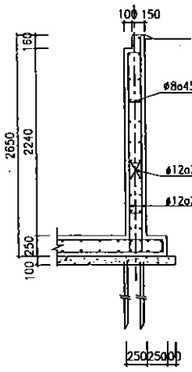

MẶT BẰNG THÉP MÓNG

TỶ LỆ: 1/20

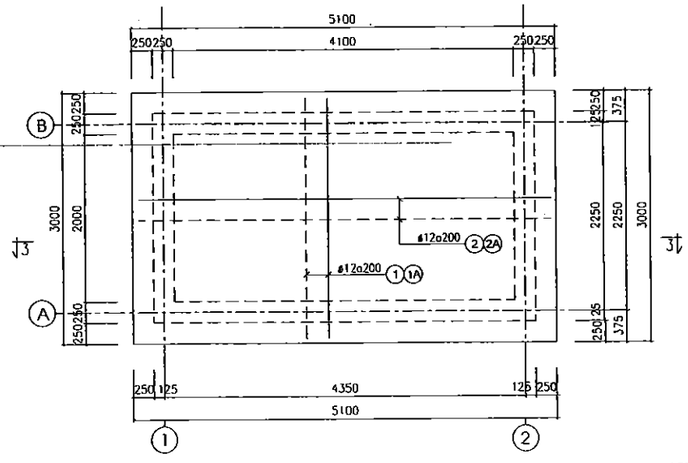

THÉP THÀNH TRỤC A,B

TỶ LỆ: 1/20

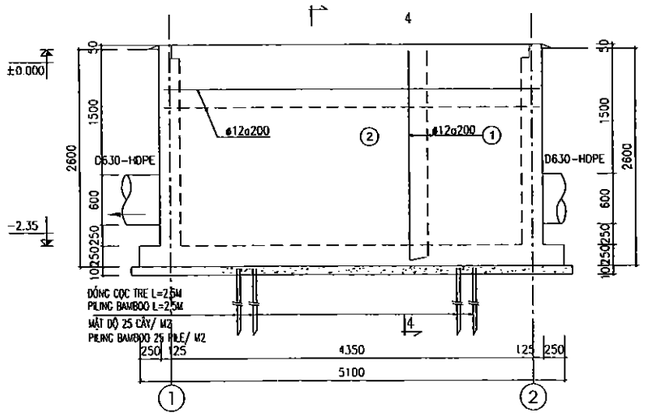

MẶT CẮT 3-3

TỶ LỆ: 1/20

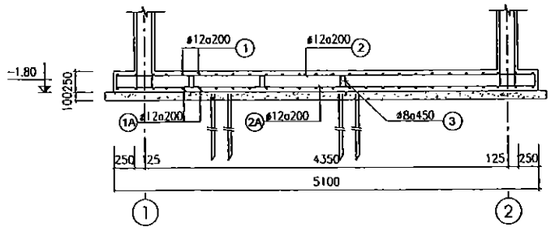

UBND THÀNH PHỐ BẮC GIANG
BAN QUẢN LÝ DỰ ÁN ĐẦU TƯ XÂY DỰNG SỐ 02

THIẾT KẾ BẢN VẼ THI CÔNG ĐÃ PHÊ DUYỆT

Bắc Giang, ngày.....tháng.....năm 20.....

HỌ VÀ TÊN NGƯỜI XÁC NHẬN: Nông Bằng Sơn

CHỨC VỤ: Phó giám đốc

CHỮ KÝ:.....

PHÒNG QUẢN LÝ ĐÔ THỊ TP.BẮC GIANG

HỒ SƠ ĐÃ THẨM ĐỊNH

Theo văn bản thẩm định số...378/BC-QLĐT

Ngày...25.....tháng 11 năm 2020

Cán bộ chủ trì thẩm định

CHI TIẾT THÉP GỐC TƯỜNG

- BASEMENT REINFORCEMENT CONCRETE B22.5, STONE 1X2, WIDTH 200 MM
- REINFORCEMENT CONCRETE WALL STONE 1X2, B22.5, WIDTH 200 MM
- LINE CONCRETE STONE 2X4 B7.5, WIDTH 150 MM
- ĐỒNG CỌC TRE L=2.5M, MẬT ĐỘ 25 CÂY M2
- PILING BAMBOO THICK=2.5M, PILING BAMBOO 25 PILE?M2

CÔNG TY CỔ PHẦN KỸ THUẬT SEEN

BẢN VẼ HOÀN CÔNG

Ngày.....tháng.....năm 20.....

Người lập	Chỉ huy trưởng công trình	Tư vấn Giám sát trưởng
	Lê Phi Hùng	Nguyễn M. Hùng

BAN HÀNH-VERSION:

LẦN-MODIFIED 1: / /2019
LẦN-MODIFIED 2: / /2019
LẦN-MODIFIED 3. / /2019

ĐẠI DIỆN CHỦ ĐẦU TƯ
REPRESENTATIVE OF THE CLIENT
BAN QUẢN LÝ DỰ ÁN ĐẦU TƯ XÂY DỰNG SỐ 2 THÀNH PHỐ BẮC GIANG
CONSTRUCTION INVESTMENT MANAGEMENT PROJECT NO.2, BAC GIANG CITY

TÊN DỰ ÁN-PROJECT:
DỰ ÁN PHÁT TRIỂN CÁC ĐÔ THỊ HÀNH LANG TIỂU VÙNG SÔNG MÊKÔNG (GMS) LẦN 2
DỰ ÁN THÀNH PHẦN TỈNH BẮC GIANG
TREATMENT PLANT ITEM UNDER SECOND GREAT MEKONG SUBREGION CORRIDOR TOWNS DEVELOPMENT PROJECT (GMS) - BAC GIANG CITY SUBPROJECT

GIAI ĐOẠN THIẾT KẾ-DESIGN PHASE:
THIẾT KẾ BẢN VẼ THI CÔNG
DETAIL DESIGN DRAWINGS

HẠNG MỤC-ITEMS:
HỐ GA ĐỒNG HỒ ĐO LƯU LƯỢNG

TÊN BẢN VẼ-TITLE OF DRAWING:
MẶT BẰNG HỐ GA, MẶT BẰNG THÉP MÓNG
PLAN OF DISTRIBUTION MANHOLE
STEEL FOUNDATION PLAN

NHÀ THẦU-CONSULTANT:
CÔNG TY CỔ PHẦN XÂY DỰNG VÀ MÔI TRƯỜNG VINSE
M.S.D.N: 0102366034
CÔNG TY CỔ PHẦN XÂY DỰNG VÀ MÔI TRƯỜNG VIỆT NAM
VIETNAM CONSTRUCTION & ENVIRONMENT, JSC
ADD: 33/2A TRUNG YÊN 11 - CẦU GIẤY - HÀ NỘI
TEL: 04.3782 6585 - FAX: 04.3782 6586 - EMAIL: VICENHVN.VN

DUYỆT-APPROVED:
NGUYỄN VIỆT HÙNG

CHỦ NHIỆM-MANAGER:
LÊ ANH TUẤN

KIỂM-CHECKED BY:
KS. PHẠM TƯỜNG HUY

CHỦ TRÌ-CHIEF DESIGNER:
KS. CAO HỮU VIỆT

THIẾT KẾ-DESIGNER:
KS: PHẠM VĂN PHÚC

TỶ LỆ-SCALE: 1:100

HOÀN THÀNH-DATE:

BẢN VẼ SỐ-DRAWING NO.:
BL-TXL-XO-HGLL-01

THÉP THÀNH TRỤC 1,2

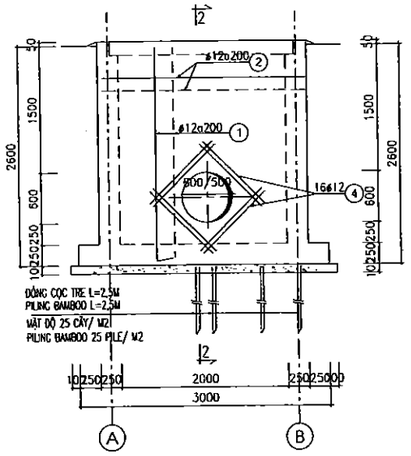

MẶT CẮT 2-2

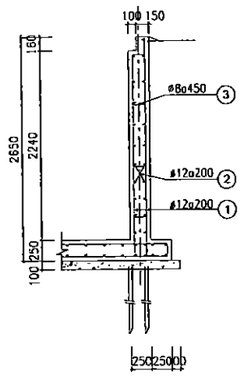

TẤM ĐAN 1

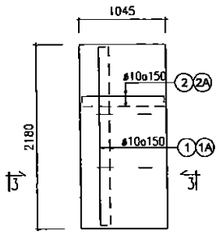

MẶT CẮT 3-3

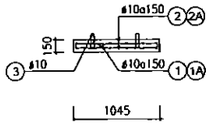

CHI TIẾT ỐNG QUA VÁCH

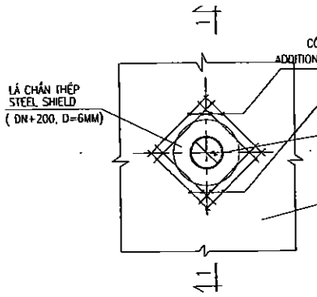

MẶT CẮT 1-1

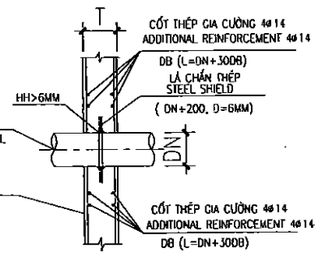

GHI CHÚ:

- QUY ƯỚC CỐT ±0.00 TƯƠNG ỨNG VỚI CỐT SAN NỀN HOÀN THIỆN
- TẤT CẢ CÁC KÍCH THƯỚC TRONG BẢN VẼ SỬ DỤNG ĐƠN VỊ LÀ MM
- TẤT CẢ CÁC CAO ĐỘ TRONG BẢN VẼ SỬ DỤNG ĐƠN VỊ LÀ M
- HỐ THU ĐƯỢC ĐÚC TẠI CHỖ BẰNG BTCT B20, ĐÁ 1X2
- BỂ TÔNG LÓT ĐÁ 2X4 MÁC B7.5
- THÉP CI (ø<10) RS=2250 KG/CM2
- THÉP CII (ø>=10) RS=2800 KG/CM2
- DO, CẮT NỐI THÉP VỚI L=30 D. D LÀ ĐƯỜNG KÍNH CỐT THÉP

NOTES:

- COMPLETED ELEVATION IS ±0.00
- DIMENSION UNIT IS MM
- ELEVATION UNIT IS M
- SUCTION HOLE IS CAST IN PLACE BY REINFORCEMENT CONCRETE B20, STONE 1X2
- LINE CONCRETE STONE 2X4 B7.5
- STEEL CI (ø<10) RS=2250 KG/CM2
- STEEL CII (ø>=10) RS=2800 KG/CM2
- CONNECTING STEEL LENGTH L=30 D. D = STEEL DIAMETER

UBND THÀNH PHỐ BẮC GIANG
BAN QUẢN LÝ DỰ ÁN ĐẦU TƯ XÂY DỰNG SỐ 02

THIẾT KẾ BẢN VẼ THI CÔNG ĐÃ PHÊ DUYỆT

Bắc Giang, ngày.....tháng.....năm 20.....

HỌ VÀ TÊN NGƯỜI XÁC NHẬN: Nông Bằng Sơn

CHỨC VỤ: Phó giám đốc

CHỮ KÝ:.....

PHÒNG QUẢN LÝ ĐÔ THỊ TP.BẮC GIANG

HỒ SƠ ĐÃ THẨM ĐỊNH

Theo văn bản thẩm định số...3887/BC-QLĐT

Ngày...25.....tháng...12.....năm 2020.

Cán bộ chủ trì thẩm định.....

BẢNG THỐNG KÊ CỐT THÉP

TÊN C.KIỆN	SỐ HIỆU	HÌNH DẠNG - KÍCH THƯỚC	ĐƯỜNG KÍNH (mm)	CHIỀU DÀI 1 THANH (mm)	SỐ LƯỢNG 1 C.KIỆN	SỐ LƯỢNG T.BỘ	TỔNG CHIỀU DÀI (m)	TỔNG T.LƯỢNG (Kg)
Đáy Số lượng: 1	1	140 | 2950 | 140	12	3230	25	25	80.75	71.69
	1a	2950	12	2950	25	25	73.75	65.48
	2	140 | 5050 | 140	12	5330	15	15	79.95	70.98
	2a	5050	12	5050	15	15	75.75	67.25
	3	140 | 150 | 100 | 150 | 140	8	680	60	60	40.8	16.10
Thành trục A, B Số lượng: 2	1	200 | 2600 | 2450	12	5250	21	42	220.5	195.76
	2	360 | 4450 | 360	12	5170	24	48	248.16	220.32
	3	60 | 200 | 60	8	320	50	100	32	12.63
Thành trục 1,2 Số lượng: 2	1	200 | 2600 | 2450	12	5250	13	26	136.5	121.19
	2	360 | 2450 | 360	12	3170	24	48	152.16	135.09
	3	60 | 200 | 60	8	320	30	60	19.2	7.58
	4	1050	12	1050	16	32	33.6	29.83
Tấm đan TĐ1 Số lượng: 4	1	90 | 2130 | 90	10	2310	7	28	64.68	39.88
	1a	2130	10	2130	7	28	59.64	36.77
	2	90 | 1000 | 90	10	1180	12	48	56.64	34.92
	2a	1000	10	1000	12	48	48	29.59
	3	50 | 100 | 150 / 100 | 150	8	457	16	32	10.512	6.48

CÔNG TY CỔ PHẦN KỸ THUẬT SEEN

BẢN VẼ HOÀN CÔNG

Ngày 12 tháng 48 năm 2020

Người lập	Chỉ huy trưởng công trình	Tư vấn Giám sát trưởng
	Lê Phi Hùng	Nguyễn M. Hùng

BAN HÀNH-VERSION:

LẦN-MODIFIED 1: / /2019
LẦN-MODIFIED 2: / /2019
LẦN-MODIFIED 3: / /2019

ĐẠI DIỆN CHỦ ĐẦU TƯ
REPRESENTATIVE OF THE CLIENT
BAN QUẢN LÝ DỰ ÁN ĐẦU TƯ XÂY DỰNG SỐ 2 THÀNH PHỐ BẮC GIANG
CONSTRUCTION INVESTMENT MANAGEMENT PROJECT NO.2, BAC GIANG CITY

TÊN DỰ ÁN-PROJECT:
DỰ ÁN PHÁT TRIỂN CÁC ĐÔ THỊ HÀNH LANG TIỂU VÙNG SÔNG MÊKÔNG (GMS) LẦN 2
DỰ ÁN THÀNH PHẦN TỈNH BẮC GIANG
TREATMENT PLANT ITEM UNDER SECOND GREAT MEKONG SUBREGION CORRIDOR TOWNS DEVELOPMENT PROJECT (GMS) - BAC GIANG CITY SUBPROJECT

GIAI ĐOẠN THIẾT KẾ-DESIGN PHASE:
THIẾT KẾ BẢN VẼ THI CÔNG
DETAIL DESIGN DRAWINGS

HẠNG MỤC-ITEMS:
HỐ GA ĐỒNG HỒ ĐO LƯU LƯỢNG

TÊN BẢN VẼ-TITLE OF DRAWING:
THÉP THÀNH TRỤC 1,2
BẢNG THỐNG KÊ CỐT THÉP
STEEL AXIS OR AXES 1,2
SUMMARY OF REINFORCEMENT

NHÀ THẦU-CONSULTANT:
CÔNG TY CỔ PHẦN XÂY DỰNG VÀ MÔI TRƯỜNG VINSE VIETNAM
CÔNG TY CỔ PHẦN XÂY DỰNG VÀ MÔI TRƯỜNG VIỆT NAM
VIETNAM CONSTRUCTION & ENVIRONMENT JSC
ĐC: NHÀ 33/2A TRUNG YÊN 11 - CẦU GIẤY - HÀ NỘI
ĐT: (0) 3248598 - FAX: 04 3248598 - EMAIL: VICEMWH@VN

DUYỆT-APPROVED:
NGUYỄN VIỆT HÙNG

CHỦ NHIỆM-MANAGER:
LÊ ANH TUẤN

KIỂM-CHECKED BY:
KS. PHẠM TƯỜNG HUY

CHỦ TRÌ-CHIEF DESIGNER:
KS. CAO HỮU VIỆT

THIẾT KẾ-DESIGNER:
KS: PHẠM VĂN PHÚC

TỶ LỆ-SCALE: 1:100

HOÀN THÀNH-DATE:

BẢN VẼ SỐ-DRAWING NO.: BL-TXL-XD-HDLL-02

UBND THÀNH PHỐ BẮC GIANG
BAN QUẢN LÝ DỰ ÁN ĐẦU TƯ XÂY DỰNG SỐ 02

THIẾT KẾ BẢN VẼ THI CÔNG
ĐÃ PHÊ DUYỆT

Bắc Giang, ngày.....tháng.....năm 20.....

HỌ VÀ TÊN NGƯỜI XÁC NHẬN: Nông Bằng Sơn
CHỨC VỤ: Phó giám đốc
CHỮ KÝ:.....

PHÒNG QUẢN LÝ ĐÔ THỊ TP.BẮC GIANG

HỒ SƠ ĐÃ THẨM ĐỊNH

Theo văn bản thẩm định số...../
Ngày.....tháng.....năm.....
Cán bộ chủ trì thẩm định.....

M.S.D.N: 0102566034-C.T.C.P
CÔNG TY CỔ PHẦN XÂY DỰNG VÀ MÔI TRƯỜNG VIỆT NAM
Q. CẦU GIẤY - TP. HÀ NỘI

16B. HỐ VAN KỸ THUẬT BỂ KHỬ TRÙNG

CÔNG TY CỔ PHẦN KỸ THUẬT SEEN

BẢN VẼ HOÀN CÔNG

Ngày.....tháng.....năm 20.....

Người lập	Chỉ huy trưởng công trình	Tư vấn Giám sát trưởng
	Lê Phi Hùng	Nguyễn M. Hùng

UBND THÀNH PHỐ BẮC GIANG
BAN QUẢN LÝ DỰ ÁN ĐẦU TƯ XÂY DỰNG SỐ 02

THIẾT KẾ BẢN VẼ THI CÔNG
ĐÃ PHÊ DUYỆT

Bắc Giang, ngày.....tháng.....năm 20.....

HỌ VÀ TÊN NGƯỜI XÁC NHẬN: Nông Bằng Sơn
CHỨC VỤ: Phó giám đốc
CHỮ KÝ:.....

DANH MỤC BẢN VẼ
CATEGORY DRAWING
16B. HỐ VAN KỸ THUẬT BỂ KHỬ TRÙNG

PHÒNG QUẢN LÝ ĐÔ THỊ TP.BẮC GIANG
HỒ SƠ ĐÃ THẨM ĐỊNH
Theo văn bản thẩm định số...3887/BL-QLĐT
Ngày.....25.....tháng.....12.....năm...2020
Cán bộ chủ trì thẩm định.....

CÔNG TY CỔ PHẦN XÂY DỰNG VÀ MÔI TRƯỜNG VIỆT NAM
M.S.D.N: 0102566033 - C.T.C.P - Q.CẦU GIẤY - TP.HÀ NỘI

STT ORDINAL	TÊN BẢN VẼ DRAWING NAME	KÝ HIỆU SYMBOL
01	MẶT BẰNG KẾT CẤU CỐT THÉP HỐ VAN	BL-TXL-XD-BKT-01

CÔNG TY CỔ PHẦN KỸ THUẬT SEEN
BẢN VẼ HOÀN CÔNG
Ngày.....tháng.....năm 20.....

Người lập	Chỉ huy trưởng công trình	Tư vấn Giám sát trưởng
	Lê Phi Hùng	Nguyễn M Hùng

HỐ VAN

TỶ LỆ: 1/50

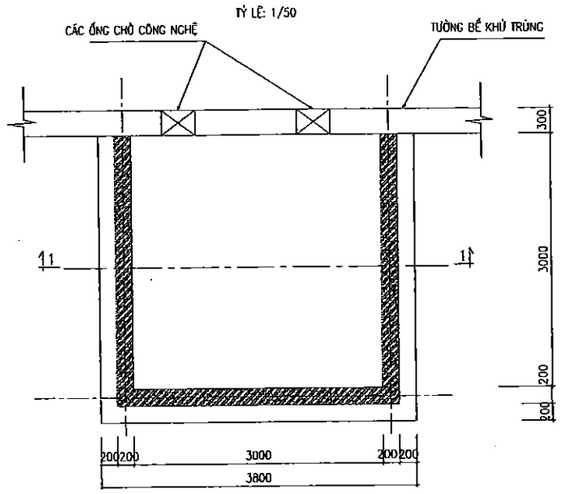

MẶT CẮT 1-1

TỶ LỆ: 1/50

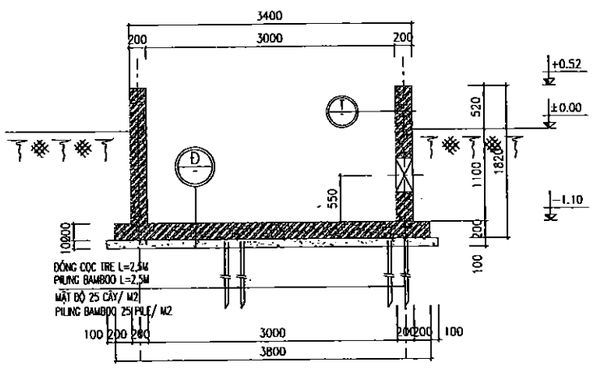

CỐT THÉP HỐ VAN

TỶ LỆ: 1/50

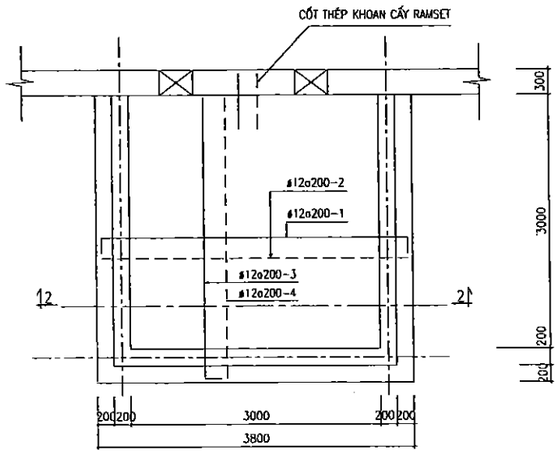

MẶT CẮT 2-2

TỶ LỆ: 1/50

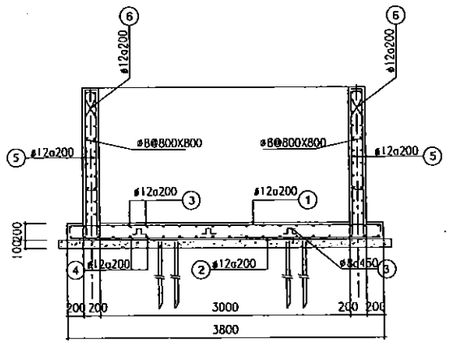

BẢNG THỐNG KÊ CỐT THÉP

TÊN C.KIỆN	SỐ HIỆU	HÌNH DẠNG - KÍCH THƯỚC	ĐƯỜNG KÍNH (mm)	CHIỀU DÀI 1 THANH (mm)	SỐ LƯỢNG 1 C.KIỆN	SỐ LƯỢNG T.BỘ	TỔNG CHIỀU DÀI (m)	TỔNG T.LƯỢNG (Kg)
Hố ga Số lượng: 1	1a	500	12	500	44	44	22	19.53
	1	120 3720 120	12	3960	21	21	83.16	73.83
	2	3720	12	3720	21	21	78.12	69.36
	3	120 3350	12	3470	3	3	10.41	9.24
	4	3350	12	3350	3	3	10.05	8.92
Thành hố ga Số lượng: 1	1a	500	12	500	48	48	24	21.31
	5	120 1740 200	12	2060	120	120	247.2	219.47
	6	120 3120	12	3240	48	48	155.52	138.07
	6a	120 3320 120	12	3560	24	24	85.44	75.85
	6a	60 120 60	8	240	12	12	2.88	1.14

UBND THÀNH PHỐ BẮC GIANG
BAN QUẢN LÝ DỰ ÁN ĐẦU TƯ XÂY DỰNG SỐ 02

THIẾT KẾ BẢN VẼ THI CÔNG ĐÃ PHÊ DUYỆT

Bắc Giang, ngày.....tháng.....năm 20.....

KT. GIÁM ĐỐC
PHÓ GIÁM ĐỐC
Nông Bằng Sơn

- BÀN ĐÁY BTCT B22.5, ĐÁ 1X2, DÀY 200 MM
- BASEMENT REINFORCEMENT CONCRETE B22.5, STONE 1X2, WIDTH 200 MM
- BÊ TÔNG LÓT ĐÁ 2X4 B7.5, DÀY 100 MM
- LINE CONCRETE STONE 2X4 B7.5, WIDTH 100 MM
- ĐÓNG CỌC TRE L=2,5M, MẬT ĐỘ 25 CÂY M2
- PILING BAMBOO THICK=2,5M, PILING BAMBOO 25 PILE-M2

PHÒNG QUẢN LÝ ĐÔ THỊ TP.BẮC GIANG

HỒ SƠ ĐÃ THẨM ĐỊNH

Theo văn bản thẩm định số 3287/BC-QLĐT
Ngày 27 tháng 12 năm 2020
Cán bộ chủ trì thẩm định

- TRONG VÀ NGOÀI BỂ TRÁT VXM B5, DÀY 20MM.
  BÊN TRONG BỂ CÓ 2 LỚP SƠN CHỐNG THẤM
  VỚI 1.5 KG/M2, 2 THÀNH PHẦN CÓ HÀM LƯỢNG DUNG MÔI THẤP
  GỐC EPOXY - HẮC ÍN - DÍNH KẾT HỢP VỚI CHẤT ĐỘN VÔ CƠ
  THEO TIÊU CHUẨN BS 5493: KF3B TƯƠNG ỨNG VỚI KF3D

-INSIDE AND OUTSIDE CEMENT MORTAR PLASTER 75 THICKNESS 20 MM
IN TANK WALL SCAN TWO LAYERS CHEMICAL WITH 1.5 KG 2M2
, TWO- COMPONENT,LOW SOLVENT- BASED SCAN TWO LAYERS CHEMICAL
WITH 1.5 KG \M2,TWO- COMPONENT, LOW SOLVENT- BASED
EPOXY COATING TAR WITH INORGANIC FILLERS, ACCORDING TO
BS 5493 STANDARD: KF3B CORRESPONDING TO KF3D

- THÀNH BTCT ĐÁ 1X2, B22.5, DÀY 200 MM
- WALL REINFORCEMENT CONCRETE STONE 1X2, B22.5, WIDTH 200 MM

- THÀNH BÊN NGOÀI DÁN GIẤY DẦU, 2 LỚP VÀ QUÉT 3 NƯỚC BI TUMEN NÓNG 1,5KG/M2 TRƯỚC KHI LẤP ĐẤT
  MẶT NGOÀI BỂ PHẦN NỔI SƠN MÀU 2 NƯỚC.

THE OUTER WALL IS COVERED WITH 2 - LAYER OIL PAPER AND
SWEEP 3 HOT BITUMEN 1,5 KG/M2 BEFORE FILLING

TRƯỞNG PHÒNG KỸ THUẬT SEEN

BỘ VĂN HÓA CÔNG
Ngày.....tháng.....năm 20.....

Người lập	Chỉ huy trưởng công trình	Tư vấn Giám sát trưởng
	Lê Phi Hùng	Nguyễn. M. Hùng

NẮP TÔN INOX HỐ VAN BỂ KHỬ TRÙNG

TỶ LỆ: 1/50

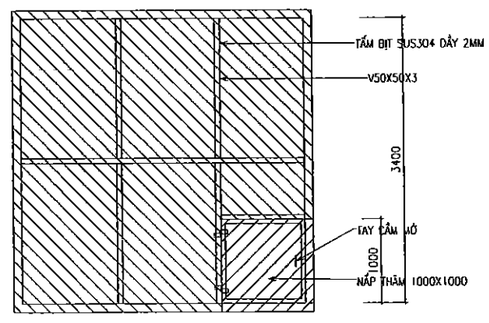

BAN HÀNH-VERSION:

LẦN-MODIFIED 1: / /2019
LẦN-MODIFIED 2: / /2019
LẦN-MODIFIED 3: / /2019

ĐẠI DIỆN CHỦ ĐẦU TƯ
REPRESENTATIVE OF THE CLIENT
BAN QUẢN LÝ DỰ ÁN ĐẦU TƯ XÂY DỰNG SỐ 2
THÀNH PHỐ BẮC GIANG
CONSTRUCTION INVESTMENT MANAGEMENT
PROJECT NO.2, BAC GIANG CITY

TÊN DỰ ÁN-PROJECT:
DỰ ÁN PHÁT TRIỂN CÁC ĐÔ THỊ HÀNH LANG TIỂU VÙNG SÔNG MÊKÔNG (GMS) LẦN 2
DỰ ÁN THÀNH PHẦN TỈNH BẮC GIANG
TREATMENT PLANT ITEM UNDER SECOND GREAT MEKONG SUBREGION CORRIDOR TOWNS DEVELOPMENT PROJECT (GMS)
- BAC GIANG CITY SUBPROJECT

GIAI ĐOẠN THIẾT KẾ-DESIGN PHASE:
THIẾT KẾ BẢN VẼ THI CÔNG
DETAIL DESIGN DRAWINGS

HẠNG MỤC-ITEMS:
HỐ VAN KỸ THUẬT BỂ KHỬ TRÙNG

TÊN BẢN VẼ-TITLE OF DRAWING:
MẶT BẰNG KẾT CẤU CỐT THÉP HỐ VAN

NHÀ THẦU-CONSULTANT:
VINSE
CÔNG TY CỔ PHẦN XÂY DỰNG VÀ MÔI TRƯỜNG VIỆT NAM
VIETNAM CONSTRUCTION & ENVIRONMENT, JSC
Đ/C: 03/24 TRUNG YÊN 11 - CẦU GIẤY - HÀ NỘI
TEL: 04.36248588 - FAX: 04.36248589 - EMAIL: VCEN@VNN.VN
CÔNG TY CỔ PHẦN XÂY DỰNG VÀ MÔI TRƯỜNG VIỆT NAM
Q. CẦU GIẤY - TP. HÀ NỘI
NGUYỄN VIỆT HÙNG

APPROVED:
CHỦ NHIỆM-MANAGER:
LÊ ANH TUẤN

KIỂM-CHECKED BY:
KS. PHẠM TƯỜNG HUY

CHỦ TRÌ-CHIEF DESIGNER:
KS. CAO HỮU VIỆT

THIẾT KẾ-DESIGNER:
KS: PHẠM VĂN PHÚC

TỶ LỆ-SCALE: 1:100

HOÀN THÀNH-DATE:

BẢN VẼ SỐ-DRAWING NO.:
BL-TXL-XD-BKT-01

UBND THÀNH PHỐ BẮC GIANG
BAN QUẢN LÝ DỰ ÁN ĐẦU TƯ XÂY DỰNG SỐ 02

THIẾT KẾ BẢN VẼ THI CÔNG ĐÃ PHÊ DUYỆT

Bắc Giang, ngày.....tháng.....năm 20.....

HỌ VÀ TÊN NGƯỜI XÁC NHẬN: Nông Bằng Sơn

CHỨC VỤ: Phó giám đốc

CHỮ KÝ:.....

PHÒNG QUẢN LÝ ĐÔ THỊ TP.BẮC GIANG

HỒ SƠ ĐÃ THẨM ĐỊNH

Theo văn bản thẩm định số..387/SC-QLĐT

Ngày.....25.....tháng.....12.....năm.....2020

Cán bộ chủ trì thẩm định.....

M.S.D.N: 0102566034-C.T.C.P
CÔNG TY CỔ PHẦN XÂY DỰNG VÀ MÔI TRƯỜNG VIỆT NAM
Q. CẦU GIẤY - TP. HÀ NỘI

16C. HỐ CHÂM NƯỚC JAVEN

CÔNG TY CỔ PHẦN KỸ THUẬT SEEN

BẢN VẼ HOÀN CÔNG

Ngày.....tháng.....năm 20.....

Người lập	Chỉ huy trưởng công trình	Tư vấn Giám sát trưởng
	Lê Phi Hùng	Nguyễn.H Hùng

UBND THÀNH PHỐ BẮC GIANG
BAN QUẢN LÝ DỰ ÁN ĐẦU TƯ XÂY DỰNG SỐ 02

THIẾT KẾ BẢN VẼ THI CÔNG
ĐÃ PHÊ DUYỆT

Bắc Giang, ngày.....tháng.....năm 20.....

HỌ VÀ TÊN NGƯỜI XÁC NHẬN: Nông Bằng Sơn
CHỨC VỤ: Phó giám đốc
CHỮ KÝ:.....

CÔNG TY CỔ PHẦN XÂY DỰNG VÀ MÔI TRƯỜNG VIỆT NAM
M.S.D.N: 0102566034 - C.T.C.P
Q. CẦU GIẤY - TP. HÀ NỘI

DANH MỤC BẢN VẼ
CATEGORY DRAWING
16C. HỐ CHÂM NƯỚC JAVEN

PHÒNG QUẢN LÝ ĐÔ THỊ TP.BẮC GIANG
HỒ SƠ ĐÃ THẨM ĐỊNH
Theo văn bản thẩm định số...387/BC-QLĐT
Ngày.....25.....tháng.....12.....năm.....2020
Cán bộ chủ trì thẩm định.....

STT ORDINAL	TÊN BẢN VẼ DRAWING NAME	KÝ HIỆU SYMBOL
01	MẶT BẰNG KẾT CẤU CỐT THÉP HỐ CHÂM NƯỚC JAVEN	BL-TXL-XD-JV-01

CÔNG TY CỔ PHẦN KỸ THUẬT SEEN

BẢN VẼ HOÀN CÔNG
Ngày.....tháng.....năm 20.....

Người lập	Chỉ huy trưởng công trình	Tư vấn Giám sát trưởng
	Lê Phi Hùng	Nguyễn H. Hoàng

HỐ CGA CHÂM NƯỚC JAVEN
SODIUM HYPOCHLORITE INJECTION PIT

TỶ LỆ: 1?0

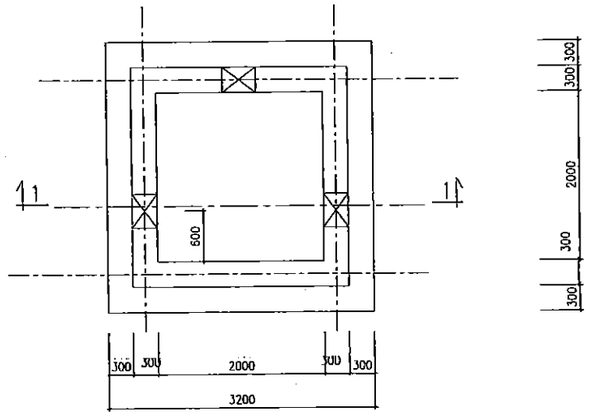

MẶT BẰNG THÉP MÓNG
STEEL FOUNDATION PLAN

TỶ LỆ: 1?0

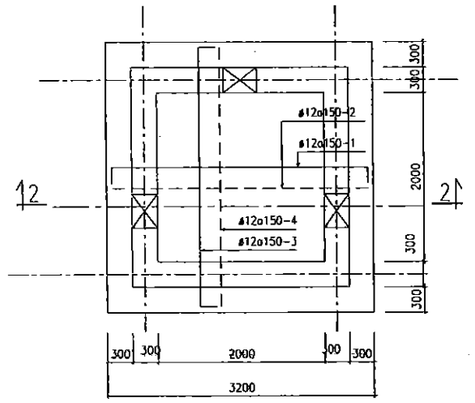

MẶT CẮT 1-1

TỶ LỆ: 1/50

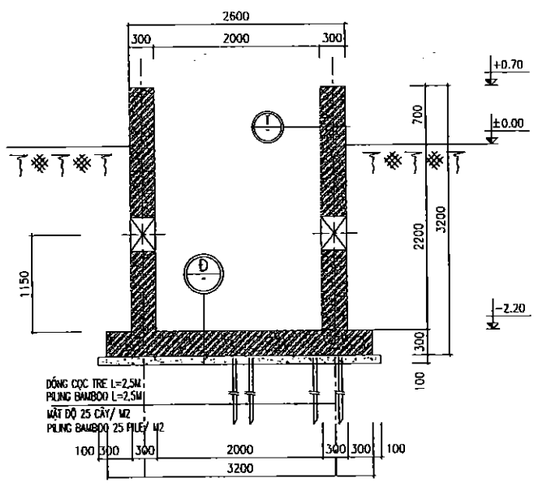

MẶT CẮT 2-2

TỶ LỆ: 1/50

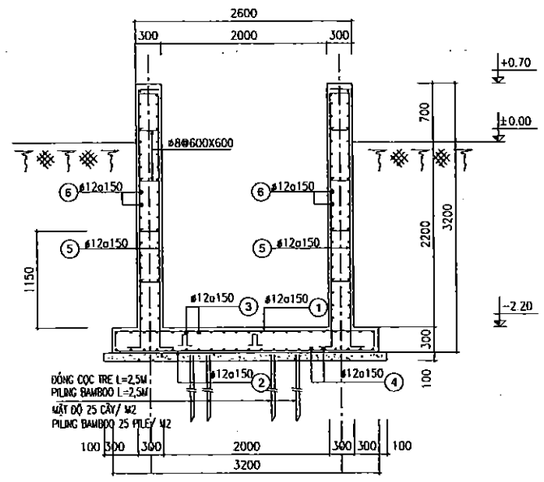

UBND THÀNH PHỐ BẮC GIANG
BAN QUẢN LÝ DỰ ÁN ĐẦU TƯ XÂY DỰNG SỐ 02

THIẾT KẾ BẢN VẼ THI CÔNG
ĐÃ HOÀN THIỆN

- BẢN ĐÁY BTCT B22.5, ĐÁ 1X2, DÀY 300 MM
- BASEMENT REINFORCEMENT CONCRETE B22.5, STONE 1X2, WIDTH 300 MM
- BẢN ĐỈNH BTCT B22.5, DÀY 100 MM
- LINE CONCRETE STONE 2X4 B7.5, WIDTH 100 MM
- ĐỒNG CỌC TRE L=2,5M, MẬT ĐỘ 25 CÂY M2
- PILING BAMBOO THICK=2,5M, PILING BAMBOO 25 PILE/ M2

Bắc Giang, ngày.....tháng.....năm 20.....
HỌ VÀ TÊN NGƯỜI XÁC NHẬN: Nông Bằng Sơn
Phó giám đốc
CHỮ KÝ:.....

- THÀNH BTCT ĐÁ 1X2, B22.5, DÀY 300 MM
- WALL REINFORCEMENT CONCRETE STONE 1X2 B22.5, WIDTH 300 MM

PHÒNG QUẢN LÝ ĐÔ THỊ TP BẮC GIANG
HỒ SƠ ĐÃ THẨM ĐỊNH
Theo văn bản thẩm định số 288/BC-QLĐT
Ngày 25 tháng 12 năm 2020
Cán bộ chủ trì thẩm định.....

BẢNG THỐNG KÊ CỐT THÉP

TÊN C.KIỆN	SỐ HIỆU	HÌNH DẠNG - KÍCH THƯỚC	ĐƯỜNG KÍNH (mm)	CHIỀU DÀI 1 THANH (mm)	SỐ LƯỢNG 1 C.KIỆN	SỐ LƯỢNG T.BỘ	TỔNG CHIỀU DÀI (m)	TỔNG T.LƯỢNG (Kg)
Đáy móng Số lượng: 1	1	250 | 3150 | 250	12	3650	21	21	76.65	68.05
	2	3150	12	3150	21	21	66.15	58.73
	3	250 | 3150 | 250	12	3650	21	21	76.65	68.05
	4	3150	12	3150	21	21	66.15	58.73
	3	150 | 240 | 100 | 240 | 150	10	880	6	6	5.28	3.26
Thành trục A, B Số lượng: 1	1	250 | 3150 | 250	12	3650	120	120	438	388.86
	2	250 | 2550 | 250	12	3050	64	64	195.2	173.30
	3	60 | 250 | 60	8	370	12	12	4.44	1.75

CÔNG TY CỔ PHẦN KỸ THUẬT SEEN

BẢN VẼ HOÀN CÔNG
Ngày.....tháng.....năm 20.....

Người lập	Chỉ huy trưởng công trình	Tư vấn Giám sát trưởng
	Lê Phi Hùng	Nguyễn M Hùng

BAN HÀNH-VERSION:

LẦN-MODIFIED 1: / /2019
LẦN-MODIFIED 2: / /2019
LẦN-MODIFIED 3: / /2019

ĐẠI DIỆN CHỦ ĐẦU TƯ
REPRESENTATIVE OF THE CLIENT
BAN QUẢN LÝ DỰ ÁN ĐẦU TƯ XÂY DỰNG SỐ 2 THÀNH PHỐ BẮC GIANG
CONSTRUCTION INVESTMENT MANAGEMENT PROJECT NO.2, BAC GIANG CITY

TÊN DỰ ÁN-PROJECT:
DỰ ÁN PHÁT TRIỂN CÁC ĐÔ THỊ HÀNH LANG TIỂU VÙNG SÔNG MÊKÔNG (GMS) LẦN 2 DỰ ÁN THÀNH PHẦN TỈNH BẮC GIANG
TREATMENT PLANT ITEM UNDER SECOND GREAT MEKONG SUBREGION CORRIDOR TOWNS DEVELOPMENT PROJECT (GMS) - BAC GIANG CITY SUBPROJECT

GIAI ĐOẠN THIẾT KẾ-DESIGN PHASE:
THIẾT KẾ BẢN VẼ THI CÔNG
DETAIL DESIGN DRAWINGS

HẠNG MỤC-ITEMS:
HỐ CHÂM NƯỚC JAVEN

TÊN BẢN VẼ-TITLE OF DRAWING:
MẶT BẰNG KẾT CẤU CỐT THÉP
HỐ CHÂM NƯỚC JAVEN

NHÀ THẦU-CONSULTANT:
VINSE
CÔNG TY CỔ PHẦN XÂY DỰNG VÀ MÔI TRƯỜNG VIỆT NAM
VIETNAM CONSTRUCTION & ENVIRONMENT JSC
S.T.K.D: 0102566034
ĐC: 11/2A ĐỒNG TÂM 1, P. CẦU DIỄN, TP HÀ NỘI
TEL: 04.36248588 - FAX: 04.36248588 - EMAIL: VICEM@VINSE.VN
XÂY DỰNG VÀ MÔI TRƯỜNG VIỆT NAM
Q. CẦU GIẤY - TP HÀ NỘI
DUYỆT-APPROVED:
NGUYỄN VIỆT HÙNG

CHỦ NHIỆM-MANAGER:
LÊ ANH TUẤN

KIỂM-CHECKED BY:
KS. PHẠM TƯỜNG HUY

CHỦ TRÌ-CHIEF DESIGNER:
KS. CAO HỮU VIỆT

THIẾT KẾ-DESIGNER:
KS: PHẠM VĂN PHÚC

TỶ LỆ-SCALE: 1:100

HOÀN THÀNH-DATE:

BẢN VẼ SỐ-DRAWING NO.:
BL-TXL-XD-JV-01

CỘNG HOÀ XÃ HỘI CHỦ NGHĨA VIỆT NAM

SOCIALIST REPUBLIC OF VIETNAM

---***---

M.S.D.N: 0102566034 - C.T.C.P
CÔNG TY CỔ PHẦN XÂY DỰNG VÀ MÔI TRƯỜNG VIỆT NAM
Q. CẦU GIẤY - TP. HÀ NỘI

DỰ ÁN: PHÁT TRIỂN CÁC ĐÔ THỊ TIỂU VÙNG SÔNG MÊKÔNG LẦN 2 (GMS)

DỰ ÁN THÀNH PHẦN TỈNH BẮC GIANG

PROJECT: SECOND GREAT MEKONG SUBREGION CORRIDOR TOWNS DEVELOPMENT (GMS)

BAC GIANG CITY SUBPROJECT

PHONG QUẢN LÝ ĐÔ THỊ TP.BAC GIANG

HỒ SƠ ĐÃ THẨM ĐỊNH

Theo văn bản thẩm định số...388/K-QLĐT

Ngày.....25....tháng...12.....năm..2020..

Cán bộ chủ trì thẩm định.....

BẢN VẼ THIẾT KẾ ĐIỀU CHỈNH

ADDITIONAL DESIGN DRAWINGS

GÓI THẦU BG5: XÂY LẮP VÀ LẮP ĐẶT THIẾT BỊ TRẠM XỬ LÝ NƯỚC THẢI BẮC GIANG

PACKAGE BG5: WASTEWATER TREATMENT PALNT EXTENSION IN BAC GIANG CITY

HẠNG MỤC: PHẦN XÂY DỰNG

ITEM: CIVIL PART

BẮC GIANG, 2020

UBND THÀNH PHỐ BẮC GIANG
BAN QUẢN LÝ DỰ ÁN ĐẦU TƯ XÂY DỰNG SỐ 02

THIẾT KẾ BẢN VẼ THI CÔNG
ĐÃ PHÊ DUYỆT

Bắc Giang, ngày.....tháng.....năm 20.....

HỌ VÀ TÊN NGƯỜI XÁC NHẬN: Nông Bằng Sơn
CHỨC VỤ: Phó giám đốc
CHỮ KÝ:.....

CÔNG TY CỔ PHẦN XÂY DỰNG VÀ MÔI TRƯỜNG VIỆT NAM

15. NHÀ TIỀN XỬ LÝ XÂY MỚI XÂY MỚI

15.PRELIMINARY TREATMENT HOUSE (NEW)

PHÒNG QUẢN LÝ ĐÔ THỊ TP.BẮC GIANG

HỒ SƠ ĐÃ THẨM ĐỊNH

Theo văn bản thẩm định số...388/BC-QLĐT
Ngày.....25....tháng.....12...năm.....2020
Cán bộ chủ trì thẩm định.....

CÔNG TY CỔ PHẦN KỸ THUẬT SEEN

BẢN VẼ HOÀN CÔNG

Ngày.....tháng.....năm 20.....

Người lập	Chỉ huy trưởng công trình	Tư vấn Giám sát trưởng
	Lê Phi Hùng	Nguyễn H. Hưng

UBND THÀNH PHỐ BẮC GIANG
BAN QUẢN LÝ DỰ ÁN ĐẦU TƯ XÂY DỰNG SỐ 02

THIẾT KẾ BẢN VẼ THI CÔNG
ĐÃ PHÊ DUYỆT

Bắc Giang, ngày.....tháng.....năm 20.....
HỌ VÀ TÊN NGƯỜI XÁC NHẬN: Nông Bằng Sơn
CHỨC VỤ: Phó giám đốc
CHỮ KÝ:.....

MẶT BẰNG ĐỊNH VỊ CỘT - LOCATING COLUUM LAYOUT PLAN AT COS +4.90

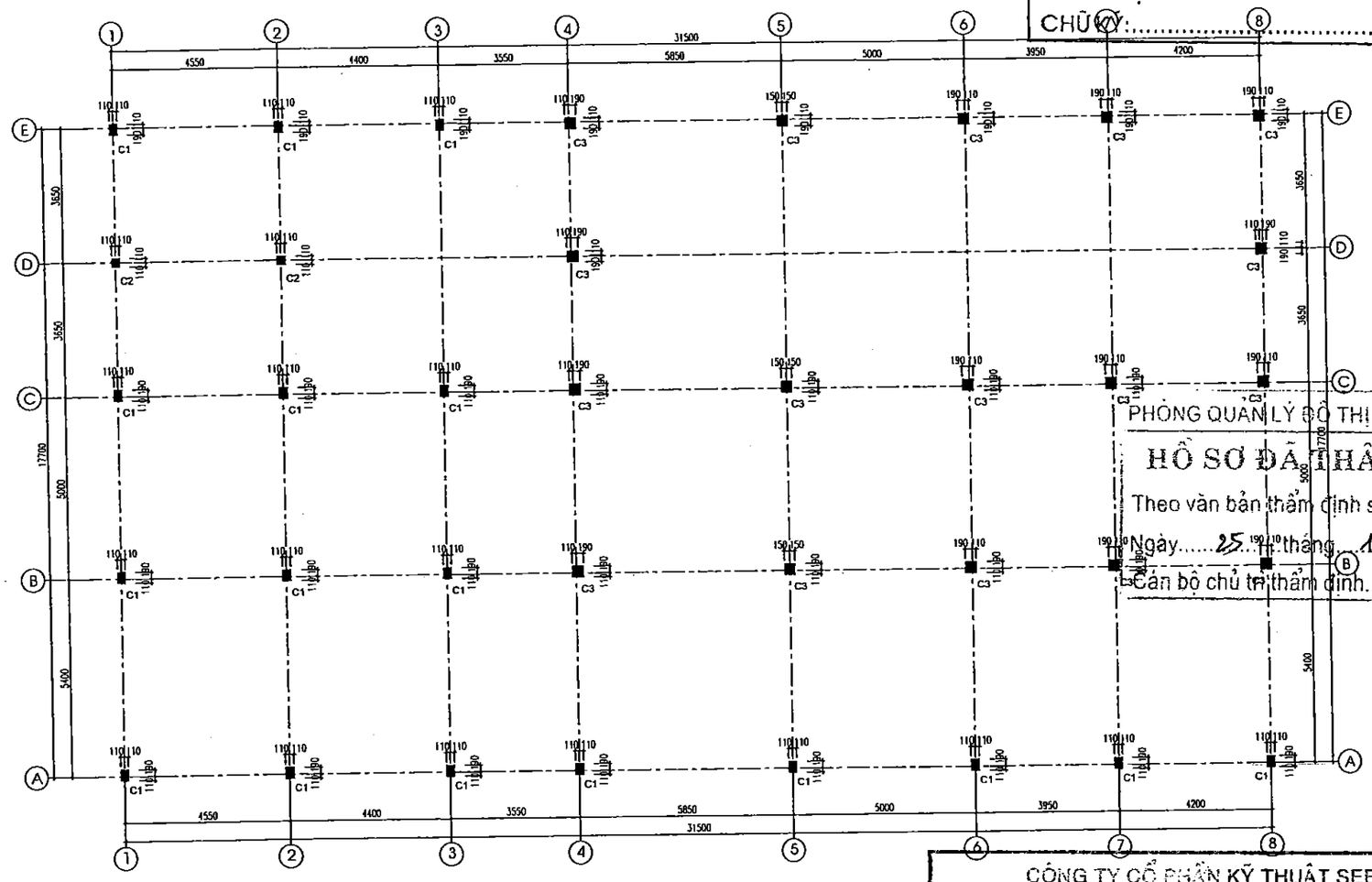

PHÒNG QUẢN LÝ ĐÔ THỊ TP.BẮC GIANG
HỒ SƠ ĐÃ THẨM ĐỊNH
Theo văn bản thẩm định số 383/BC-QLĐT
Ngày 25 tháng 12 năm 2020
Cán bộ chủ trì thẩm định.....

CÔNG TY CỔ PHẦN KỸ THUẬT SEEN
BẢN VẼ HOÀN CÔNG
Ngày.....tháng.....năm 20.....

Người lập	Chỉ huy trưởng công trình	Tư vấn Giám sát trưởng
	Lê Phi Hùng	Nguyễn M.Hùng

BAN HÀNH-VERSION:
LẦN-MODIFIED 1: / /2018
LẦN-MODIFIED 2: / /2018
LẦN-MODIFIED 3: / /2018

ĐẠI DIỆN CHỦ ĐẦU TƯ
REPRESENTATIVE OF THE CLIENT
BAN QUẢN LÝ DỰ ÁN ĐẦU TƯ XÂY DỰNG SỐ 2
THÀNH PHỐ BẮC GIANG
CONSTRUCTION INVESTMENT MANAGEMENT PROJECT NO.2, BAC GIANG CITY

TÊN DỰ ÁN-PROJECT:
DỰ ÁN PHÁT TRIỂN CÁC ĐÔ THỊ HÀNH LANG TIỂU VÙNG SÔNG MÊKÔNG (GMS) LẦN 2
DỰ ÁN THÀNH PHẦN TỈNH BẮC GIANG
TREATMENT PLANT ITEM UNDER SECOND GREAT MEKONG SUBREGION CORRIDOR TOWNS DEVELOPMENT PROJECT (GMS)
- BAC GIANG CITY SUBPROJECT

GIAI ĐOẠN THIẾT KẾ-DESIGN PHASE:
THIẾT KẾ BẢN VẼ THI CÔNG
DETAIL DESIGN DRAWINGS

HẠNG MỤC-ITEMS:
NHÀ TIỀN XỬ LÝ XÂY MỚI
PRELIMINARY TREATMENT HOUSE (NEW)

TÊN BẢN VẼ-TITLE OF DRAWING:
MẶT BẰNG ĐỊNH VỊ CỘT COS +4.90
LOCATING COLUMN LAN AT COS +4.90

NHÀ THẦU-CONSULTANT:
CÔNG TY CỔ PHẦN XÂY DỰNG VÀ MÔI TRƯỜNG VIỆT NAM
VIET NAM CONSTRUCTION & ENVIRONMENT., JSC
ADD: 33/24 THÚNG TỐI 11 – CẦU GIẤY – HÀ NỘI
TEL: 04.39240088-040; 04.39240089-EMAIL: VICENVIRN.VN

DUYỆT-APPROVED: NGUYỄN VIỆT HÙNG
CHỦ NHIỆM-MANAGER: LÊ ANH TUẤN
KIỂM-CHECKED BY: KS. PHẠM TƯỜNG HUY
CHỦ TRÌ-CHIEF DESIGNER: KS. CAO HỮU VIỆT
THIẾT KẾ-DESIGNER: KS: PHẠM VĂN PHÚC
TỶ LỆ-SCALE:
HOÀN THÀNH-DATE: /2018
BẢN VẼ SỐ-DRAWING NO.: BG-DQL-XD-NTXL-15

UBND THÀNH PHỐ BẮC GIANG
BAN QUẢN LÝ DỰ ÁN ĐẦU TƯ XÂY DỰNG SỐ 02

THIẾT KẾ BẢN VẼ THI CÔNG ĐÃ PHÊ DUYỆT

Bắc Giang, ngày.....tháng.....năm 20.....

HỌ VÀ TÊN NGƯỜI XÁC NHẬN: Nông Bằng Sơn

CHỨC VỤ: Phó giám đốc

CHỮ KÝ:.....

MẶT BẰNG ĐỊNH VỊ CỘT - LOCATING COLUUM LAYOUT PLAN AT COS 9.90

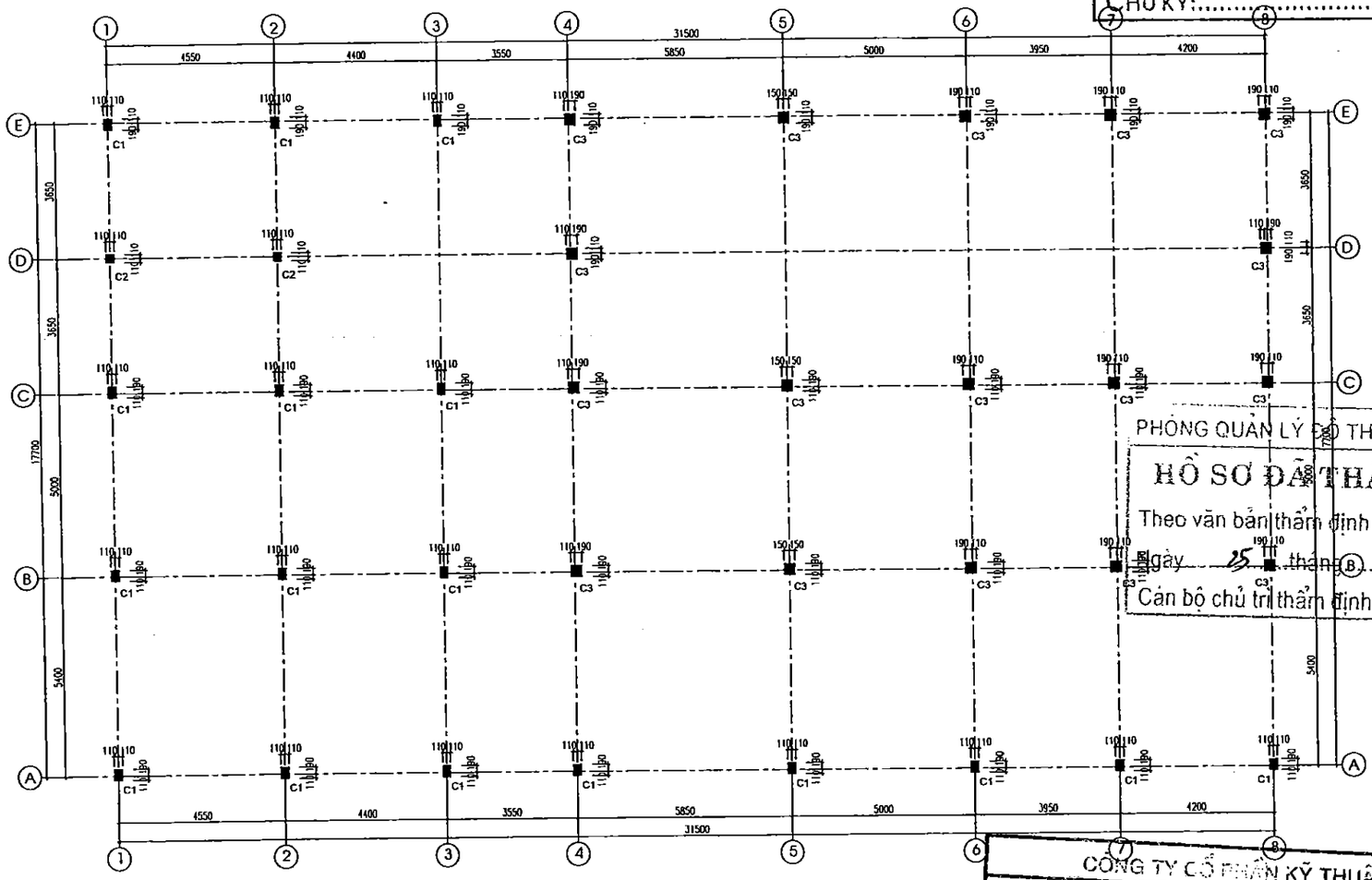

PHÒNG QUẢN LÝ ĐÔ THỊ TP.BẮC GIANG

HỒ SƠ ĐÃ THẨM ĐỊNH

Theo văn bản thẩm định số....558/BC - QLĐT

Ngày 25 tháng 12 năm 2020

Cán bộ chủ trì thẩm định.....

CÔNG TY CỔ PHẦN KỸ THUẬT SEEN

BẢN VẼ HOÀN CÔNG

Ngày.....tháng.....năm 20.....

Người lập	Chỉ huy trưởng công trình	Tư vấn Giám sát trưởng
	Lê Phi Hùng	Nguyễn M. Hùng

BAN HÀNH–VERSION:

LẦN–MODIFIED 1: / /2018
LẦN–MODIFIED 2: / /2018
LẦN–MODIFIED 3: / /2018

ĐẠI DIỆN CHỦ ĐẦU TƯ
REPRESENTATIVE OF THE CLIENT
BAN QUẢN LÝ DỰ ÁN ĐẦU TƯ XÂY DỰNG SỐ 2
THÀNH PHỐ BẮC GIANG
CONSTRUCTION INVESTMENT MANAGEMENT PROJECT NO.2, BAC GIANG CITY

TÊN DỰ ÁN–PROJECT:
DỰ ÁN PHÁT TRIỂN CÁC ĐÔ THỊ HÀNH LANG TIỂU VÙNG SÔNG MÊKÔNG (GMS) LẦN 2
DỰ ÁN THÀNH PHẦN TỈNH BẮC GIANG
TREATMENT PLANT ITEM UNDER SECOND GREAT MEKONG SUBREGION CORRIDOR TOWNS DEVELOPMENT PROJECT (GMS) - BAC GIANG CITY SUBPROJECT

GIAI ĐOẠN THIẾT KẾ–DESIGN PHASE:
THIẾT KẾ BẢN VẼ THI CÔNG
DETAIL DESIGN DRAWINGS

HẠNG MỤC–ITEMS:
NHÀ TIỀN XỬ LÝ XÂY MỚI
PRELIMINARY TREATMENT HOUSE (NEW)

TÊN BẢN VẼ–TITLE OF DRAWING:
MẶT BẰNG ĐỊNH VỊ CỘT COS +9.90
LOCATING COLUMN LAN AT COS +9.90

NHÀ THẦU–CONSULTANT:
CÔNG TY CỔ PHẦN XÂY DỰNG VÀ MÔI TRƯỜNG VIỆT NAM
VIET NAM CONSTRUCTION & ENVIRONMENT., JSC
ĐC: 35/24 TRUNG YÊN 11 – CẦU GIẤY – HÀ NỘI
TEL: 04.36248888 – FAX: 04.36248888 – EMAIL: VICENWANK.VN

DUYỆT–APPROVED: NGUYỄN VIỆT HÙNG

CHỦ NHIỆM–MANAGER: LÊ ANH TUẤN

KIỂM–CHECKED BY: KS. PHẠM TƯỜNG HUY

CHỦ TRÌ–CHIEF DESIGNER: KS. CAO HỮU VIỆT

THIẾT KẾ–DESIGNER: KS: PHẠM VĂN PHÚC

TỶ LỆ–SCALE:

HOÀN THÀNH–DATE: /2018

BẢN VẼ SỐ–DRAWING NO.:
BG-TXL-XD-NTXL-16

UBND THÀNH PHỐ BẮC GIANG
BAN QUẢN LÝ DỰ ÁN ĐẦU TƯ XÂY DỰNG SỐ 02

THIẾT KẾ BẢN VẼ THI CÔNG

ĐÃ PHÊ DUYỆT
Bắc Giang, ngày ..... tháng ..... năm 20.....
HỌ VÀ TÊN NGƯỜI XÁC NHẬN: Nông Bằng Sơn
CHỨC VỤ: Phó giám đốc
CHỮ KÝ:.....

CÔNG TY CỔ PHẦN KỸ THUẬT SEEN

BẢN VẼ HOÀN CÔNG
Ngày.....tháng.....năm 20.....

Người lập	Chỉ huy trưởng công trình	Tư vấn Giám sát trưởng
	Lê Phi Hùng	Nguyễn N. Hùng

PHÒNG QUẢN LÝ ĐÔ THỊ TP BẮC GIANG

HỒ SƠ ĐÃ THẨM ĐỊNH
Theo văn bản thẩm định số: 388/Rc-QLĐT
Ngày 25 tháng 12 năm 2020
Cán bộ chủ trì thẩm định.....

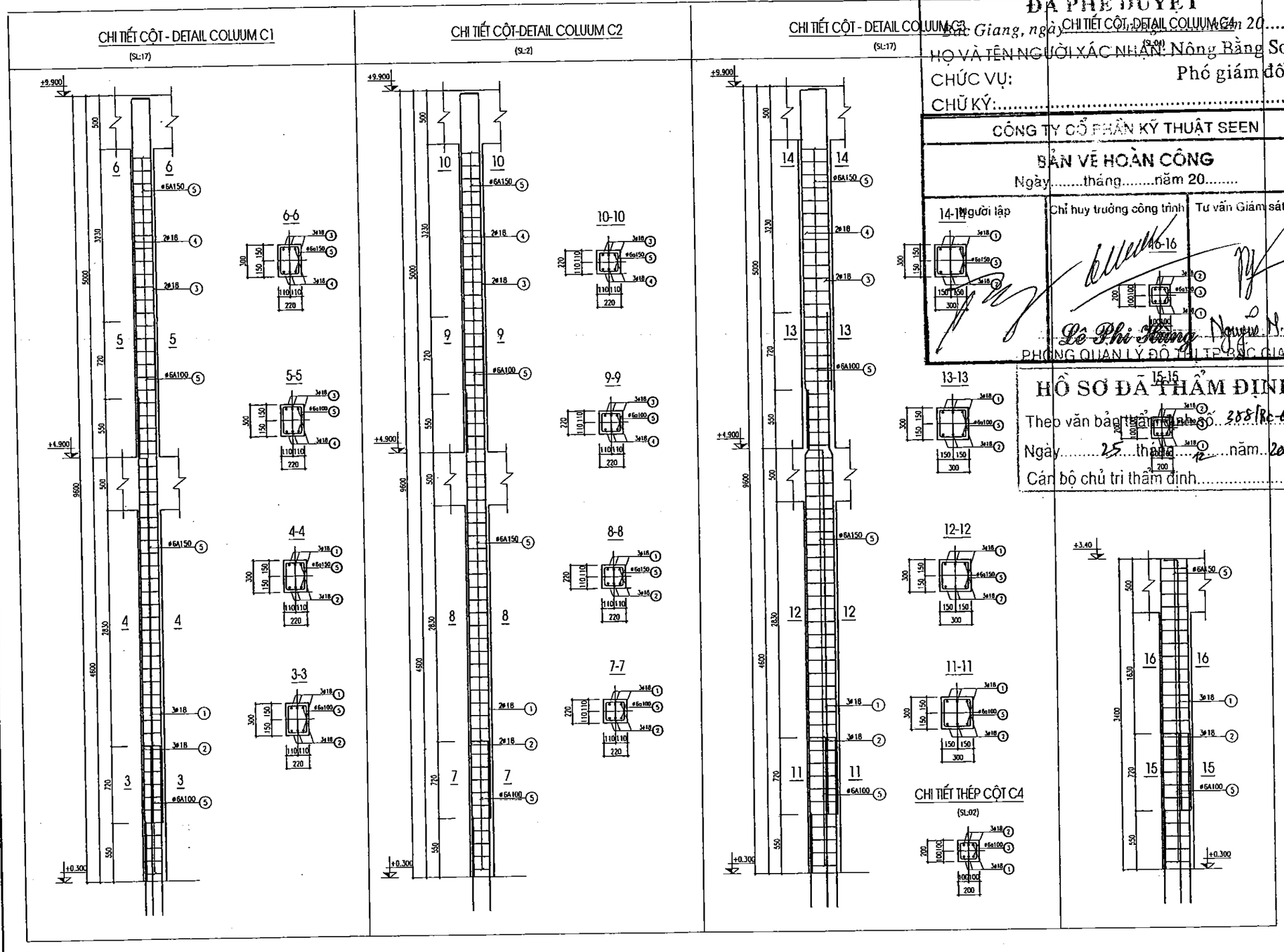

BAN HÀNH-VERSION:
LẦN-MODIFIED 1: / /2018
LẦN-MODIFIED 2: / /2018
LẦN-MODIFIED 3: / /2018

ĐẠI DIỆN CHỦ ĐẦU TƯ
REPRESENTATIVE OF THE CLIENT
BAN QUẢN LÝ DỰ ÁN ĐẦU TƯ XÂY DỰNG SỐ 2
THÀNH PHỐ BẮC GIANG
CONSTRUCTION INVESTMENT MANAGEMENT PROJECT NO.2, BAC GIANG CITY

TÊN DỰ ÁN-PROJECT:
DỰ ÁN PHÁT TRIỂN CÁC ĐÔ THỊ HÀNH LANG TIỂU VÙNG SÔNG MÊKÔNG (GMS) LẦN 2
DỰ ÁN THÀNH PHẦN TỈNH BẮC GIANG
TREATMENT PLANT ITEM UNDER SECOND GREAT MEKONG SUBREGION CORRIDOR TOWNS DEVELOPMENT PROJECT (GMS)
- BAC GIANG CITY SUBPROJECT

GIAI ĐOẠN THIẾT KẾ-DESIGN PHASE:
THIẾT KẾ BẢN VẼ THI CÔNG
DETAIL DESIGN DRAWINGS

HẠNG MỤC-ITEMS:
NHÀ TIỀN XỬ LÝ XÂY MỚI
PRELIMINARY TREATMENT HOUSE (NEW)

TÊN BẢN VẼ-TITLE OF DRAWING:
CHI TIẾT CỘT C1,C2,C3, C4
DETAIL OF COLUMN C1,C2,C3, C4

NHÀ THẦU-CONSULTANT:
[redacted]
CÔNG TY CỔ PHẦN XÂY DỰNG VÀ MÔI TRƯỜNG VIỆT NAM
VIET NAM CONSTRUCTION & ENVIRONMENT., JSC
ĐỊA CHỈ: 30/78 ĐỀ LA THÀNH - P. ĐỐNG ĐA - HÀ NỘI
TEL: 04.38219009 - FAX: 04.38246055 - EMAIL: VICENMHN.VN

DUYỆT-APPROVED:
NGUYỄN VIỆT HƯNG

CHỦ NHIỆM-MANAGER:
LÊ ANH TUẤN

KIỂM-CHECKED BY:
KS. PHẠM TƯỜNG HUY

CHỦ TRÌ-CHIEF DESIGNER:
KS. CAO HỮU VIỆT

THIẾT KẾ-DESIGNER:
KS: PHẠM VĂN PHÚC

TỶ LỆ-SCALE:

HOÀN THÀNH-DATE: /2018

BẢN VẼ SỐ-DRAWING NO.:
BG-TXL-XD-NTXL-17

UBND THÀNH PHỐ BẮC GIANG
BAN QUẢN LÝ DỰ ÁN ĐẦU TƯ XÂY DỰNG SỐ 2

THIẾT KẾ BẢN VẼ THI CÔNG
ĐÃ PHÊ DUYỆT

Bắc Giang, ngày.....tháng.....năm 20.....
HỌ VÀ TÊN NGƯỜI XÁC NHẬN: Nông Bằng Sơn
CHỨC VỤ: Phó giám đốc
CHỮ KÝ:.....

MẶT BẰNG KẾT CẤU- STRUCTURAL LAYOUT AT COS +3.400

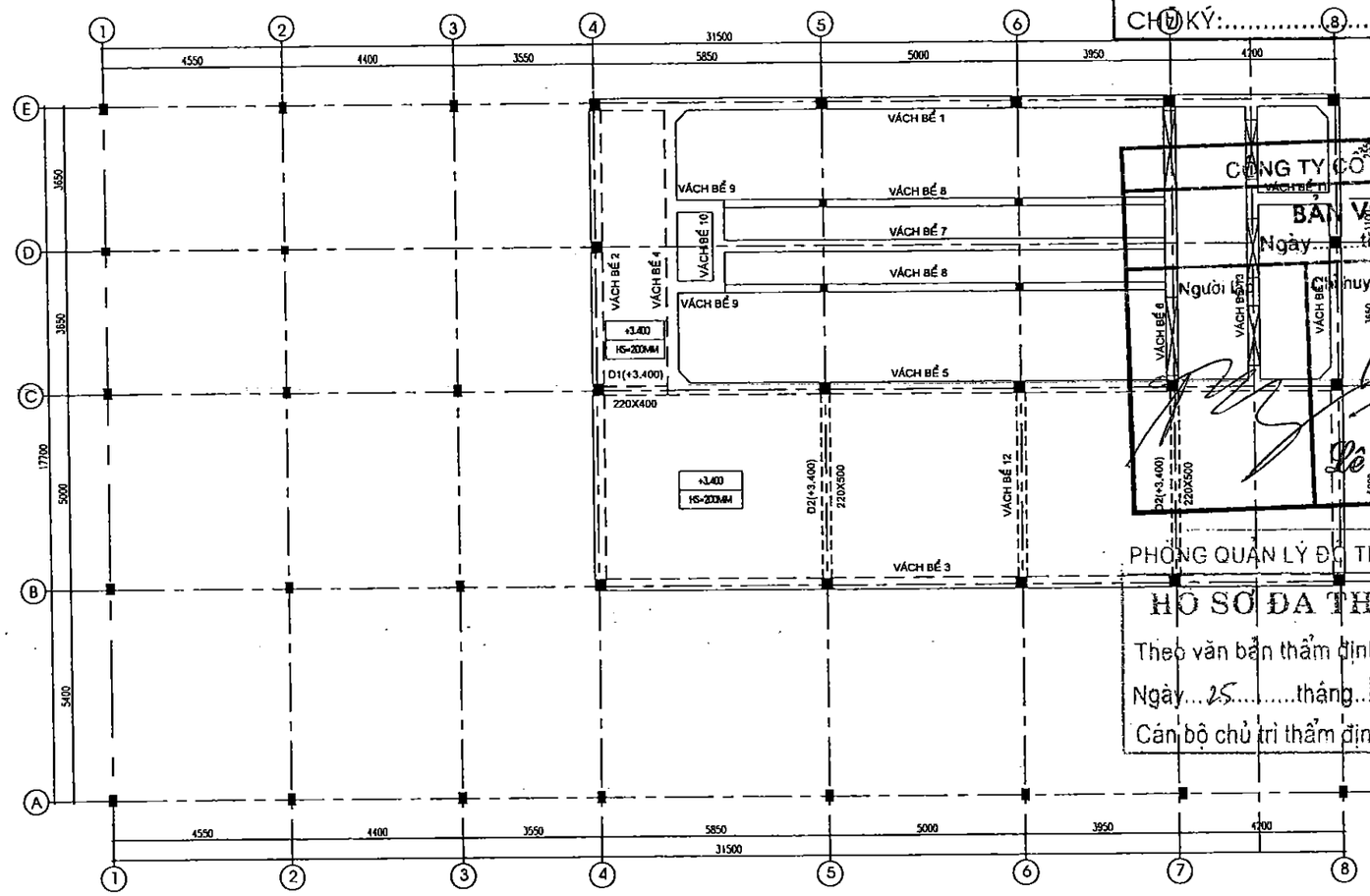

CÔNG TY CỔ PHẦN KỸ THUẬT SEEN
BẢN VẼ HOÀN CÔNG
Ngày.....tháng.....năm 20.....
Người lập | Chỉ huy trưởng công trình | Tư vấn Giám sát trưởng
Lê Phi Hùng Nguyễn N. Tùng

PHÒNG QUẢN LÝ ĐÔ THỊ TP.BẮC GIANG
HỒ SƠ ĐÃ THẨM ĐỊNH
Theo văn bản thẩm định số 3881/BC-QLĐT
Ngày 25 tháng 12 năm 2020
Cán bộ chủ trì thẩm định.....

GHI CHÚ-LEGEND:

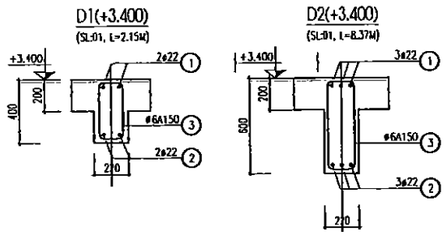

- QUY ƯỚC CỐT ±0.00 TƯƠNG ỨNG VỚI CỐT SÂN HOÀN THIỆN
  LEVEL ±0.00 IS FINISHED YARK LEVEL
- TẤT CẢ CÁC KÍCH THƯỚC TRONG BẢN VẼ SỬ DỤNG ĐƠN VỊ LÀ MM
  DIMENSIONS IN MILLIMETERS (MM)
- TẤT CẢ CÁC CAO ĐỘ TRONG BẢN VẼ SỬ DỤNG ĐƠN VỊ LÀ M
  ELEVATIONS IN METER (M)
- BỂ, MÓNG, DẦM, CỘT, SÀN ĐƯỢC ĐÚC TẠI CHỖ BẰNG BTCT B22.5, ĐÁ 1X2
  BASIN, FOUNDATION, BAR, COLUUM, FLOOR CASTED IN PLACE BY RC B22.5, ROCK 1X2
- BÊ TÔNG LÓT ĐÁ 2X4 B7.5, DÀY 100MM.
  LEAN CONCRETE, ROCK 2X4 B7.5, THICKNESS 100MM
- THÉP AI (ø<10) RS=2250 KG/CM2
  STEEL AI (ø<10) RS=2250 KG/CM2
- THÉP AII (ø>=10) RS=2800 KG/CM2
  STEEL (ø>=10) RS=2800 KG/CM2
- DO, CẮT NỐI THÉP VỚI L=30 D, D ĐƯỜNG KÍNH CỐT THÉP
  MEASURING, CUTTING, CONNECTING STEEL WITH L=30D, D DIAMETER OF REINFORCING
- KHI THI CÔNG CẦN XEM KẾT HỢP VỚI BẢN VẼ CÔNG NGHỆ.
  WHEN CONSTRUCTING, IT IS NECESSARY TO SEE THE COMBINATION OF TECHNOLOGY DRAWINGS

BẢN HÀNH-VERSION:
LẦN-MODIFIED 1: / /2018
LẦN-MODIFIED 2: / /2018
LẦN-MODIFIED 3: / /2018

ĐẠI DIỆN CHỦ ĐẦU TƯ
REPRESENTATIVE OF THE CLIENT
BAN QUẢN LÝ DỰ ÁN ĐẦU TƯ XÂY DỰNG SỐ 2
THÀNH PHỐ BẮC GIANG
CONSTRUCTION INVESTMENT MANAGEMENT PROJECT NO.2, BAC GIANG CITY

TÊN DỰ ÁN-PROJECT:
DỰ ÁN PHÁT TRIỂN CÁC ĐÔ THỊ HÀNH LANG TIỂU VÙNG SÔNG MÊKÔNG (GMS) LẦN 2
DỰ ÁN THÀNH PHẦN TỈNH BẮC GIANG
TREATMENT PLANT ITEM UNDER SECOND GREAT MEKONG SUBREGION CORRIDOR TOWNS DEVELOPMENT PROJECT (GMS)
-BAC GIANG CITY SUBPROJECT

GIAI ĐOẠN THIẾT KẾ-DESIGN PHASE:
THIẾT KẾ BẢN VẼ THI CÔNG
DETAIL DESIGN DRAWINGS

HẠNG MỤC-ITEMS:
NHÀ TIỀN XỬ LÝ XÂY MỚI
PRELIMINARY TREATMENT HOUSE (NEW)

TÊN BẢN VẼ-TITLE OF DRAWING:
MẶT BẰNG KẾT CẤU CỐT +3.40
STRUCTURAL LAYOUT AT COS +3.40

NHÀ THẦU-CONSULTANT:
CÔNG TY CỔ PHẦN XÂY DỰNG VÀ MÔI TRƯỜNG VIỆT NAM
VIET NAM CONSTRUCTION & ENVIRONMENT, JSC
ADD: 33/3A MAI DỊCH - CẦU GIẤY - HÀ NỘI
TEL: 04.36240206-FAX: 04.36240200-EMAIL: VCENHANH.VN

DUYỆT-APPROVED:
CÔNG TY CỔ PHẦN XÂY DỰNG VÀ MÔI TRƯỜNG VIỆT NAM
NGUYỄN VIỆT HÙNG

CHỦ NHIỆM-MANAGER:
LÊ ANH TUẤN

KIỂM-CHECKED BY:
KS. PHẠM TƯỜNG HUY

CHỦ TRÌ-CHIEF DESIGNER:
KS. CAO HỮU VIỆT

THIẾT KẾ-DESIGNER:
KS: PHẠM VĂN PHÚC

TỶ LỆ-SCALE:

HOÀN THÀNH-DATE: /2018

BẢN VẼ SỐ-DRAWING NO.:
BG-TXL-XD-NTXL-18

THÉP VÁCH 1- ARANGEMENT REINFORCEMENT FOR CHEEK 1(TRỤC E-AXIS E)

(SL:01)

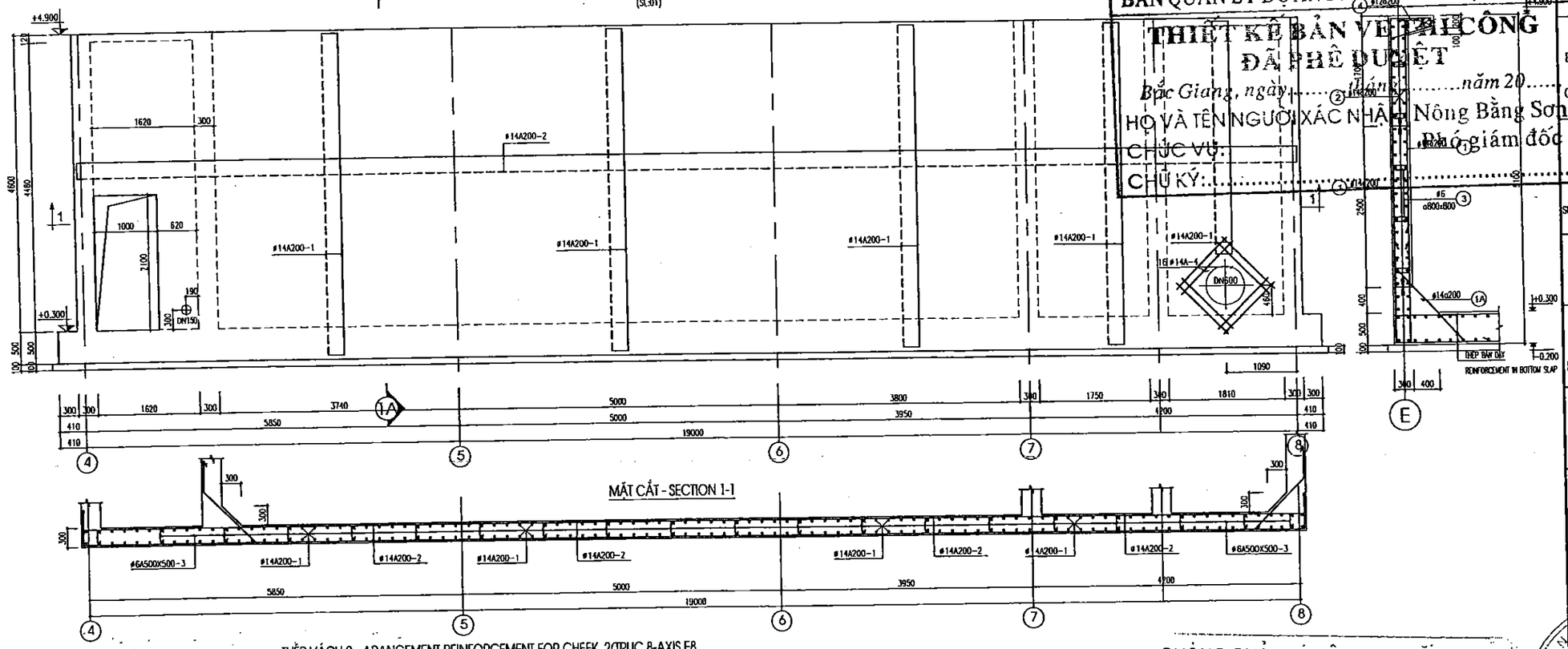

THÉP VÁCH 2- ARANGEMENT REINFORCEMENT FOR CHEEK 2(TRỤC 8-AXIS E8

(SL:01)

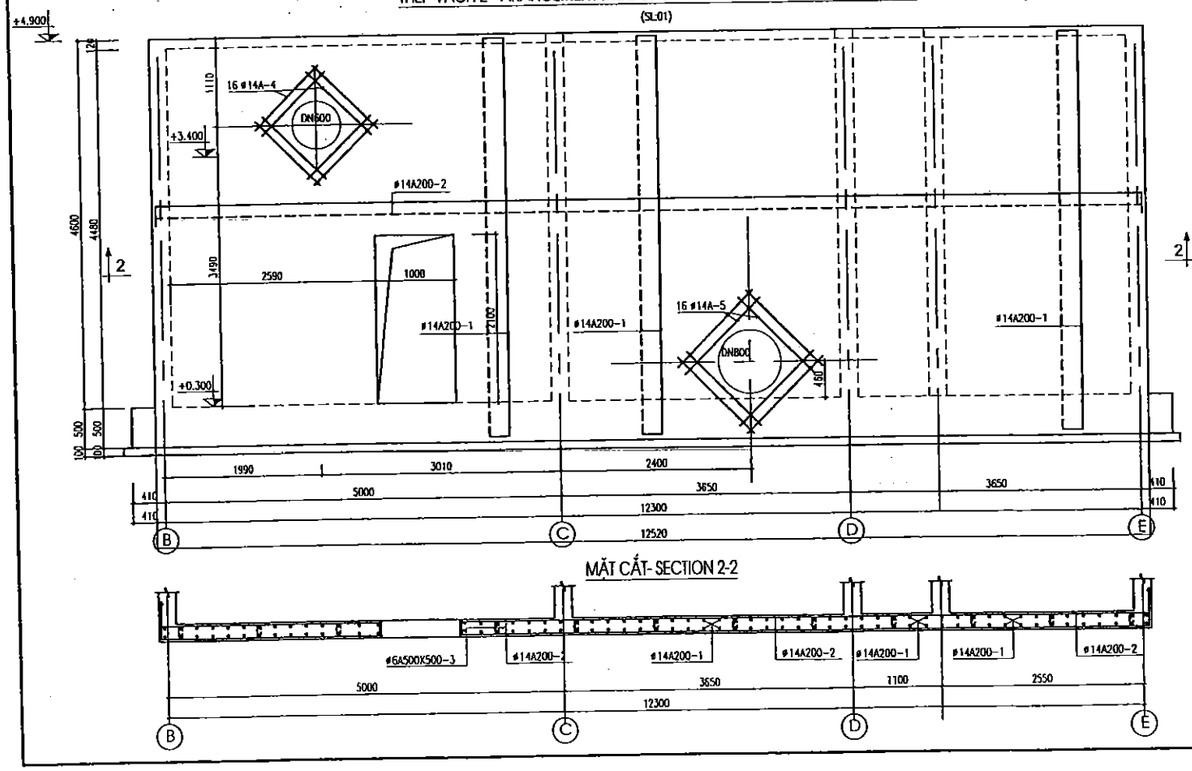

MẶT CẮT- SECTION 1A-1A

UBND THÀNH PHỐ BẮC GIANG
BAN QUẢN LÝ DỰ ÁN ĐẦU TƯ XÂY DỰNG SỐ 02

THIẾT KẾ BẢN VẼ THI CÔNG
ĐÃ PHÊ DUYỆT

Bắc Giang, ngày.....tháng.....năm 20.....
HỌ VÀ TÊN NGƯỜI XÁC NHẬN: Nông Bằng Sơn
CHỨC VỤ: Phó giám đốc
CHỮ KÝ:.....

PHÒNG QUẢN LÝ ĐÔ THỊ TP.BẮC GIANG
HỒ SƠ ĐÃ THẨM ĐỊNH
Theo văn bản thẩm định số 388/BC-QLĐT
Ngày 25 tháng 12 năm 2020
Cán bộ chủ trì thẩm định.....

GHI CHÚ-LEGEND:

- QUY ƯỚC CỐT ±0.00 TƯƠNG ỨNG VỚI CỐT SÂN HOÀN THIỆN
  LEVEL ±0.00 IS FINISHED YARK LEVEL
- TẤT CẢ CÁC KÍCH THƯỚC TRONG BẢN VẼ SỬ DỤNG ĐƠN VỊ LÀ MM
  DIMENSIONS IN MILLIMETERS (MM)
- TẤT CẢ CÁC CAO ĐỘ TRONG BẢN VẼ SỬ DỤNG ĐƠN VỊ LÀ M
  ELEVATIONS IN METER (M)
- BỂ, MÓNG, DẦM, CỘT SÂN ĐƯỢC ĐÚC TẠI CHỖ BẰNG BTCT B22.5, DÁ 1X2
  BASIN, FOUNDATION, BAR, COLUMN, FLOOR CASTED IN PLACE BY RC B22.5 ROCK 1X2
- BÊ TÔNG LÓT ĐÁ 2X4 B7.5, DÀY 100MM.
  LEAN CONCRETE, ROCK 2X4 B7.5, THICKNESS 100MM
- THÉP AI (ø<10) RS=2250 KG/CM2
  STEEL AI (ø<10) RS=2250 KG/CM2
- THÉP AII (ø>=10) RS=2800 KG/CM2
  STEEL (ø>=10) RS=2800 KG/CM2
- DO, CẮT NỐI THÉP VỚI L=30 D, D ĐƯỜNG KÍNH CỐT THÉP
  MEASURING, CUTTING, CONNECTING STEEL WITH L=300, D DIAMETER OF REINFORCING
- KHI THI CÔNG CẦN XEM KẾT HỢP VỚI BẢN VẼ CÔNG NGHỆ
  WHEN CONSTRUCTING, IT IS NECESSARY TO SEE THE COMBINATION OF TECHNOLOGY DRAWINGS

CÔNG TY CỔ PHẦN TƯ VẤN KỸ THUẬT SEEN
BẢN VẼ HOÀN CÔNG
Ngày.....tháng.....năm 20.....

Người lập	Chỉ huy trưởng công trình	Tư vấn Giám sát trưởng
	Lê Phi Hùng	Nguyễn M. Hùng

BẢN HÀNH-VERSION:
ẤN-MODIFIED 1: / /2018
ẤN-MODIFIED 2: / /2018
ẤN-MODIFIED 3: / /2018

ĐẠI DIỆN CHỦ ĐẦU TƯ
REPRESENTATIVE OF THE CLIENT
BAN QUẢN LÝ DỰ ÁN ĐẦU TƯ XÂY DỰNG SỐ 2
THÀNH PHỐ BẮC GIANG
CONSTRUCTION INVESTMENT MANAGEMENT PROJECT NO.2, BAC GIANG CITY

TÊN DỰ ÁN-PROJECT:
DỰ ÁN PHÁT TRIỂN CÁC ĐÔ THỊ HÀNH LANG TIỂU VÙNG SÔNG MÊKÔNG (GMS) LẦN 2
DỰ ÁN THÀNH PHẦN TỈNH BẮC GIANG
TREATMENT PLANT ITEM UNDER SECOND GREAT MEKONG SUBREGION CORRIDOR TOWNS DEVELOPMENT PROJECT (GMS)
- BAC GIANG CITY SUBPROJECT

GIAI ĐOẠN THIẾT KẾ-DESIGN PHASE:
THIẾT KẾ BẢN VẼ THI CÔNG
DETAIL DESIGN DRAWINGS

HẠNG MỤC-ITEMS:
NHÀ TIỀN XỬ LÝ XÂY MỚI
PRELIMINARY TREATMENT HOUSE (NEW)

TÊN BẢN VẼ-TITLE OF DRAWING:
THÉP VÁCH 1,2
ARANGEMENT REINFORCEMENT FOR CHEEK 1,2

NHÀ THẦU-CONSULTANT:
CÔNG TY CỔ PHẦN XÂY DỰNG VÀ MÔI TRƯỜNG VIỆT NAM
VIET NAM CONSTRUCTION & ENVIRONMENT., JSC
ĐỊA CHỈ: 33/2A TRUNG TÔN 11 – CẦU GIẤY – HÀ NỘI
ĐT: 04.3624[illegible] – FAX: 04.3624[illegible] – EMAIL: VICEMWM.VN

DUYỆT-APPROVED: NGUYỄN VIỆT HỪNG
CHỦ NHIỆM-MANAGER: LÊ ANH TUẤN
KIỂM-CHECKED BY: KS. PHẠM TƯỜNG HUY
CHỦ TRÌ-CHIEF DESIGNER: KS. CAO HỮU VIỆT
THIẾT KẾ-DESIGNER: KS: PHẠM VĂN PHÚC
TỶ LỆ-SCALE:
HOÀN THÀNH-DATE: /2018
BẢN VẼ SỐ-DRAWING NO.: BG-TXL-XD-NTXL-24

THÉP VÁCH -3 ARANGEMENT REINFORCEMENT FOR CHEEK (TRỤC B-AXIS B)
(SL:01)

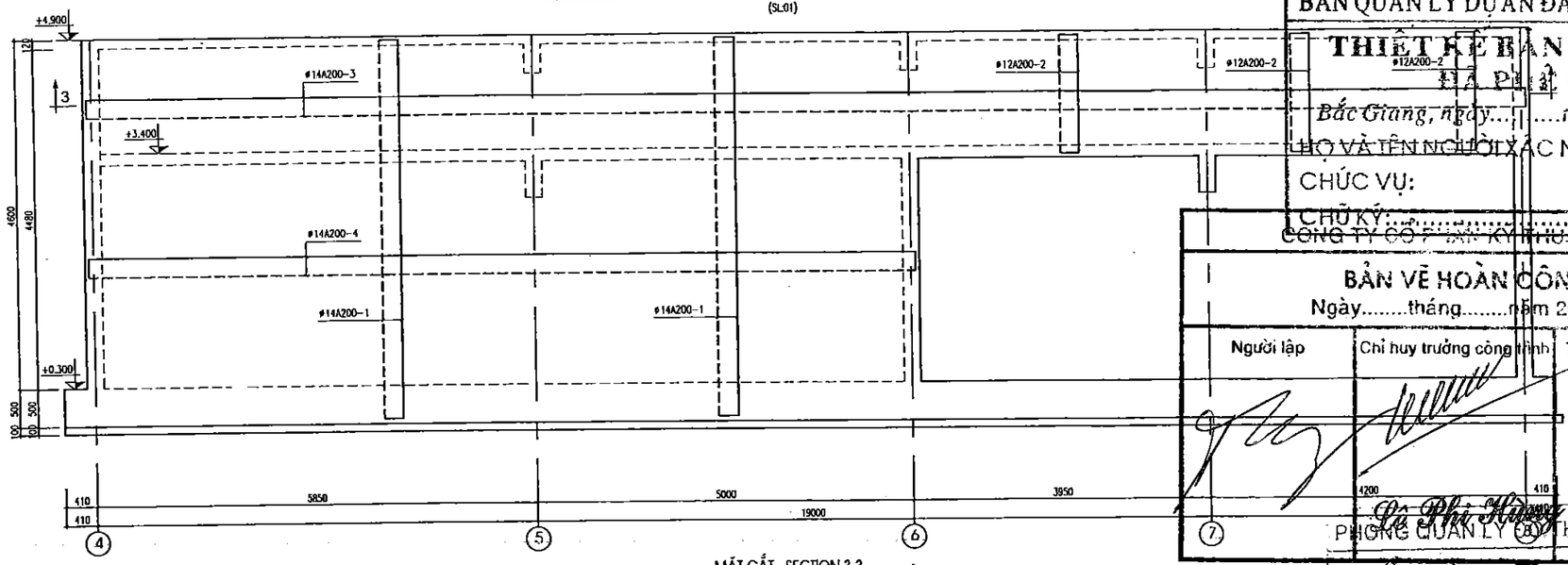

MẶT CẮT - SECTION 3-3

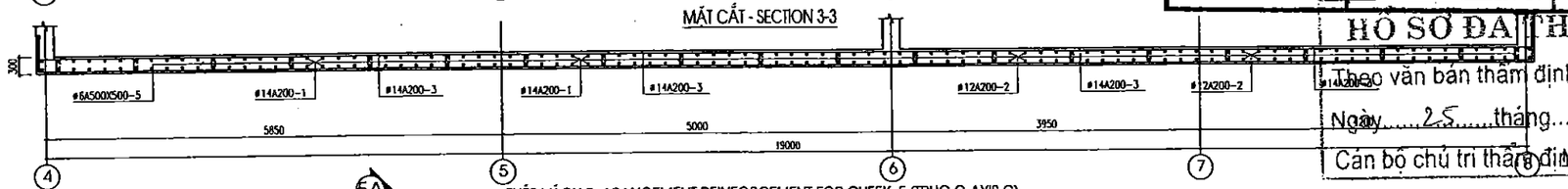

THÉP VÁCH 5- ARANGEMENT REINFORCEMENT FOR CHEEK 5 (TRỤC C-AXIS C)
(SL:01)

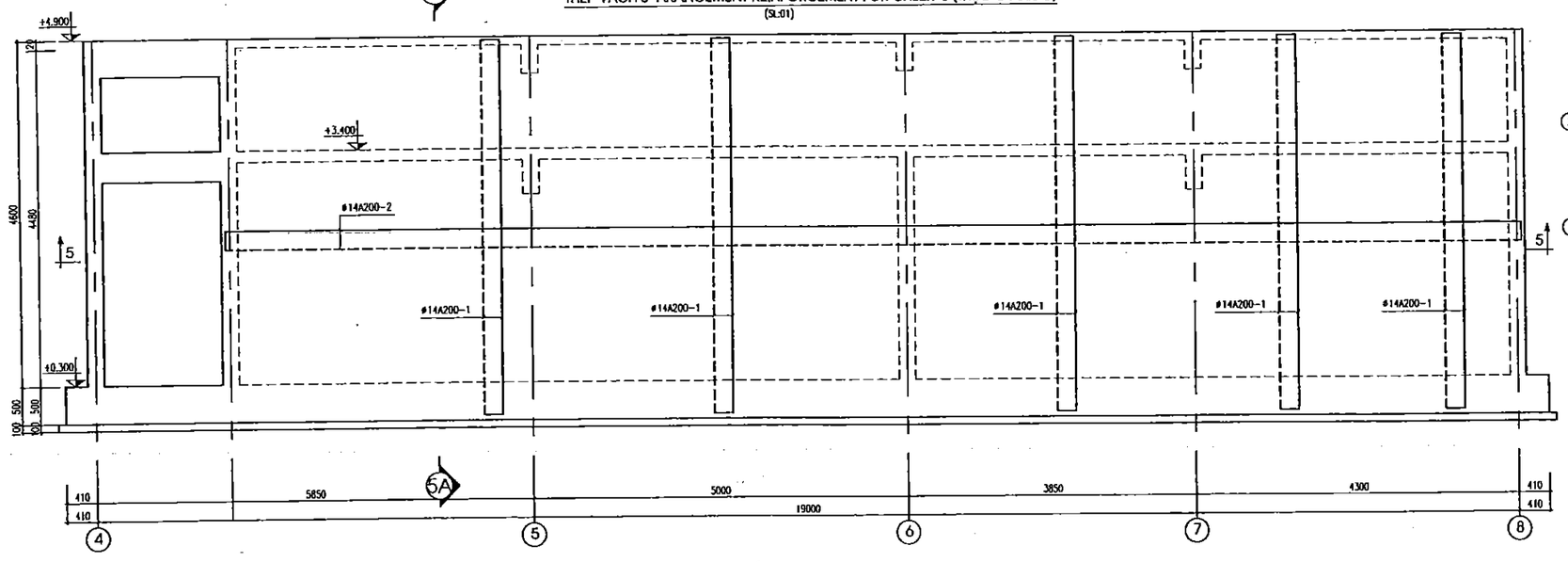

MẶT CẮT - SECTION 5-5

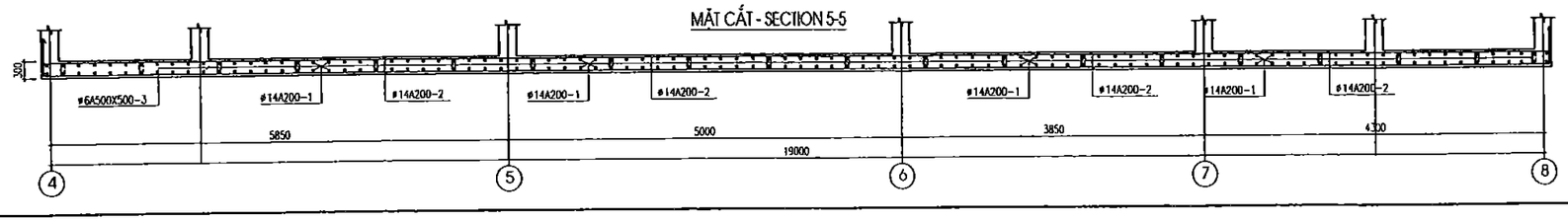

MẶT CẮT - SECTION 5A-5A

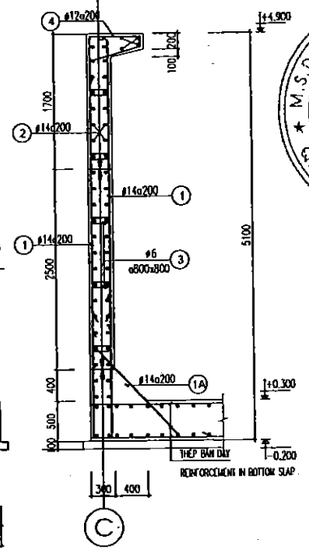

UBND THÀNH PHỐ BẮC GIANG
BAN QUẢN LÝ DỰ ÁN ĐẦU TƯ XÂY DỰNG SỐ 02

THIẾT KẾ BẢN VẼ THI CÔNG
ĐÃ PHÊ DUYỆT
Bắc Giang, ngày.....tháng.....năm 20.....
HỌ VÀ TÊN NGƯỜI XÁC NHẬN: Nông Bằng Sơn
CHỨC VỤ: Phó giám đốc
CHỮ KÝ:.....

CÔNG TY CỔ PHẦN KỸ THUẬT SEEN

BẢN VẼ HOÀN CÔNG
Ngày.....tháng.....năm 20.....

Người lập	Chỉ huy trưởng công trình	Tư vấn Giám sát trưởng
	Lê Phi Hùng	Nguyễn M.Hùng

PHÒNG QUẢN LÝ ĐÔ THỊ TP BẮC GIANG

HỒ SƠ ĐÃ THẨM ĐỊNH
Theo văn bản thẩm định số 382/BC-QLĐT
Ngày 25 tháng 12 năm 2020
Cán bộ chủ trì thẩm định

BAN HÀNH-VERSION:
LẦN-MODIFIED 1: / /2018
LẦN-MODIFIED 2: / /2018
LẦN-MODIFIED 3: / /2018

ĐẠI DIỆN CHỦ ĐẦU TƯ
REPRESENTATIVE OF THE CLIENT
BAN QUẢN LÝ DỰ ÁN ĐẦU TƯ XÂY DỰNG SỐ 2
THÀNH PHỐ BẮC GIANG
CONSTRUCTION INVESTMENT MANAGEMENT PROJECT NO.2, BAC GIANG CITY

TÊN DỰ ÁN-PROJECT:
DỰ ÁN PHÁT TRIỂN CÁC ĐÔ THỊ HÀNH LANG TIỂU VÙNG SÔNG MÊKÔNG (GMS) LẦN 2
DỰ ÁN THÀNH PHẦN TỈNH BẮC GIANG
TREATMENT PLANT ITEM UNDER SECOND GREAT MEKONG SUBREGION CORRIDOR TOWNS DEVELOPMENT PROJECT (GMS) - BAC GIANG CITY SUBPROJECT

GIAI ĐOẠN THIẾT KẾ-DESIGN PHASE:
THIẾT KẾ BẢN VẼ THI CÔNG
DETAIL DESIGN DRAWINGS

HẠNG MỤC-ITEMS:
NHÀ TIỀN XỬ LÝ XÂY MỚI
PRELIMINARY TREATMENT HOUSE (NEW)

TÊN BẢN VẼ-TITLE OF DRAWING:
THÉP VÁCH 3,5
ARANGEMENT REINFORCEMENT FOR CHEEK 3,5

NHÀ THẦU-CONSULTANT:
CÔNG TY CỔ PHẦN XÂY DỰNG VÀ MÔI TRƯỜNG VIỆT NAM
VIET NAM CONSTRUCTION & ENVIRONMENT., JSC
ADD: 32/3A TRUNG YÊN 11 - CẦU GIẤY - HÀ NỘI
TEL: 04.36248589 - FAX: 04.36248590 - EMAIL: VICENENVNJSC

DATE APPROVED:
CÔNG TY CỔ PHẦN XÂY DỰNG VÀ MÔI TRƯỜNG VIỆT NAM
NGUYỄN VIỆT HÙNG

CHỦ NHIỆM-MANAGER:
LÊ ANH TUẤN

KIỂM-CHECKED BY:
KS. PHẠM TƯỜNG HUY

CHỦ TRÌ-CHIEF DESIGNER:
KS. CAO HỮU VIỆT

THIẾT KẾ-DESIGNER:
KS: PHẠM VĂN PHÚC

TỶ LỆ-SCALE:

HOÀN THÀNH-DATE: /2018

BẢN VẼ SỐ-DRAWING NO.:
BG-TXL-XD-NTXL-26

THỐNG KÊ CỐT THÉP DẦM MÓNG

TÊN C.KIỆN	SỐ HIỆU	HÌNH DẠNG - KÍCH THƯỚC	ĐƯỜNG KÍNH (mm)	CHIỀU DÀI 1 THANH (mm)	SỐ LƯỢNG 1 C.KIỆN	SỐ LƯỢNG T.BỘ	TỔNG CHIỀU DÀI (m)	TỔNG T.LƯỢNG (Kg)
Móng M1 Số lượng: 17	1	1440	14	1440	11	187	269.28	325.40
	2	1440	14	1440	11	187	269.28	325.40
	3	300 2120	18	2420	3	51	123.42	246.54
	4	300 2840	18	3140	3	51	160.14	319.89
	5	170 250 50	6	940	6	102	95.88	21.28
Móng M1A Số lượng: 2	1	1440	14	1440	11	22	31.68	38.28
	2	1440	14	1440	11	22	31.68	38.28
	3	300 2120	18	2420	3	6	14.52	29.00
	4	300 2840	18	3140	3	6	18.84	37.63
	5	170 170 50	6	780	6	12	9.36	2.08
Móng M2 Số lượng: 1	1	440 19520 440	14	20820	87	87	1811.34	2188.85
	2	440 19520 440	14	20820	87	87	1811.34	2188.85
	3	440 12820 440	14	14120	132	132	1863.84	2252.29
	4	440 12820 440	12	14060	132	132	1855.92	1647.71
	5	300 2120	18	2420	59	59	142.78	285.21
	6	300 2840	18	3140	59	59	185.26	370.07
	7	250 250 50	6	1100	272	272	299.2	66.41
	7a	170 170 50	6	780	64	64	49.92	11.08
	8	150 550 150 550 150	10	1550	395	395	612.25	377.48
GM1 Số lượng: 4	1	440 12750 440	22	14290	3	12	171.48	511.70
	2	440 160 50	8	1300	88	352	457.6	101.57
	3	440 12750 440	20	14230	3	12	170.76	421.12
GM2 Số lượng: 1	1	440 31670 440	20	33750	3	3	101.25	249.70
	2	440 160 50	6	1300	221	221	287.3	63.77
	3	440 31670 440	20	33750	3	3	101.25	249.70
GM3 Số lượng: 3	1	440 17870 440	20	19350	3	9	174.15	429.48
	2	440 160 50	6	1300	121	363	471.9	104.74
	3	440 17870 440	20	19350	3	9	174.15	429.48
GM4 Số lượng: 5	1	440 5650 440	20	6530	3	15	97.95	241.56
	2	440 160 50	6	1300	40	200	260	57.71
	3	440 5650 440	20	6530	3	15	97.95	241.56
GM5 Số lượng: 1	1	440 8200 440	20	9080	3	3	27.24	67.18
	2	440 160 50	6	1300	56	56	72.8	16.16
	3	440 8200 440	20	9080	3	3	27.24	67.18
GT1 Số lượng: 1	1	12340	12	12700	2	2	25.4	22.55
	2	50 170 50	6	270	65	65	17.55	3.90
GT2 Số lượng: 1	1	8100	12	8100	2	2	16.2	14.38
	2	50 170 50	6	270	42	42	11.34	2.52
GT3 Số lượng: 2	1	30980	12	31700	2	2	63.4	56.29
	2	50 170 50	6	270	160	160	43.2	9.59
GT4 Số lượng: 1	1	17540	12	17900	2	4	71.6	63.57
	2	50 170 50	6	270	91	182	49.14	10.91
GT5 Số lượng: 2	1	9600	12	9600	2	2	19.2	17.05
	2	50 170 50	6	270	49	49	13.23	2.94
GT6 Số lượng: 1	1	5600	12	5600	2	6	33.6	29.83
	2	50 170 50	6	270	29	87	23.49	5.21

THỐNG KÊ CỐT THÉP CẦU THANG

TÊN C.KIỆN	SỐ HIỆU	HÌNH DẠNG - KÍCH THƯỚC	ĐƯỜNG KÍNH (mm)	CHIỀU DÀI 1 THANH (mm)	SỐ LƯỢNG 1 C.KIỆN	SỐ LƯỢNG T.BỘ	TỔNG CHIỀU DÀI (m)	TỔNG T.LƯỢNG (Kg)
Bản thang Số lượng: 1	1	60 5650 60	10	5770	14	14	80.78	49.80
	2	60 1080 60	10	1200	84	84	100.8	62.15
	3	60 5350 60	10	5470	14	14	76.58	47.21
DCT Số lượng: 1	1	340 1080 340	20	1760	2	2	3.52	8.68
	2	200 1080 200	20	1480	2	2	2.96	7.30
	3	340 160 50	6	1100	9	9	9.9	2.20
DT1 Số lượng: 1	1	340 3720 340	20	4400	2	2	8.8	21.70
	2	200 3720 200	20	4120	2	2	8.24	20.32
	3	340 160 50	6	1100	27	27	29.7	6.59
DT2 Số lượng: 2	1	240 1060 240	20	1540	2	4	6.16	15.19
	2	200 1060 200	20	1460	2	4	5.84	14.40
	3	240 160 50	6	900	8	16	14.4	3.20
DT3 Số lượng: 1	1	240 2850 240	20	3330	2	2	6.66	16.42
	2	240 2850 240	20	3330	2	2	6.66	16.42
	3	240 160 50	6	900	8	8	7.2	1.60

THỐNG KÊ CỐT THÉP DẦM

TÊN C.KIỆN	SỐ HIỆU	HÌNH DẠNG - KÍCH THƯỚC	ĐƯỜNG KÍNH (mm)	CHIỀU DÀI 1 THANH (mm)	SỐ LƯỢNG 1 C.KIỆN	SỐ LƯỢNG T.BỘ	TỔNG CHIỀU DÀI (m)	TỔNG T.LƯỢNG (Kg)
Dầm D1 (3.4m) Số lượng: 1	1	340 2100 340	22	2780	2	2	5.56	16.59
	2	340 2100 340	22	2780	2	2	5.56	16.59
	3	340 160 50	6	1100	15	15	16.5	3.66
Dầm C2(3.4m) Số lượng: 2	1	540 5200 540	22	6280	3	6	37.68	112.44
	2	540 5200 540	22	6280	3	6	37.68	112.44
	3	540 160 50	6	1500	36	72	108	23.97
Dầm D1(4.9m) Số lượng: 1	1	440 12700 440	20	14180	3	3	42.54	104.91
	2	440 12700 440	20	14180	3	3	42.54	104.91
	3	440 160 50	6	1300	87	87	113.1	25.10
Dầm D2(4.9m) Số lượng: 1	1	440 8200 440	20	9080	3	3	27.24	67.18
	2	440 8200 440	20	9080	3	3	27.24	67.18
	3	440 160 50	6	1300	55	55	71.5	15.87
Dầm D3(4.9m) Số lượng: 2	1	440 5170 440	20	6050	3	6	36.3	89.52
	2	440 5170 440	20	6050	3	6	36.3	89.52
	3	440 160 50	6	1300	36	72	93.6	20.77
Dầm D4(4.9m) Số lượng: 1	1	440 31670 440	20	33750	3	3	101.25	249.70
	2	440 31670 440	20	33750	3	3	101.25	249.70
	3	440 160 50	6	1300	213	213	276.9	61.46
Dầm D5(4.9m) Số lượng: 1	1	440 17870 440	20	19350	3	3	58.05	143.16
	2	440 17870 440	20	19350	3	3	58.05	143.16
	3	440 160 50	6	1300	121	121	157.3	34.91
Dầm D6(4.9m) Số lượng: 2	1	440 17870 440	20	19350	3	6	116.1	286.32
	2	440 17870 440	20	19350	3	6	116.1	286.32
	3	440 160 50	6	1300	121	242	314.6	69.83
Dầm D7(4.9m) Số lượng: 2	1	440 5650 440	20	6530	3	6	39.18	96.62
	2	440 5650 440	20	6530	3	6	39.18	96.62
	3	440 160 50	6	1300	39	78	101.4	22.51
Dầm D8(4.9m) Số lượng: 2	1	440 10650 440	20	11530	3	6	69.18	170.61
	2	440 10650 440	20	11530	3	6	69.18	170.61
	3	440 160 50	6	1300	72	144	187.2	41.55
Dầm D8 trục 5(4.9m) Số lượng: 1	1	440 9350 440	20	10230	3	3	30.69	75.69
	2	440 9350 440	20	10230	3	3	30.69	75.69
	3	440 160 50	6	1300	64	64	83.2	18.47

THỐNG KÊ CỐT THÉP CỘT

TÊN C.KIỆN	SỐ HIỆU	HÌNH DẠNG - KÍCH THƯỚC	ĐƯỜNG KÍNH (mm)	CHIỀU DÀI 1 THANH (mm)	SỐ LƯỢNG 1 C.KIỆN	SỐ LƯỢNG T.BỘ	TỔNG CHIỀU DÀI (m)	TỔNG T.LƯỢNG (Kg)
Cột C1 Số lượng: 17	1	4050	18	4050	23	391	206.55	410.60
	2	4550	18	4550	3	51	232.05	463.54
	3	170 4450	18	4620	3	51	235.62	470.67
	4	170 4950	18	5120	3	51	261.12	521.61
	5	170 170 50	6	780	67	1139	888.42	197.49
Cột C2 Số lượng: 2	1	4050	18	4050	2	4	16.2	32.36
	2	4550	18	4550	2	4	18.2	36.36
	3	170 4450	18	4620	2	4	18.48	36.92
	4	170 4950	18	5120	2	4	20.48	40.91
	5	170 170 50	6	780	64	128	99.84	22.16
Cột C3 Số lượng: 17	1	4050	18	4050	3	51	206.55	412.60
	2	4550	20	4550	3	51	232.05	572.27
	3	170 4450	18	4620	3	51	235.62	470.67
	4	170 4950	18	5120	3	51	261.12	521.61
	5	170 170 50	6	780	64	1088	848.64	188.36
Cột C4 Số lượng: 4	1	2850	20	2850	2	8	22.8	56.23
	2	3350	20	3350	2	8	26.8	66.09
	5	170 170 50	6	780	22	88	68.64	15.23

THỐNG KÊ CỐT THÉP DẦM

TÊN C.KIỆN	SỐ HIỆU	HÌNH DẠNG - KÍCH THƯỚC	ĐƯỜNG KÍNH (mm)	CHIỀU DÀI 1 THANH (mm)	SỐ LƯỢNG 1 C.KIỆN	SỐ LƯỢNG T.BỘ	TỔNG CHIỀU DÀI (m)	TỔNG T.LƯỢNG (Kg)
Dầm D9(4.3m) Số lượng: 1	1	340 4040 340	20	4720	2	2	9.44	23.28
	2	200 4040 200	20	4440	2	2	8.88	21.90
	3	340 160 50	6	1100	27	27	29.7	6.59
Dầm D10(4.9m) Số lượng: 1	1	340 3950 340	20	4630	2	2	9.26	22.84
	2	200 3950 200	20	4350	2	2	8.7	21.46
	3	340 160 50	6	1100	34	34	37.4	8.30
Dầm D11(4.9m) Số lượng: 1	1	340 3770 340	20	4450	2	2	8.9	21.95
	2	340 3770 340	20	4450	2	2	8.9	21.95
	3	340 160 50	6	1100	26	26	28.6	6.35
Dầm D16(9.9m) Số lượng: 5	1	440 31670 440	20	33750	2	10	337.5	832.33
	2	440 31670 440	20	33750	2	10	337.5	832.33
	3	440 160 50	6	1300	213	1065	1384.5	307.29
Dầm D2(8.9m) Số lượng: 8	1	440 17870 440	20	19350	2	16	309.6	763.52
	2	440 17870 440	20	19350	2	16	309.6	763.52
	3	440 160 50	6	1300	121	968	1258.4	279.31

THỐNG KÊ CỐT THÉP LAN CAN THANG - QUANTITY OF GROUND HAND RAIL STEEL

TÊN C.KIỆN	SỐ T.T	HÌNH DẠNG - KÍCH THƯỚC	ĐƯỜNG KÍNH (mm)	CHIỀU DÀI 1 THANH (mm)	SỐ LƯỢNG 1 C.KIỆN	SỐ LƯỢNG T.BỘ	TỔNG CHIỀU DÀI (m)	TỔNG T.LƯỢNG (Kg)
LAN CAN	1	THÉP ỐNG INOX 304 ĐƯỜNG KÍNH Φ42 DÀY 1.2 MM	2	18000	2	36	36.0	28.08
	2	THÉP ỐNG INOX 304 ĐƯỜNG KÍNH Φ15 DÀY 1.2 MM	2	900	55	55	49.5	21.78
	3	BỘT HÀN INOX 304, DÀY 2 MM - 365 M			36	36		310.5

THỐNG KÊ CỐT THÉP LAN CAN THANG - QUANTITY OF GROUND HAND RAIL STEEL

TÊN C.KIỆN	SỐ T.T	HÌNH DẠNG - KÍCH THƯỚC	ĐƯỜNG KÍNH (mm)	CHIỀU DÀI 1 THANH (mm)	SỐ LƯỢNG 1 C.KIỆN	SỐ LƯỢNG T.BỘ	TỔNG CHIỀU DÀI (m)	TỔNG T.LƯỢNG (Kg)
LAN CAN	1	THÉP ỐNG INOX 304 ĐƯỜNG KÍNH Φ42 DÀY 1.2 MM	2	18000	2	36	36.0	28.08
	2	THÉP ỐNG INOX 304 ĐƯỜNG KÍNH Φ15 DÀY 1.2 MM	2	900	55	55	49.5	21.78
	3	BỘT HÀN INOX 304, DÀY 2 MM - 365 M			36	36		310.5

Người lập	Chỉ huy trưởng công trình	Tư vấn Giám sát trưởng
	Lê Phi Hùng	Nguyễn H. Thắng

UBND THÀNH PHỐ BẮC GIANG
BAN QUẢN LÝ DỰ ÁN ĐẦU TƯ XÂY DỰNG SỐ 02

THIẾT KẾ BẢN VẼ THI CÔNG
BẢN VẼ HOÀN CÔNG

Bắc Giang, ngày ... tháng ... năm 20...
HỌ VÀ TÊN NGƯỜI XÁC NHẬN: Nông Bằng Sơn
CHỨC VỤ: Phó giám đốc
CHỮ KÝ:

PHÒNG QUẢN LÝ ĐÔ THỊ TP.BẮC GIANG
HỒ SƠ ĐÃ THẨM ĐỊNH
Theo văn bản thẩm định số: 3887/BC-QLĐT
Ngày 25 tháng 12 năm 2020
Cán bộ chủ trì thẩm định:

CÔNG TY CỔ PHẦN XÂY DỰNG VÀ MÔI TRƯỜNG VIỆT NAM
CONSTRUCTION & ENVIRONMENT JSC
ĐỊA CHỈ: 33/3A THÁNG YÊN 11 - CẦU GIẤY - HÀ NỘI
ĐIỆN THOẠI: 04.36240388 - FAX: 04.36240389 - EMAIL: VICENPANI.VN

CÔNG TY CỔ PHẦN XÂY DỰNG VÀ MÔI TRƯỜNG VIỆT NAM

BẢN VẼ HOÀN CÔNG
Ngày ... tháng ... năm 20...

BAN HÀNH-VERSION:
LẦN-MODIFIED 1: / /2018
LẦN-MODIFIED 2: / /2018
LẦN-MODIFIED 3: / /2018

ĐẠI DIỆN CHỦ ĐẦU TƯ
REPRESENTATIVE OF THE CLIENT
BAN QUẢN LÝ DỰ ÁN ĐẦU TƯ XÂY DỰNG SỐ 2 THÀNH PHỐ BẮC GIANG
CONSTRUCTION INVESTMENT MANAGEMENT PROJECT NO.2, BAC GIANG CITY

TÊN DỰ ÁN-PROJECT:
DỰ ÁN PHÁT TRIỂN CÁC ĐÔ THỊ HÀNH LANG TIỂU VÙNG SÔNG MÊKÔNG (GMS) LẦN 2
DỰ ÁN THÀNH PHẦN TỈNH BẮC GIANG
TREATMENT PLANT ITEM UNDER SECOND GREAT MEKONG SUBREGION CORRIDOR TOWNS DEVELOPMENT PROJECT (GMS) - BAC GIANG CITY SUBPROJECT

GIAI ĐOẠN THIẾT KẾ-DESIGN PHASE:
THIẾT KẾ BẢN VẼ THI CÔNG
DETAIL DESIGN DRAWINGS

HẠNG MỤC-ITEMS:
NHÀ TIỀN XỬ LÝ XÂY MỚI
PRELIMINARY TREATMENT HOUSE (NEW)

TÊN BẢN VẼ-TITLE OF DRAWING:
BẢNG THỐNG KÊ CỐT THÉP
QUANTITY OF REINFORCEMENT

NHÀ THẦU-CONSULTANT:
CÔNG TY CỔ PHẦN XÂY DỰNG VÀ MÔI TRƯỜNG VIỆT NAM
VIET NAM CONSTRUCTION & ENVIRONMENT JSC
ĐỊA CHỈ: 33/3A THÁNG YÊN 11 - CẦU GIẤY - HÀ NỘI
ĐIỆN THOẠI: 04.36240388 - FAX: 04.36240389 - EMAIL: VICENPANI.VN

DUYỆT-APPROVED: NGUYỄN VIỆT HÙNG
CHỦ NHIỆM-MANAGER: LÊ ANH TUẤN
KIỂM-CHECKED BY: KS. PHẠM TƯỜNG HUY
CHỦ TRÌ-CHIEF DESIGNER: KS. CAO HỮU VIỆT
THIẾT KẾ-DESIGNER: KS: PHẠM VĂN PHÚC

TỶ LỆ-SCALE:
HOÀN THÀNH-DATE: /2018
BẢN VẼ SỐ-DRAWING NO.: BG-TXL-XD-NTXL-32

UBND THÀNH PHỐ BẮC GIANG
BAN QUẢN LÝ DỰ ÁN ĐẦU TƯ XÂY DỰNG SỐ 02

THIẾT KẾ BẢN VẼ THI CÔNG
ĐÃ PHÊ DUYỆT

Bắc Giang, ngày.....tháng.....năm 20.....

HỌ VÀ TÊN NGƯỜI XÁC NHẬN: Nông Bằng Sơn
CHỨC VỤ: Phó giám đốc
CHỮ KÝ:.....

CÔNG TY CỔ PHẦN XÂY DỰNG VÀ MÔI TRƯỜNG VIỆT NAM
M.S.D.N: 0102561034 - C.T.C.P
Q. CẦU GIẤY - TP. HÀ NỘI

16. HỐ GA PHÂN PHỐI NƯỚC
16. SEWAGE DISTRIBUTION MANHOLE (NEW)

CÔNG TY CỔ PHẦN KỸ THUẬT SEEN

BẢN VẼ HOÀN CÔNG
Ngày.....tháng.....năm 20.....

Người lập	Chỉ huy trưởng công trình	Tư vấn Giám sát trưởng
	Lê Phi Hùng	Nguyễn H Hưng

MẶT BẰNG HỐ GA PHÂN PHỐI

TỶ LỆ: 1/50

PLAN OF DISTRIBUTION MANHOLE

SCALE: 1/50

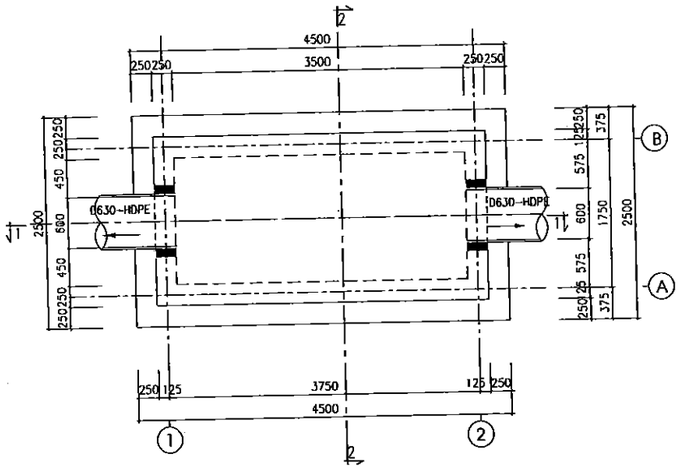

MẶT BẰNG BỐ TRÍ TẤM ĐAN

TỶ LỆ: 1/50

COVER PLAN

SCALE: 1/50

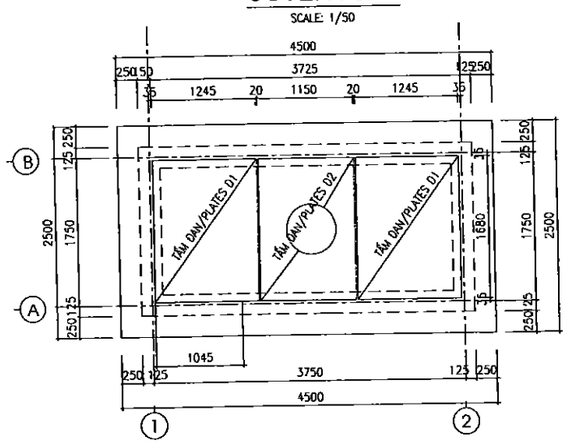

MẶT CẮT 1-1

TỶ LỆ: 1/50

SCALE: 1/50

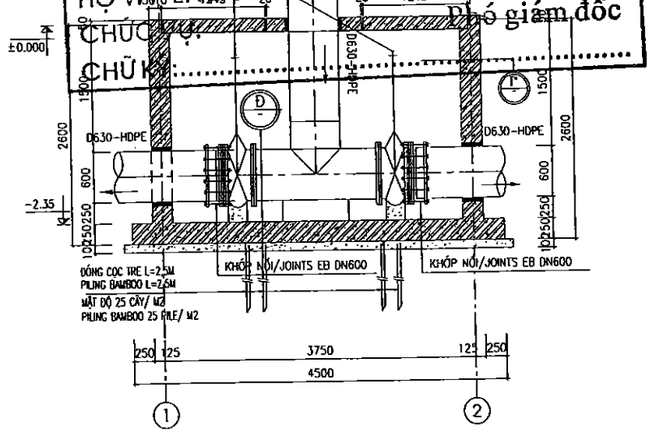

UBND THÀNH PHỐ BẮC GIANG
BAN QUẢN LÝ DỰ ÁN ĐẦU TƯ XÂY DỰNG SỐ 02
THIẾT KẾ BẢN VẼ THI CÔNG
ĐÃ PHÊ DUYỆT
Bắc Giang, ngày.....tháng.....năm 20.....
HỌ VÀ TÊN NGƯỜI XÁC NHẬN: Nông Bằng Sơn
CHỨC VỤ: Phó giám đốc
CHỮ KÝ:.....

MẶT BẰNG THÉP MÓNG

STEEL FOUNDATION PLAN

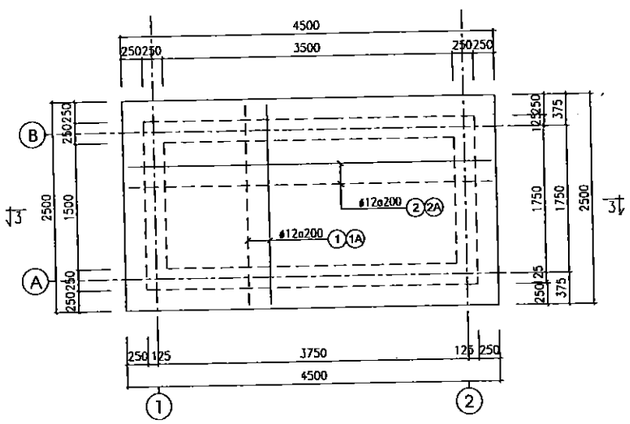

THÉP THÀNH TRỤC A,B

STEEL AXIS OR AXES A,B

TỶ LỆ: 1/50

SCALE: 1/50

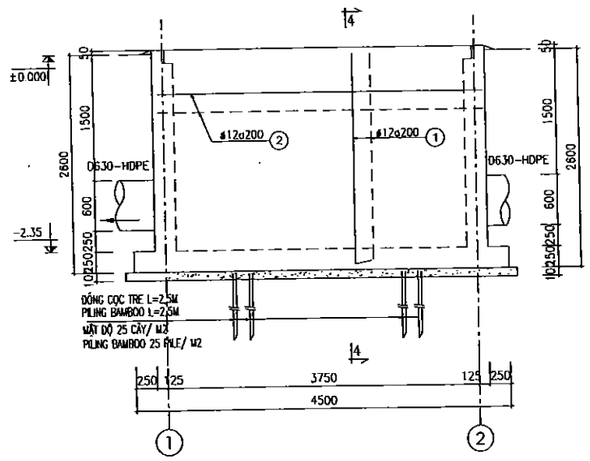

MẶT CẮT 2-2

TỶ LỆ: 1/50

SCALE: 1/50

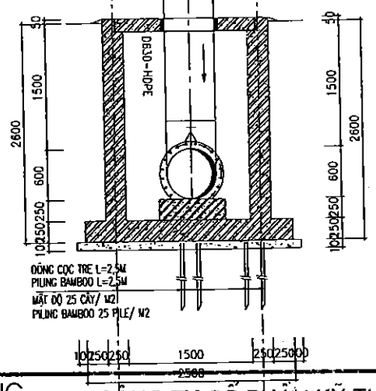

PHÒNG QUẢN LÝ ĐÔ THỊ TP.BẮC GIANG
HỒ SƠ ĐÃ THẨM ĐỊNH
Theo văn bản thẩm định số: 387/QĐ-QLĐT
Ngày 15 tháng 12 năm 2020
Cán bộ chủ trì thẩm định.....

MẶT CẮT 3-3

SECTION 3-3

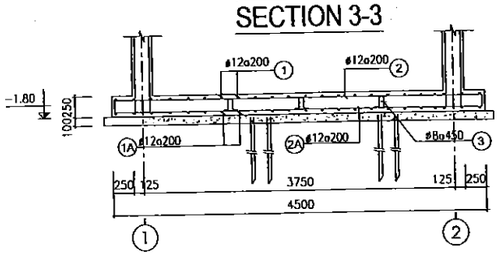

MẶT CẮT 4-4

SECTION 4-4

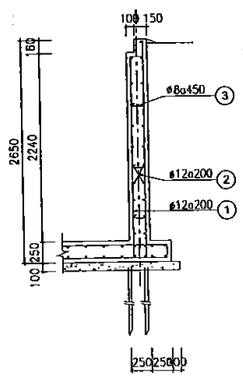

CHI TIẾT THÉP GÓC TƯỜNG

DETAIL OF STEEL CORNER WALL

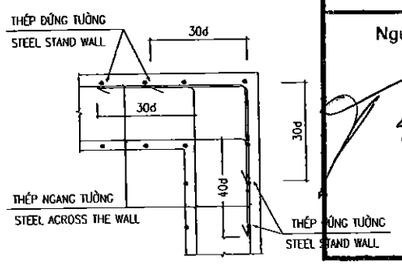

CÔNG TY CỔ PHẦN KỸ THUẬT SEEN

BẢN VẼ HOÀN CÔNG

Ngày.....tháng.....năm 20.....

Người lập	Chỉ huy trưởng công trình	Tư vấn Giám sát trưởng
	Lê Phi Hùng	Nguyễn Huy

BẢN HÀNH–VERSION:

LẦN–MODIFIED 1: / /2019
LẦN–MODIFIED 2: / /2019
LẦN–MODIFIED 3: / /2019

ĐẠI DIỆN CHỦ ĐẦU TƯ
REPRESENTATIVE OF THE CLIENT
BAN QUẢN LÝ DỰ ÁN ĐẦU TƯ XÂY DỰNG SỐ 2 THÀNH PHỐ BẮC GIANG
CONSTRUCTION INVESTMENT MANAGEMENT PROJECT NO.2, BAC GIANG CITY

TÊN DỰ ÁN–PROJECT:
DỰ ÁN PHÁT TRIỂN CÁC ĐÔ THỊ HÀNH LANG TI�ểU VÙNG SÔNG MÊKÔNG (GMS) LẦN 2
DỰ ÁN THÀNH PHẦN TỈNH BẮC GIANG
TREATMENT PLANT ITEM UNDER SECOND GREAT MEKONG SUBREGION CORRIDOR TOWNS DEVELOPMENT PROJECT (GMS) - BAC GIANG CITY SUBPROJECT

GIAI ĐOẠN THIẾT KẾ–DESIGN PHASE:
THIẾT KẾ BẢN VẼ THI CÔNG
DETAIL DESIGN DRAWINGS

HẠNG MỤC–ITEMS:
HỐ GA PHÂN PHỐI NƯỚC THẢI
SEWAGE DISTRIBUTION MANHOLE (NEW)

TÊN BẢN VẼ–TITLE OF DRAWING:
MẶT BẰNG HỐ GA, MẶT BẰNG THÉP MÓNG
PLAN OF DISTRIBUTION MANHOLE
STEEL FOUNDATION PLAN

NHÀ THẦU–CONSULTANT:
VINSE
CÔNG TY CỔ PHẦN TƯ VẤN XÂY DỰNG MÔI TRƯỜNG VIỆT NAM
VIETNAM CONSTRUCTION & ENVIRONMENT JSC
ĐC: 33/23 ĐỘI CẤN, P.LIỄU GIAI, Q.BA ĐÌNH, HÀ NỘI
ĐT: 04.3624.8296 - FAX: 04.3624.8295 - EMAIL: SEED@VINAM.VN
M.S.D.N: 0102566034 C.T.C.P
CÔNG TY CỔ PHẦN TƯ VẤN XÂY DỰNG VÀ MÔI TRƯỜNG VIỆT NAM
Q. CẦU GIẤY - TP. HÀ NỘI

DIRECT–APPROVER:
NGUYỄN VIỆT HÙNG

CHỦ NHIỆM–MANAGER:
LÊ ANH TUẤN

KIỂM–CHECKED BY:
KS. PHẠM TUỒNG HUY

CHỦ TRÌ–CHIEF DESIGNER:
KS. CAO HỮU VIỆT

THIẾT KẾ–DESIGNER:
KS: PHẠM VĂN PHÚC

TỶ LỆ–SCALE: 1:100

HOÀN THÀNH–DATE:

BẢN VẼ SỐ–DRAWING NO.: BL-TXL-XD-HGPP-01

THÉP THÀNH TRỤC 1,2
STEEL AXIS OR AXES 1,2

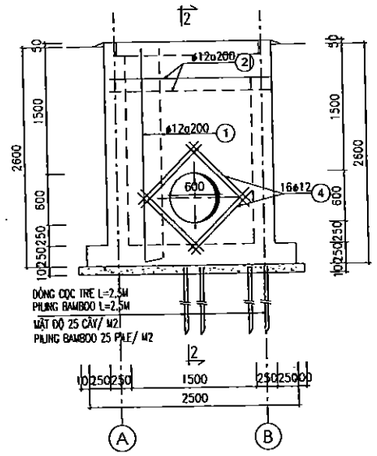

MẶT CẮT 2-2
SECTION 2-2

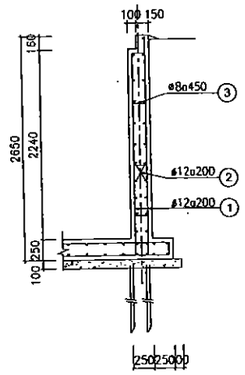

TẤM ĐAN 1
HOOD 1(SET 2 UNIT)

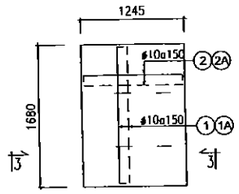

TẤM ĐAN 2
HOOD 2 (SET 1 UNIT)

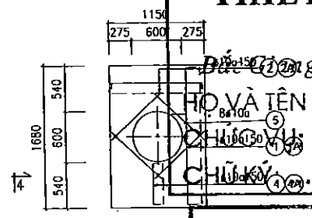

MẶT CẮT 3-3
SECTION 3-3

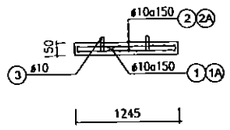

MẶT CẮT 4-4
SECTION 4-4

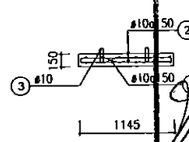

CHI TIẾT ỐNG QUA VÁCH
PIPE DETAILS THROUGH WALLS

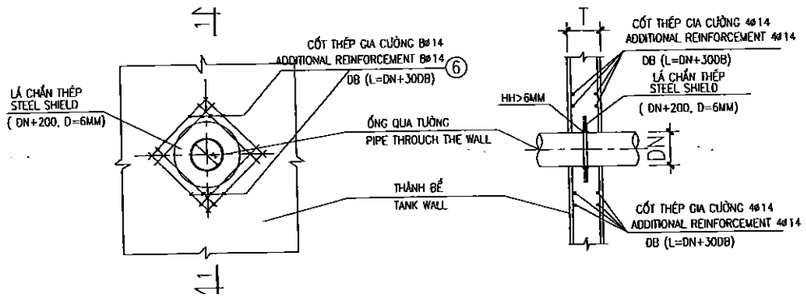

MẶT CẮT 1-1
SECTION 1-1

GHI CHÚ:

- QUY ƯỚC CỐT ±0.00 TƯƠNG ỨNG VỚI CỐT SAN NỀN HOÀN THIỆN
- TẤT CẢ CÁC KÍCH THƯỚC TRONG BẢN VẼ SỬ DỤNG ĐƠN VỊ LÀ MM
- TẤT CẢ CÁC CAO ĐỘ TRONG BẢN VẼ SỬ DỤNG ĐƠN VỊ LÀ M
- HỐ THU ĐƯỢC ĐÚC TẠI CHỖ BẰNG BTCT B20, ĐÁ 1X2
- BÊ TÔNG LÓT ĐÁ 2X4 MÁC B7.5
- THÉP CI (ø<10) RS=2250 KG/CM2
- THÉP CII (ø>=10) RS=2800 KG/CM2
- DO, CẮT NỐI THÉP VỚI L=30 D. D LÀ ĐƯỜNG KÍNH CỐT THÉP

NOTES:

- COMPLETED ELEVATION IS ±0.00
- DIMENSION UNIT IS MM
- ELEVATION UNIT IS M
- SUCTION HOLE IS CAST IN PLACE BY REINFORCEMENT CONCRETE B20, STONE 1X2
- LINE CONCRETE STONE 2X4 B7.5
- STEEL CI (ø<10) RS=2250 KG/CM2
- STEEL CII (ø>=10) RS=2800 KG/CM2
- CONNECTING STEEL LENGTH L=30 D. D = STEEL DIAMETER

BẢNG THỐNG KÊ CỐT THÉP
SUMMARY OF REINFORCEMENT

TÊN C.KIỆN	SỐ HIỆU	HÌNH DẠNG - KÍCH THƯỚC	ĐƯỜNG KÍNH (mm)	CHIỀU DÀI 1 THANH (mm)	SỐ LƯỢNG 1 C.KIỆN	SỐ LƯỢNG T.BỘ	TỔNG CHIỀU DÀI (m)	TỔNG T.LƯỢNG (Kg)
Đáy móng Số lượng: 1	1	140 [2450] 140	12	2730	23	23	62.79	55.75
	1a	2450	12	2450	23	23	56.35	50.03
	2	140 [4450] 140	12	4730	12	12	56.76	50.39
	2a	4450	12	4450	12	12	53.4	47.41
	3	140 [150 100 150] 140	8	680	50	50	34	13.42
Thành trục A,B Số lượng: 2	1	2600 / 200 [2450]	12	5250	18	36	189	167.80
	2	360 [3950] 360	12	4670	24	48	224.16	199.01
	3	60 ⊂ 200 ⊃ 60	8	320	42	84	26.88	10.61
Thành trục 1, 2 Số lượng: 2	1	2600 / 2450 [200]	12	5250	11	22	115.5	102.54
	2	360 [1450] 360	12	2170	24	48	104.16	92.47
	3	60 ⊂ 200 ⊃ 60	8	320	25	50	16	6.31
	4	1050	12	1050	16	32	33.6	29.83
Tấm đan TD1 Số lượng: 2	1	90 [1630] 90	10	1810	8	16	28.96	17.85
	2	1630	10	1630	8	16	26.08	16.08
	2	90 [1185] 90	10	1365	11	22	30.03	18.51
	2a	1185	10	1185	11	22	26.07	16.07
	3	50 ⊂ 100 150 / 100 150 ⊃	10	657	4	8	5.256	3.24
Tấm đan TD2 Số lượng: 1	1	90 [1630] 90	10	1810	8	8	14.48	8.93
	2	1630	10	1630	8	8	13.04	8.04
	2	90 [1085] 90	10	1265	11	11	13.915	8.58
	2a	1085	10	1085	11	11	11.935	7.36
	3	50 ⊂ 100 150 / 100 150 ⊃	10	657	4	4	2.628	1.62
	4	90 [500] 90	10	680	8	8	5.44	3.35
	4a	500	10	500	8	8	4	2.47
	5	900	10	900	8	8	7.2	4.44

UBND THÀNH PHỐ BẮC GIANG
BAN QUẢN LÝ DỰ ÁN ĐẦU TƯ XÂY DỰNG SỐ 02
THIẾT KẾ BẢN VẼ THI CÔNG
ĐÃ PHÊ DUYỆT
Bắc Giang, ngày.....tháng.....năm 20.....
HỌ VÀ TÊN NGƯỜI XÁC NHẬN: Nông Bằng Sơn
Phó giám đốc
CHỮ KÝ.....

CÔNG TY CỔ PHẦN KỸ THUẬT SEEN

BẢN VẼ HOÀN CÔNG
Ngày.....tháng.....năm 20.....

Người lập	Chỉ huy trưởng công trình	Tư vấn Giám sát trưởng
	Lê Phi Hùng	Nguyễn Mạnh Hùng

PHÒNG QUẢN LÝ ĐÔ THỊ TP.BẮC GIANG
HỒ SƠ ĐÃ THẨM ĐỊNH
Theo văn bản thẩm định số 3857/BC-QLĐT
Ngày 25 tháng 11 năm 2020
Cán bộ chủ trì thẩm định.....

BAN HÀNH-VERSION:
LẦN-MODIFIED 1: / /2019
LẦN-MODIFIED 2: / /2019
LẦN-MODIFIED 3: / /2019

ĐẠI DIỆN CHỦ ĐẦU TƯ
REPRESENTATIVE OF THE CLIENT
BAN QUẢN LÝ DỰ ÁN ĐẦU TƯ XÂY DỰNG SỐ 2 THÀNH PHỐ BẮC GIANG
CONSTRUCTION INVESTMENT MANAGEMENT PROJECT NO.2, BAC GIANG CITY

TÊN DỰ ÁN-PROJECT:
DỰ ÁN PHÁT TRIỂN CÁC ĐÔ THỊ HÀNH LANG TIỂU VÙNG SÔNG MÊKÔNG (GMS) LẦN 2
DỰ ÁN THÀNH PHẦN TỈNH BẮC GIANG
TREATMENT PLANT ITEM UNDER SECOND GREAT MEKONG SUBREGION CORRIDOR TOWNS DEVELOPMENT PROJECT (GMS) - BAC GIANG CITY SUBPROJECT

GIAI ĐOẠN THIẾT KẾ-DESIGN PHASE:
THIẾT KẾ BẢN VẼ THI CÔNG
DETAIL DESIGN DRAWINGS

HẠNG MỤC-ITEMS:
HỐ GA PHÂN PHỐI NƯỚC THẢI
SEWAGE DISTRIBUTION MANHOLE (NEW)

TÊN BẢN VẼ-TITLE OF DRAWING:
THÉP THÀNH TRỤC 1,2
BẢNG THỐNG KÊ CỐT THÉP
STEEL AXIS OR AXES 1,2
SUMMARY OF REINFORCEMENT

NHÀ THẦU-CONSULTANT:
CÔNG TY CỔ PHẦN VINNE VÀ MÔI TRƯỜNG VIỆT NAM
M.S.D.N: 0102598031 C.T.C.P
ĐC: SỐ 17 NGÕ 90 ĐỀ LA THÀNH - ĐỐNG ĐA - HÀ NỘI
TEL: 04.36248388 - FAX: 04.37743569 - EMAIL: INFO@VNVL.VN

DUYỆT-APPROVER:
NGUYỄN VIỆT HƯNG

CHỦ NHIỆM-MANAGER:
LÊ ANH TUẤN

KIỂM-CHECKED BY:
KS. PHẠM TƯỜNG HUY

CHỦ TRÌ-CHIEF DESIGNER:
KS. CAO HỮU VIỆT

THIẾT KẾ-DESIGNER:
KS: PHẠM VĂN PHÚC

TỶ LỆ-SCALE: 1:100

HOÀN THÀNH-DATE:

BẢN VẼ SỐ-DRAWING NO.: BL-1XL-XD-HGPP-02

UBND THÀNH PHỐ BẮC GIANG
BAN QUẢN LÝ DỰ ÁN ĐẦU TƯ XÂY DỰNG SỐ 02

THIẾT KẾ BẢN VẼ THI CÔNG
ĐÃ PHÊ DUYỆT

Bắc Giang, ngày.....tháng.....năm 20.....

HỌ VÀ TÊN NGƯỜI XÁC NHẬN: Nông Bằng Sơn
CHỨC VỤ: Phó giám đốc
CHỮ KÝ:.....

PHÒNG QUẢN LÝ ĐÔ THỊ TP.BẮC GIANG

HỒ SƠ ĐÃ THẨM ĐỊNH

Theo văn bản thẩm định số 3887/KC-QLĐT
Ngày 25 tháng 12 năm 2020
Cán bộ chủ trì thẩm định.....

23+24. BỂ PHẢN ỨNG SINH HỌC XÂY MỚI VÀ BỂ LẮNG THỨ CẤP XÂY MỚI
23+24.BIOREACTOR (NEW) AND SECONDARY SETTLING TANK (NEW)

CÔNG TY CỔ PHẦN XÂY DỰNG VÀ MÔI TRƯỜNG VIỆT NAM
M.S.D.N: 0102566031 - C.T.C.P
Q. CẦU GIẤY - TP. HÀ NỘI

CÔNG TY CỔ PHẦN KỸ THUẬT SEEN

BẢN VẼ HOÀN CÔNG
Ngày.....tháng.....năm 20.....

Người lập	Chỉ huy trưởng công trình	Tư vấn Giám sát trưởng
	Lê Phi Hùng	Nguyễn.H.Huy

MẶT BẰNG BỐ TRÍ CỐT THÉP MÓNG LỚP DƯỚI - LOCATION PLAN OF LOWER LAYER REINFORCEMENTS

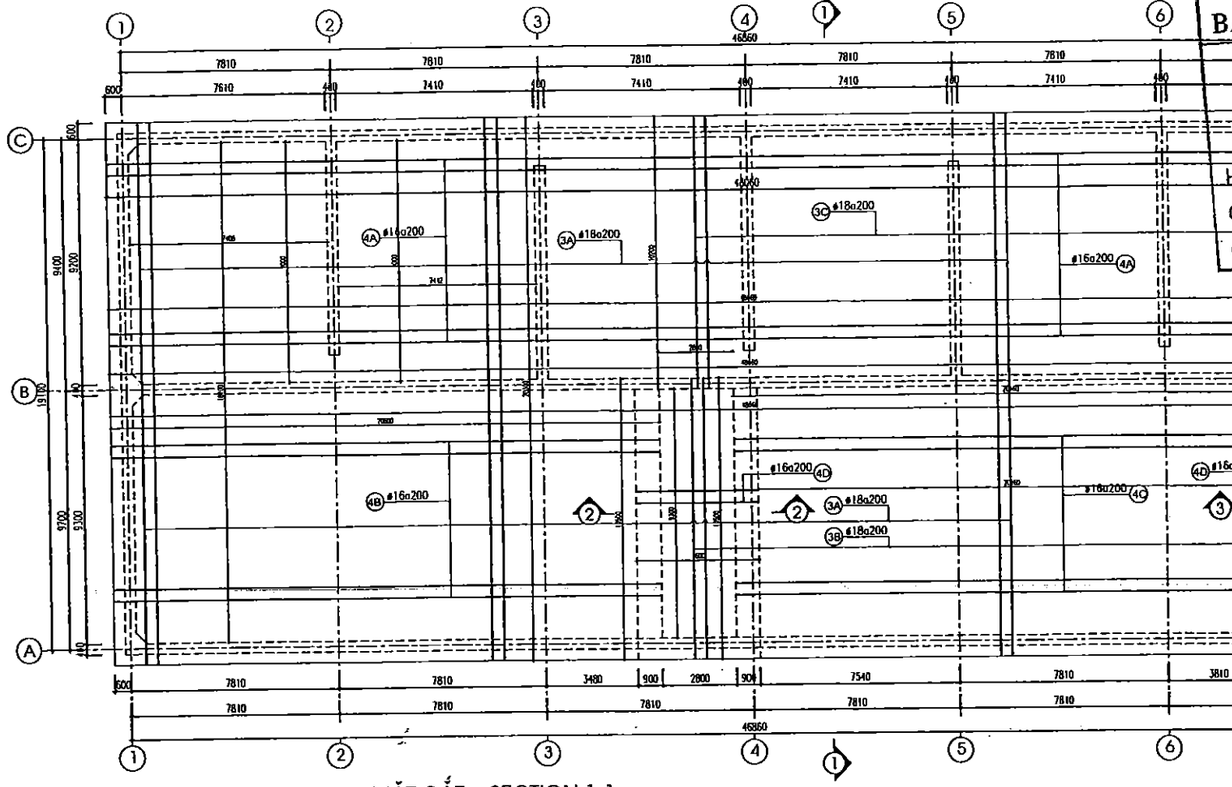

MẶT CẮT - SECTION 1-1

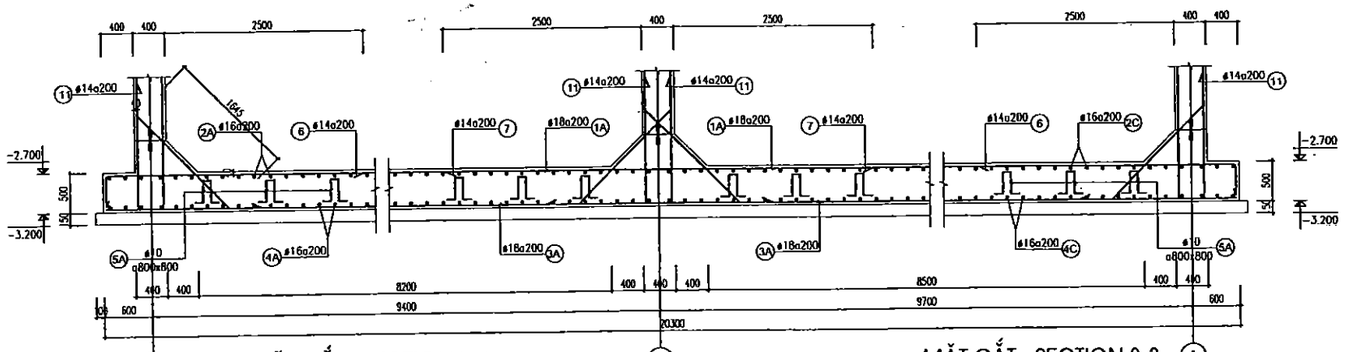

MẶT CẮT - SECTION 2-2

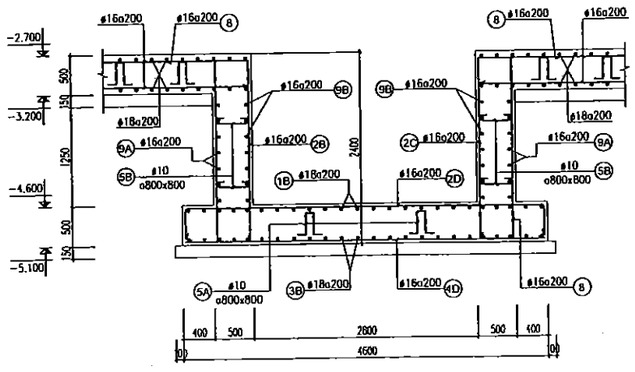

MẶT CẮT - SECTION 3-3

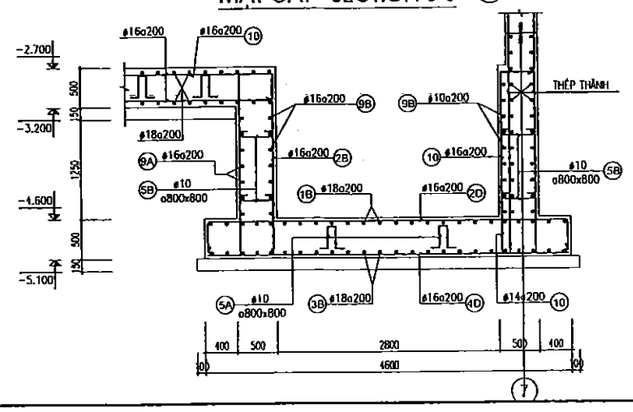

GHI CHÚ-NOTES:

- QUY ƯỚC CỐT ±0.00 TƯƠNG ỨNG VỚI CỐT SÂN HOÀN THIỆN
  LEVEL ±0.00 IS FINISHED YARK LEVEL
- TẤT CẢ CÁC KÍCH THƯỚC TRONG BẢN VẼ SỬ DỤNG ĐƠN VỊ LÀ MM
  DIMENSIONS IN MILLIMETERS (MM)
- TẤT CẢ CÁC CAO ĐỘ TRONG BẢN VẼ SỬ DỤNG ĐƠN VỊ LÀ M
  ELEVATIONS IN METERS (M)
- BỂ ĐƯỢC ĐÚC TẠI CHỖ BẰNG BTCT B22.5, ĐÁ 1X2
  TANK BACKFILL BY REINFORCED CONCRETE B22.5, ROCK 1X2
- BỂ TÔNG LÓT ĐÁ 2X4 B7.5
  CAP CONCRETE ROCK 2X4 B7.5
- THÉP – REINFORCED AI (ø<10) RS=2250 KG/CM2
- THÉP – REINFORCED AII (ø>=10) RS=2800 KG/CM2
- THÀNH BỂ ĐƯỢC ĐÚC TẠI CHỖ BẰNG VÁN KHUÔN PHẲNG KHÔNG TRÁT.
  BÊN TRONG BỂ QUÉT 2 LỚP CHẤT PHỦ KHÁNG HÓA CHẤT
  VỚI 1.5 KG/M2, 2 THÀNH PHẦN CÓ HÀM LƯỢNG DUNG MÔI THẤP
  GỐC EPOXY-- HẮC ÍN– DẦU KẾT HỢP VỚI CHẤT ĐỘN VÔ CƠ
  THEO TIÊU CHUẨN BS 5493: KF3B TƯƠNG ỨNG VỚI KF3D
  TANK WALL BACKFILL BY FLAT FRAMEWORK CONCRETE
  SCAN TWO LAYERS CHEMICAL WITH 1.5 KG / M2, TWO– COMPONENT,
  LOW SOLVENT– BASED SCAN TWO LAYERS CHEMICAL WITH 1.5 KG / M2,
  TWO– COMPONENT, LOW SOLVENT– BASED
  EPOXY COATING TAR WITH INORGANIC FILLERS, ACCORDING TO
  BS 5493 STANDARD: KF3B CORRESPONDING TO KF3D
- MẶT NGOÀI BỂ PHẦN NỔI SƠN MÀU 2 NƯỚC. THÀNH BỂ NGẬP CHÌM TRONG ĐẤT
  DÁN GIẤY DẦU 2 LỚP VÀ QUÉT 3 NƯỚC BITUM NÓNG 1.5KG /M2 CHỐNG THẤM.
  SURFACE OF THE WALL COATING 2 BLANKETS. PART OF THE WALL THAT UNDER
  THE GROUND ARE WATERPROOF BY 3 BLANKETS OF BITUM 1.5KG/M2

UBND THÀNH PHỐ BẮC GIANG
BAN QUẢN LÝ DỰ ÁN ĐẦU TƯ XÂY DỰNG SỐ 02
THIẾT KẾ BẢN VẼ THI CÔNG
ĐÃ PHÊ DUYỆT
Bắc Giang, ngày.....tháng.....năm 20.....
HỌ VÀ TÊN: NGƯỜI XÁC NHẬN: Nông Bằng Sơn
CHỨC VỤ: Phó giám đốc
CHỮ KÝ:

CÔNG TY CỔ PHẦN KỸ THUẬT SEEN
BẢN VẼ HOÀN CÔNG
Ngày.....tháng.....năm 20.....
Người lập | Chỉ huy trưởng công trình | Tư vấn Giám sát trưởng
Lê Thị Hằng | Nguyễn Văn Thắng

PHÒNG QUẢN LÝ ĐÔ THỊ TỈNH BẮC GIANG
HỒ SƠ ĐÃ THẨM ĐỊNH
Theo văn bản thẩm định số 3887/SC-QLĐT
Ngày 25 tháng 12 năm 2020
Cán bộ chủ trì thẩm định.....

BAN HÀNH–VERSION:
LẦN–MODIFIED 1: / /2019
LẦN–MODIFIED 2: / /2019
LẦN–MODIFIED 3: / /2019

ĐẠI DIỆN CHỦ ĐẦU TƯ
REPRESENTATIVE OF THE CLIENT
BAN QUẢN LÝ DỰ ÁN ĐẦU TƯ XÂY DỰNG SỐ 2
THÀNH PHỐ BẮC GIANG
CONSTRUCTION INVESTMENT MANAGEMENT PROJECT NO.2, BAC GIANG CITY

TÊN DỰ ÁN–PROJECT:
DỰ ÁN PHÁT TRIỂN CÁC ĐÔ THỊ HÀNH LANG TIỂU VÙNG SÔNG MÊKÔNG (GMS) LẦN 2
DỰ ÁN THÀNH PHẦN TỈNH BẮC GIANG
TREATMENT PLANT ITEM UNDER SECOND GREAT MEKONG SUBREGION CORRIDOR TOWNS DEVELOPMENT PROJECT (GMS) - BAC GIANG CITY SUBPROJECT

GIAI ĐOẠN THIẾT KẾ–DESIGN PHASE:
THIẾT KẾ BẢN VẼ THI CÔNG
DETAIL DESIGN DRAWINGS

HẠNG MỤC–ITEMS:
BỂ PHẢN ỨNG SINH HỌC XÂY MỚI VÀ BỂ LẮNG THỨ CẤP XÂY MỚI
BIOREACTOR (NEW) AND SECONDARY SETTLING TANK (NEW)

TÊN BẢN VẼ–TITLE OF DRAWING:
MẶT BẰNG BỐ TRÍ CỐT THÉP MÓNG LỚP DƯỚI
MẶT CẮT 1-1,2-2,3-3
LOCATION PLAN OF LOWER LAYER REINFORCEMENTS
SECTIONS 1-1, 2-2, 3-3

NHÀ THẦU–CONSULTANT:
[redacted]
CÔNG TY CỔ PHẦN XÂY DỰNG VÀ MÔI TRƯỜNG VIỆT NAM
VIET NAM CONSTRUCTION & ENVIRONMENT JSC
ADD: 33/24 TRUNG YÊN 11 – CẦU GIẤY – HÀ NỘI
TEL: 04.36240598–FAX: 04.36240599–EMAIL: VCENHANOI.VN

DUYỆT–APPROVED: NGUYỄN VIỆT HƯNG
CHỦ NHIỆM–MANAGER: LÊ ANH TUẤN
KIỂM–CHECKED BY: KS. PHẠM TƯỜNG HUY
CHỦ TRÌ–CHIEF DESIGNER: KS. CAO HỮU VIỆT
THIẾT KẾ–DESIGNER: KS: PHẠM VĂN PHÚC

TỶ LỆ–SCALE: 1/150
HOÀN THÀNH–DATE: /2019
BẢN VẼ SỐ–DRAWING NO.: BG-TXL-XD-SHL-06

BỐ TRÍ CỐT THÉP THÀNH TRỤC C - ARRANGEMENT OF REINFORCEMENT AXIS C

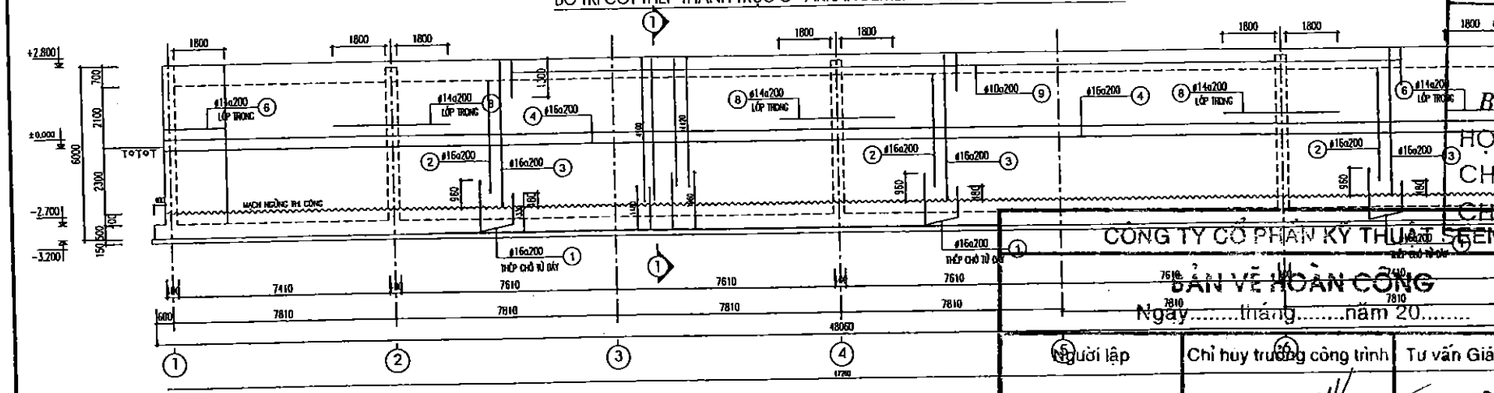

BỐ TRÍ CỐT THÉP THÀNH TRỤC B - ARRANGEMENT OF REINFORCEMENT AXIS B

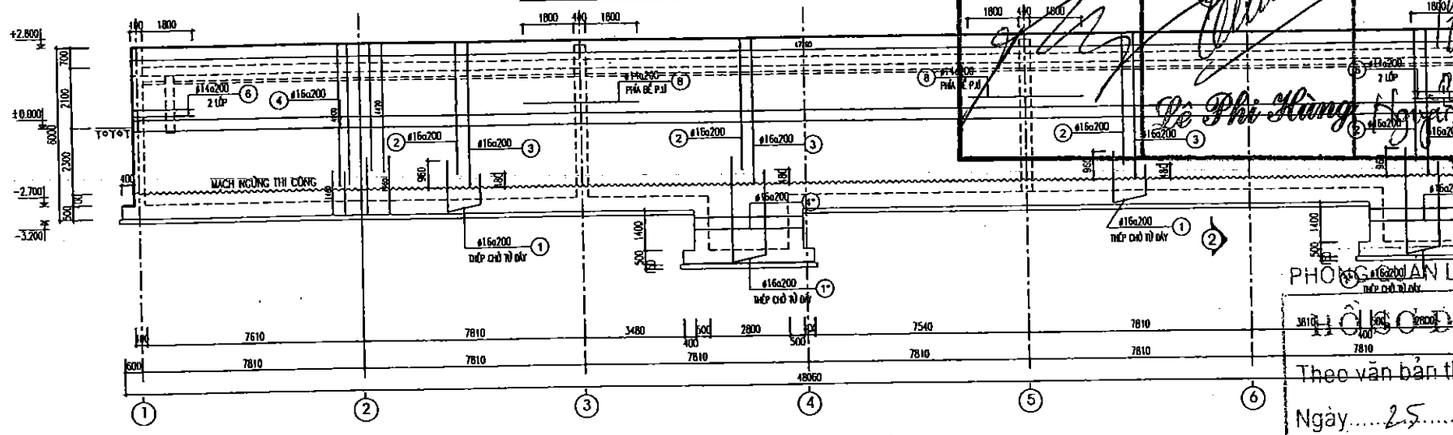

BỐ TRÍ CỐT THÉP THÀNH TRỤC A - ARRANGEMENT OF REINFORCEMENT AXIS A

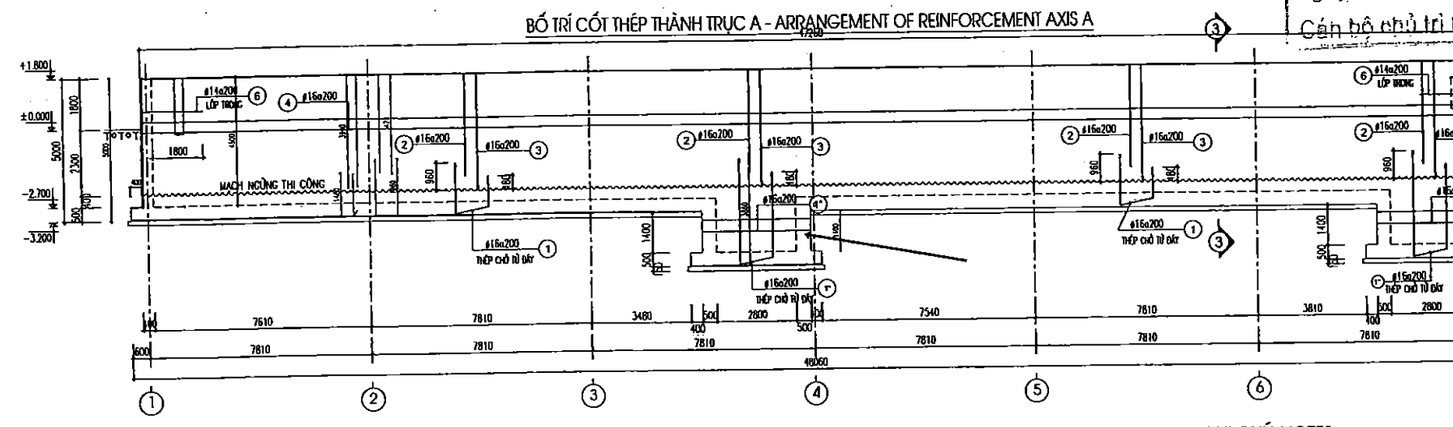

MẶT CẮT - SECTION 2-2

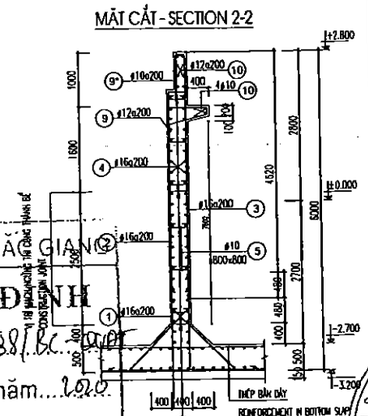

MẶT CẮT - SECTION 3-3

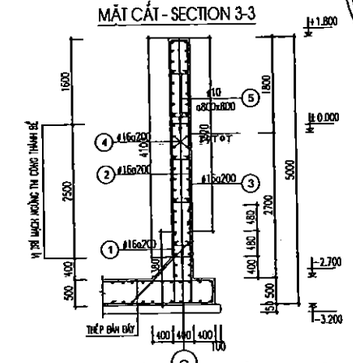

MẶT CẮT - SECTION

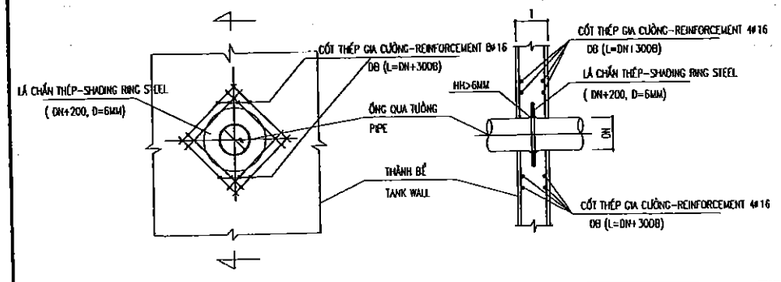

THÉP GÓC BỂ - REINFORCEMENT IN CORNER OF TANK

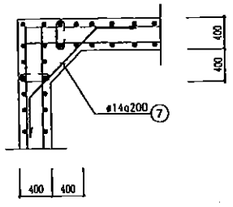

GHI CHÚ-NOTES:

- QUY ƯỚC CỐT ±0.00 TƯƠNG ỨNG VỚI CỐT SÂN HOÀN THIỆN
  LEVEL ±0.00 IS FINISHED YARK LEVEL
- TẤT CẢ CÁC KÍCH THƯỚC TRONG BẢN VẼ SỬ DỤNG ĐƠN VỊ LÀ MM
  DIMENSIONS IN MILLIMETERS (MM)
- TẤT CẢ CÁC CAO ĐỘ TRONG BẢN VẼ SỬ DỤNG ĐƠN VỊ LÀ M
  ELEVATIONS IN METERS (M)
- BỂ DƯỢC ĐÚC TẠI CHỖ BẰNG BTCT B22.5, ĐÁ 1X2
  TANK BACKFILL BY REINFORCED CONCRETE B22.5, ROCK 1X2
- BÊ TÔNG LÓT ĐÁ 2X4 B7.5
  CAP CONCRETE ROCK 2X4 B7.5
- THÉP – REINFORCED AI (Φ<10) RS=2250 KG/CM2
- THÉP – REINFORCED AII (Φ>=10) RS=2800 KG/CM2
- DO, CẮU NỐI THÉP THEO QUY PHẠM
  MEASURE, CUT AND JOINT REINFORCEMENTS FOLLOW THE STANDARD
- LỚP BT BẢO VỆ CỐT THÉP BẢN DÀY 50MM, CÁC CẤU KIỆN KHÁC 40MM.
  BLANKET OF REINFORCEMENTS ARE 50MM, OTHER STRUCTURAL ARE 40MM
- THÀNH BỂ DƯỢC ĐÚC TẠI CHỖ BẰNG VÁN KHUÔN PHẲNG KHÔNG TRÁT.
  BÊN TRONG BỂ QUÉT 2 LỚP CHẤT PHỦ KHÁNG HÓA CHẤT
  VỚI 1.5 KG/M2, 2 THÀNH PHẦN CÓ HÀM LƯỢNG DUNG MÔI THẤP
  GỐC EPOXY– HẮC ÍN– DẦU KẾT HỢP VỚI CHẤT ĐỘN VÔ CƠ
  THEO TIÊU CHUẨN BS 5493: KF3B TƯƠNG ỨNG VỚI KF3D
  TANK WALL BACKFILL BY FLAT FRAMEWORK CONCRETE
  SCAN TWO LAYERS CHEMICAL WITH 1.5 KG / M2, TWO– COMPONENT,
  LOW SOLVENT– BASED SCAN TWO LAYERS CHEMICAL WITH 1.5 KG / M2,
  TWO– COMPONENT, LOW SOLVENT– BASED
  EPOXY COATING TAR WITH INORGANIC FILLERS, ACCORDING TO
  BS 5493 STANDARD: KF3B CORRESPONDING TO KF3D
- MẶT NGOÀI BỂ PHẦN NỔI SƠN MÀU 2 NƯỚC. THÀNH BỂ NGẬP CHÌM TRONG ĐẤT
  DÁN GIẤY DẦU 2 LỚP VÀ QUÉT 3 NƯỚC BITUM NÓNG 1.5KG /M2 CHỐNG THẤM.
  SURFACE OF THE WALL COATING 2 BLANKETS. PART OF THE WALL THAT UNDER
  THE GROUND ARE WATERPROOF BY 3 BLANKETS OF BITUM 1.5KG/M2
- KHI THI CÔNG CẦN XEM KẾT HỢP VỚI BẢN VẼ CÔNG NGHỆ.
  DURING BUILDING OPERATIONS REFER TO MECHANICAL DRAWINGS

UBND THÀNH PHỐ BẮC GIANG
BAN QUẢN LÝ DỰ ÁN ĐẦU TƯ XÂY DỰNG SỐ 02

THIẾT KẾ BẢN VẼ THI CÔNG
ĐÃ PHÊ DUYỆT
Bắc Giang, ngày.....tháng.....năm 20.....
HỌ VÀ TÊN NGƯỜI XÁC NHẬN | Nông Bằng Sơn
CHỨC VỤ | Phó giám đốc
CHỮ KÝ

CÔNG TY CỔ PHẦN KỸ THUẬT SEEN
BẢN VẼ HOÀN CÔNG
Ngày.....tháng.....năm 20.....

Người lập	Chỉ huy trưởng công trình	Tư vấn Giám sát trưởng
		Lê Phi Hùng

PHÒNG QUẢN LÝ ĐÔ THỊ TP. BẮC GIANG
HỒ SƠ ĐÃ THẨM ĐỊNH
Theo văn bản thẩm định số 388/BC-QLĐT
Ngày 25 tháng 12 năm 2020
Cán bộ chủ trì thẩm định.....

BAN HÀNH–VERSION:
LẦN–MODIFIED 1: / /2019
LẦN–MODIFIED 2: / /2019
LẦN–MODIFIED 3: / /2019

ĐẠI DIỆN CHỦ ĐẦU TƯ
REPRESENTATIVE OF THE CLIENT
BAN QUẢN LÝ DỰ ÁN ĐẦU TƯ XÂY DỰNG SỐ 2
THÀNH PHỐ BẮC GIANG
CONSTRUCTION INVESTMENT MANAGEMENT
PROJECT NO.2, BAC GIANG CITY

TÊN DỰ ÁN–PROJECT:
DỰ ÁN PHÁT TRIỂN CÁC ĐÔ THỊ HÀNH LANG
TIỂU VÙNG SÔNG MÊKÔNG (GMS) LẦN 2
DỰ ÁN THÀNH PHẦN TỈNH BẮC GIANG
TREATMENT PLANT ITEM UNDER SECOND GREAT MEKONG
SUBREGION CORRIDOR TOWNS DEVELOPMENT PROJECT (GMS)
- BAC GIANG CITY SUBPROJECT

GIAI ĐOẠN THIẾT KẾ–DESIGN PHASE:
THIẾT KẾ BẢN VẼ THI CÔNG
DETAIL DESIGN DRAWINGS

HẠNG MỤC–ITEMS:
BỂ PHẢN ỨNG SINH HỌC XÂY MỚI VÀ
BỂ LẮNG THỨ CẤP XÂY MỚI
BIOREACTOR (NEW) AND
SECONDARY SETTLING TANK (NEW)

TÊN BẢN VẼ–TITLE OF DRAWING:
BỐ TRÍ CỐT THÉP THÀNH TRỤC A, B, C
ARRANGEMENT OF REINFORCEMENT, AXIS A, B, C

NHÀ THẦU–CONSULTANT:
CÔNG TY CỔ PHẦN XÂY DỰNG VÀ MÔI TRƯỜNG VIỆT NAM
VIET NAM CONSTRUCTION & ENVIRONMENT., JSC
CẦU GIẤY – HÀ NỘI
EMAIL: WCENHNI.VN

QUYẾT–APPROVED:
CÔNG TY CỔ PHẦN XÂY DỰNG VÀ MÔI TRƯỜNG VIỆT NAM
NGUYỄN VIỆT HÙNG

CHỦ NHIỆM–MANAGER:
LÊ ANH TUẤN

KIỂM–CHECKED BY:
KS. PHẠM TƯỜNG HUY

CHỦ TRÌ–CHIEF DESIGNER:
KS. CAO HỮU VIỆT

THIẾT KẾ–DESIGNER:
KS: PHẠN VĂN PHÚC

TỶ LỆ–SCALE: 1/150

HOÀN THÀNH–DATE: /2019

BẢN VẼ SỐ–DRAWING NO.:
BG-TXL-XD-SHL-07

BẢNG THỐNG KÊ CỐT THÉP

TÊN C.KIỆN	SỐ HIỆU	HÌNH DẠNG - KÍCH THƯỚC	ĐƯỜNG KÍNH (mm)	CHIỀU DÀI 1 THANH (mm)	SỐ LƯỢNG 1 C.KIỆN	SỐ LƯỢNG T.BỘ	TỔNG CHIỀU DÀI (m)	TỔNG T.LƯỢNG (Kg)
Đáy_bể sinh học (xây mới) Số lượng: 1	1	400 20200 400	18	21540	210	210	4523.4	9035.86
	1B	400 10800 400	18	11600	48	48	556.8	1112.25
	1C	400 10100 400	18	10900	30	30	327	653.21
	2A	400 47960 400	16	50680	52	52	2635.36	4159.48
	2B	400 20500 400	16	21780	55	55	1197.9	1890.69
	2C	400 20860 400	16	22140	55	55	1217.7	1921.94
	2D	400 4500 400	16	5300	110	110	583	920.17
	3A	20200	18	20740	210	210	4355.4	8700.27
	3B	10800	18	10800	48	48	518.4	1035.55
	3C	10100	18	10100	30	30	303	605.27
	4a	47960	16	49880	50	50	2494	3936.37
	4b	20500	16	20980	52	52	1090.96	1721.90
	4c	20860	16	21340	52	52	1109.68	1751.45
	4d	4500	16	4500	106	106	477	752.87
	5a	150 400 100 400 150	10	1200	1100	1100	1320	813.83
	5b	80 400 80	10	560	104	104	58.24	35.91
	6	400 3250	14	3650	469	469	1711.85	2068.82
	7	5700	14	5700	193	193	1100.1	1329.38
	8	640 2300 3700 2300 640	18	9580	50	50	479	756.02
	9A	400 10000 400	16	10800	16	16	172.8	272.74
	9B	400 10000 400	16	10800	16	16	172.8	272.74
	9C	400 10000 400	16	10800	16	16	172.8	272.74
	10	520 2300 3300 2300 520	16	8940	50	50	447	705.52
	11	500 1640 500	14	2640	1018	1018	2687.52	3247.64

BẢNG THỐNG KÊ CỐT THÉP

TÊN C.KIỆN	SỐ HIỆU	HÌNH DẠNG - KÍCH THƯỚC	ĐƯỜNG KÍNH (mm)	CHIỀU DÀI 1 THANH (mm)	SỐ LƯỢNG 1 C.KIỆN	SỐ LƯỢNG T.BỘ	TỔNG CHIỀU DÀI (m)	TỔNG T.LƯỢNG (Kg)
Trục A Số lượng: 1	1	1810 320 1330	16	3460	197	197	681.62	1075.83
	1*	3710 320 3230	16	7260	40	40	290.4	458.35
	2	320 3580	16	3900	237	237	924.3	1458.86
	3	320 4060	16	4380	237	237	1038.06	1638.41
	4	320 47180 320	16	49740	46	46	2288.04	3611.30
	5	80 320 80	10	480	295	295	141.6	87.30
	6	0 0 320 0 320 2140 2140	14	4920	46	46	226.32	273.49
	7	300 1290 500	14	2290	55	55	125.95	152.20
	4*	320 3700 320	16	4340	28	28	121.52	191.80
Trục B Số lượng: 1	1	1810 320 1330	16	3460	197	197	681.62	1075.83
	1*	3710 320 3230	16	7260	40	40	290.4	458.35
	2	320 3880	16	4200	237	237	995.4	1571.08
	3	320 5060	16	5380	237	237	1275.06	2012.47
	4	320 47180 320	16	49740	48	48	2387.52	3768.31
	5	80 320 80	10	480	354	354	169.92	104.76
	6	0 0 320 0 320 2140 2140	14	4920	92	92	452.64	546.98
	7	300 1290 500	14	2290	111	111	254.19	307.17
	8	4000	14	4000	54	54	216	261.02
	9	140 720 500	12	2100	232	232	487.2	432.54
	10	46280	10	47180	4	4	188.72	116.35
	9*	170 710	10	880	237	237	208.56	128.59
	10*	170 48020 170	12	49800	8	8	398.4	353.71
Trục C Số lượng: 1	1	1810 320 1330	16	3460	237	237	820.02	1294.27
	2	320 3880	16	4200	237	237	995.4	1571.08
	3	170 5050	16	5230	237	237	1239.51	1956.36
	4	320 47180 320	16	49740	48	48	2387.52	3768.31
	5	80 320 80	10	480	295	295	141.6	87.30
	6	0 0 320 0 320 2140 2140	14	4920	48	48	236.16	285.38
	7	500 1290 500	14	2290	48	48	109.92	132.83
	8	4000	14	4000	72	72	288	348.02
	9	170 710	10	880	237	237	208.56	128.59
	10	170 48020 170	12	49800	8	8	398.4	353.71
Trục 1 Số lượng: 1	1	1810 320 1330	16	3460	97	97	335.62	529.72
	2a	320 3580	16	3900	34	34	132.6	209.29
	3a	320 4060	16	4380	34	34	148.92	235.05
	2b	320 4580	16	4900	49	49	240.1	378.96
	3b	320 5060	16	5380	49	49	263.62	416.08
	2c	320 2880	16	3200	14	14	44.8	70.71
	3c	320 3360	16	3680	14	14	51.52	81.32
	4A	320 19420 320	16	20540	40	40	821.6	1296.76
	4b	320 9720 320	12	10360	18	18	186.48	165.56
	4c	320 3610 320	12	4250	16	16	68	60.37
	5	80 320 80	10	480	120	120	57.6	35.51
	6	1200	14	1200	96	96	115.2	139.21
	7	1400	14	1400	16	16	22.4	27.07

BẢNG THỐNG KÊ CỐT THÉP

TÊN C.KIỆN	SỐ HIỆU	HÌNH DẠNG - KÍCH THƯỚC	ĐƯỜNG KÍNH (mm)	CHIỀU DÀI 1 THANH (mm)	SỐ LƯỢNG 1 C.KIỆN	SỐ LƯỢNG T.BỘ	TỔNG CHIỀU DÀI (m)	TỔNG T.LƯỢNG (Kg)
Trục 7 Số lượng: 1	1	1810 320 1330	16	3460	49	49	169.54	267.59
	1*	3710 320 3230	16	7260	46	46	348.48	550.02
	2A	320 3580	16	3900	48	48	187.2	295.4
	3A	320 4060	16	4380	48	48	210.24	331.83
	2B	320 4580	16	4900	49	49	240.1	378.96
	3B	320 5060	16	5380	49	49	263.62	416.08
	4A	320 19420 320	16	20540	46	46	944.84	1491.28
	4B	320 9720 320	12	10360	10	10	103.6	91.98
	4C	320 10000 320	16	10640	20	20	212.8	335.87
	5	80 320 80	10	480	156	156	74.88	46.17
	6	1200	14	1200	96	96	115.2	139.21
	7	1400	14	1400	32	32	44.8	54.14
Trục 2,3,4,5,6 Số lượng: 6	1	1280 340 1700	14	3320	41	205	680.6	822.45
	2	340 4440	14	4780	41	205	979.9	1184.12
	3	340 4860	14	5200	41	205	1066	1288.17
	4	340 8280 340	14	8960	42	210	1881.6	2273.75
	5	340 9640 340	12	10320	10	50	516	458.11
	6	80 320 80	10	480	60	300	144	88.78
	2b	340 940 340	14	1620	10	50	81	97.88
Dầm Số lượng: 4	1	420 47180 420	25	51020	3	12	612.24	2359.18
	2	47180	25	50180	3	12	602.16	2320.34
	3	420 170 80	10	1340	315	1260	1688.4	1040.96
Vách Số lượng: 1	1	220 10000 220	14	10440	21	21	219.24	264.93
	2	220 1900 220	12	2340	100	100	234	207.75
	3	60 220 60	8	340	24	24	8.16	3.22
Cột Số lượng: 1	4	500 4920 500	18	5920	6	6	35.52	70.95
	5	220 220 60	8	1000	32	32	32	12.63
Móng đơn Số lượng: 1	1	2690	12	2690	47	47	126.43	112.25
	2	2480	12	2480	47	47	116.56	103.48
	3	9620	10	9620	17	17	163.54	100.83
Ngăn phân phối Số lượng: 1	1	2720 1740 600	12	5060	18	18	91.08	80.86
	2	5500	12	5500	18	18	99	87.89
	3	220 3320 220	12	3760	16	16	60.16	53.41
	4	400 1740 3320 1740 400	10	7600	13	13	98.8	60.91
	5	8480	10	8480	13	13	110.24	67.97

PHÒNG QUẢN LÝ ĐÔ THỊ TP.BẮC GIANG
HỒ SƠ ĐÃ THẨM ĐỊNH
Theo văn bản thẩm định số 3887/BC-QLĐT
Ngày 25 tháng 11 năm 2020
Cán bộ chủ trì thẩm định.....

CÔNG TY CỔ PHẦN KỸ THUẬT SEEN
BẢN VẼ HOÀN CÔNG
Ngày.....tháng.....năm 20.....

Người lập	Chỉ huy trưởng công trình	Tư vấn Giám sát trưởng
	Lê Phi Hùng	Nguyễn M.Hùng

CHỦ ĐẦU TƯ
BAN QUẢN LÝ DỰ ÁN ĐẦU TƯ XÂY DỰNG SỐ 02
THIẾT KẾ BẢN VẼ THI CÔNG
CHỨNG NHẬN HOÀN THÀNH BÀN GIAO ĐƯA VÀO SỬ DỤNG
Bắc Giang, ngày ... tháng ... năm 20.....
HỌ VÀ TÊN NGƯỜI XÁC NHẬN: Nguyễn Đăng Sơn
CHỨC VỤ: Phó giám đốc
CHỮ KÝ:

BAN HÀNH–VERSION:
LẦN–MODIFIED 1: / /2019
LẦN–MODIFIED 2: / /2019
LẦN–MODIFIED 3: / /2019

ĐẠI DIỆN CHỦ ĐẦU TƯ
REPRESENTATIVE OF THE CLIENT
BAN QUẢN LÝ DỰ ÁN ĐẦU TƯ XÂY DỰNG SỐ 2
THÀNH PHỐ BẮC GIANG
CONSTRUCTION INVESTMENT MANAGEMENT PROJECT NO.2, BAC GIANG CITY

TÊN DỰ ÁN–PROJECT:
DỰ ÁN PHÁT TRIỂN CÁC ĐÔ THỊ HÀNH LANG TIỂU VÙNG SÔNG MÊKÔNG (GMS) LẦN 2
DỰ ÁN THÀNH PHẦN TỈNH BẮC GIANG
TREATMENT PLANT ITEM UNDER SECOND GREAT MEKONG SUBREGION CORRIDOR TOWNS DEVELOPMENT PROJECT (GMS) - BAC GIANG CITY SUBPROJECT

GIAI ĐOẠN THIẾT KẾ–DESIGN PHASE:
THIẾT KẾ BẢN VẼ THI CÔNG
DETAIL DESIGN DRAWINGS

HẠNG MỤC–ITEMS:
BỂ PHẢN ỨNG SINH HỌC XÂY MỚI VÀ BỂ LẮNG THỨ CẤP XÂY MỚI
BIOREACTOR (NEW) AND SECONDARY SETTLING TANK (NEW)

TÊN BẢN VẼ–TITLE OF DRAWING:
BẢNG THỐNG KÊ CỐT THÉP
BẢNG TỔNG HỢP KHỐI LƯỢNG
LIST OF REINFORCEMENTS, SUMARY OF QUANTITY

NHÀ THẦU–CONSULTANT:
[redacted]
CÔNG TY CỔ PHẦN XÂY DỰNG VÀ MÔI TRƯỜNG VIỆT NAM
VIET NAM CONSTRUCTION & ENVIRONMENT JSC
[redacted]

DUYỆT–APPROVED: NGUYỄN VIỆT HÙNG
CHỦ NHIỆM–MANAGER: LÊ ANH TUẤN
KIỂM–CHECKED BY: KS. PHẠM TƯỜNG HUY
CHỦ TRÌ–CHIEF DESIGNER: KS. CAO HỮU VIỆT
THIẾT KẾ–DESIGNER: KS: PHẠN VĂN PHÚC

TỶ LỆ–SCALE: 1/150
HOÀN THÀNH–DATE: /2019
BẢN VẼ SỐ–DRAWING NO.: BG-TXL-XD-SNL-10

UBND THÀNH PHỐ BẮC GIANG
BAN QUẢN LÝ DỰ ÁN ĐẦU TƯ XÂY DỰNG SỐ 02

THIẾT KẾ BẢN VẼ THI CÔNG ĐÃ PHÊ DUYỆT

Bắc Giang, ngày.....tháng.....năm 20.....

HỌ VÀ TÊN NGƯỜI XÁC NHẬN: Nông Bằng Sơn

CHỨC VỤ: Phó giám đốc

CHỮ KÝ:.....

CÔNG TY CỔ PHẦN KỸ THUẬT SEEN

BẢN VẼ HOÀN CÔNG

Ngày.....tháng.....năm 20.....

Người lập	Chỉ huy trưởng công trình	Tư vấn Giám sát trưởng
	Lê Phi Hùng	Nguyễn H. Hưng

25. BỂ TIẾP XÚC KHỬ TRÙNG XÂY MỚI
25. DISINFECTION CONTACT TANK (NEW)

CÔNG TY CỔ PHẦN XÂY DỰNG VÀ MÔI TRƯỜNG VIỆT NAM
M.S.D.N: 0102566014 C.T.C.P
Q. CẦU GIẤY - TP. HÀ NỘI

PHÒNG QUẢN LÝ ĐÔ THỊ TP.BẮC GIANG

HỒ SƠ ĐÃ THẨM ĐỊNH

Theo văn bản thẩm định số 587/BC-QLĐT

Ngày 25 tháng 12 năm 2020

Cán bộ chủ trì thẩm định.....

MẶT BẰNG BẰNG BỐ TRÍ CỐT THÉP ĐÁY BỂ
LAYOUT OF REINFORCING STEEL BOTTOM

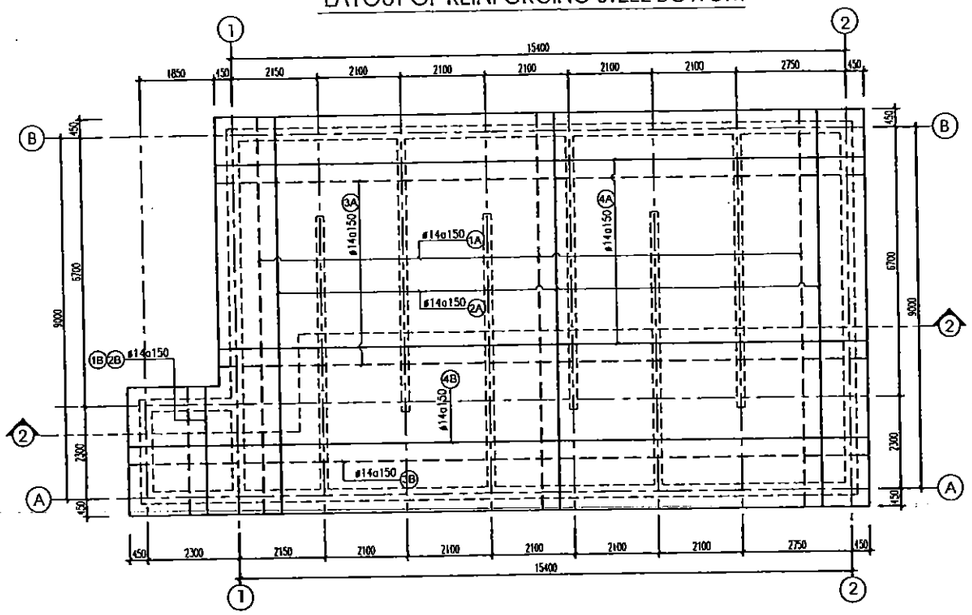

MẶT CẮT 2-2
SECTION 2-2

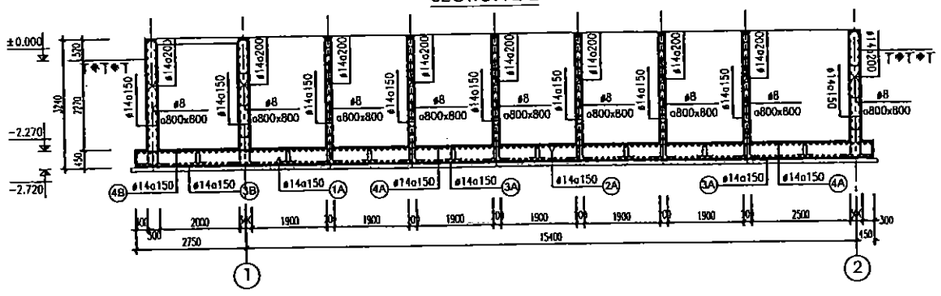

CỐT THÉP THÀNH TRỤC A
STEEL ARRANGEMENT OF WALL A

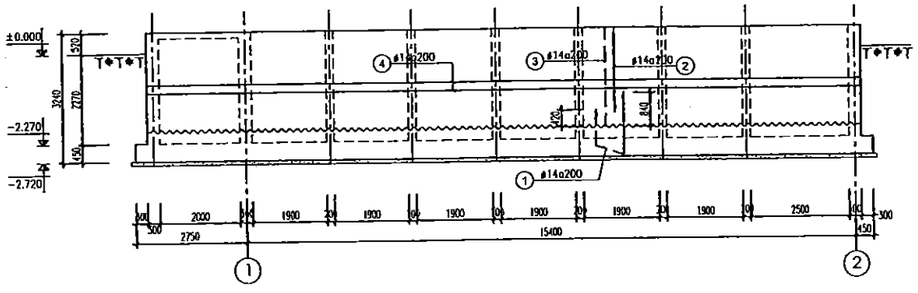

CỐT THÉP THÀNH TRỤC B
STEEL ARRANGEMENT OF AXIS B

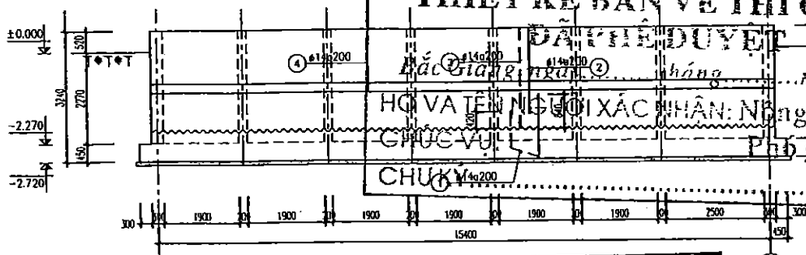

UBND THÀNH PHỐ BẮC GIANG
BAN QUẢN LÝ DỰ ÁN ĐẦU TƯ XÂY DỰNG SỐ 02
THIẾT KẾ BẢN VẼ THI CÔNG
ĐÃ PHÊ DUYỆT
Bắc Giang, ngày ... tháng ... năm 20.....
HỌ VÀ TÊN NGƯỜI XÁC NHẬN: Nguyễn Bá Sơn
CHỨC VỤ: Phó giám đốc
CHỮ KÝ:

CÔNG TY CỔ PHẦN KỸ THUẬT SEEN
BẢN VẼ HOÀN CÔNG
Ngày ... tháng ... năm 20.....
Người lập | Chỉ huy trưởng công trình | Tư vấn Giám sát trưởng

CỐT THÉP TƯỜNG 1
STEEL ARRANGEMENT OF WALL 1

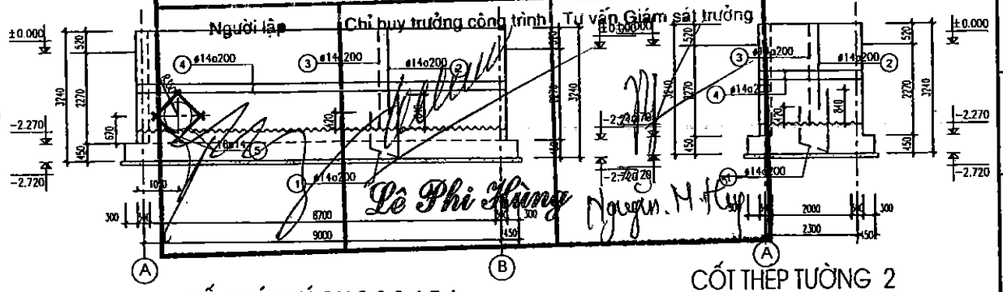

CỐT THÉP VÁCH 1,2,3,4,5,6
STEEL ARRANGEMENT OF WALL 1,2,3,4,5,6

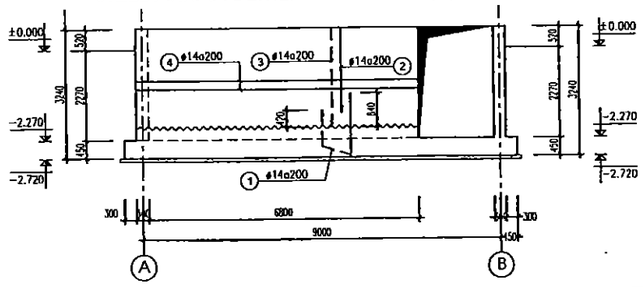

CỐT THÉP TƯỜNG 2
STEEL ARRANGEMENT OF WALL 2

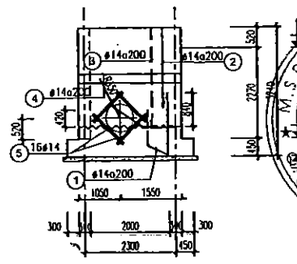

PHÒNG QUẢN LÝ ĐÔ THỊ TP.BẮC GIANG
KẾT QUẢ THẨM ĐỊNH
Theo văn bản thẩm định số: 587/BC-QLĐT
Ngày 25 tháng 12 năm 2020
Cơ quan chủ trì thẩm định.....

THỐNG KÊ CỐT THÉP CỌC THÍ NGHIỆM - QUANTITY OF PILE STEEL

(KHỐI LƯỢNG TÍNH CHO 1 CỌC – SỐ LƯỢNG 02 CỌC)

(CACULATED FOR 1 PILE – 02 PILES IN TOTAL)

CẤU KIỆN ELEMENT	STT No.	HÌNH DẠNG VÀ KÍCH THƯỚC FORM AND DISTANCE (mm)	ø (mm)	CHIỀU DÀI LENGTH (mm)	SỐ LƯỢNG NUMBERS 1C.K	SỐ LƯỢNG NUMBERS 1.HO	TỔNG CHIỀU DÀI TOTAL LE. (m)	TỔNG KHỐI LƯỢNG TOTAL WE. (kg)
CỌC ĐOẠN C3 (CHO 1 ĐOẠN CỌC)	1	60 250 250	6	1120	14	14	15.7	3.5
	3	150 350 100 150	10	1100	2	2	2.2	1.4
	4	260	6	260	80	80	20.8	4.6
	7	100 260 t=5mm			8	1		8.2
	8	2270	18	2270	4	4	9.1	18.1
	6	500	28	500	1	1	0.5	2.4

BẢN HÀNH–VERSION:
LẦN–MODIFIED 1: / /2019
LẦN–MODIFIED 2: / /2019
LẦN–MODIFIED 3: / /2019

ĐẠI DIỆN CHỦ ĐẦU TƯ
REPRESENTATIVE OF THE CLIENT
BAN QUẢN LÝ DỰ ÁN ĐẦU TƯ XÂY DỰNG SỐ 2
THÀNH PHỐ BẮC GIANG
CONSTRUCTION INVESTMENT MANAGEMENT PROJECT NO.2, BAC GIANG CITY

TÊN DỰ ÁN–PROJECT:
DỰ ÁN PHÁT TRIỂN CÁC ĐÔ THỊ HÀNH LANG TIỂU VÙNG SÔNG MÊKÔNG (GMS) LẦN 2
DỰ ÁN THÀNH PHẦN TỈNH BẮC GIANG
TREATMENT PLANT ITEM UNDER SECOND GREAT MEKONG SUBREGION CORRIDOR TOWNS DEVELOPMENT PROJECT (GMS) - BAC GIANG CITY SUBPROJECT

GIAI ĐOẠN THIẾT KẾ–DESIGN PHASE:
THIẾT KẾ BẢN VẼ THI CÔNG
DETAIL DESIGN DRAWINGS

HẠNG MỤC–ITEMS:
BỂ TIẾP XÚC KHỬ TRÙNG XÂY MỚI
DISINFECTION CONTACT TANK (NEW)

TÊN BẢN VẼ–TITLE OF DRAWING:
MẶT BẰNG CỐT THÉP ĐÁY BỂ
CỐT THÉP VÁCH THÀNH
LAYOUT OF REINFORCING STEEL BOTTOM
STEEL ARRANGEMENT OF WALL B

NHÀ THẦU–CONSULTANT:
CÔNG TY CỔ PHẦN XÂY DỰNG VÀ MÔI TRƯỜNG VIỆT NAM
VIET NAM CONSTRUCTION & ENVIRONMENT., JSC
ĐỊA CHỈ: 33/2A TRUNG YÊN 11 – CẦU GIẤY – HÀ NỘI
TEL: 04.3824 6598–FAX: 04.3824 6598–EMAIL: VICENVIRVN.VN

DUYỆT–APPROVER: NGUYỄN VIỆT HÙNG
CHỦ NHIỆM–MANAGER: LÊ ANH TUẤN
KIỂM–CHECKED BY: KS. PHẠM TƯỜNG HUY
CHỦ TRÌ–CHIEF DESIGNER: KS. CAO HỮU VIỆT
THIẾT KẾ–DESIGNER: KS: PHẠM VĂN PHÚC

TỶ LỆ–SCALE: 1:100
HOÀN THÀNH–DATE: /2019
BẢN VẼ SỐ–DRAWING NO.: BG-TXL-XD-BKT-03

CỐT THÉP THÀNH TRỤC 2
STEEL ARRANGEMENT OF AXIS 2

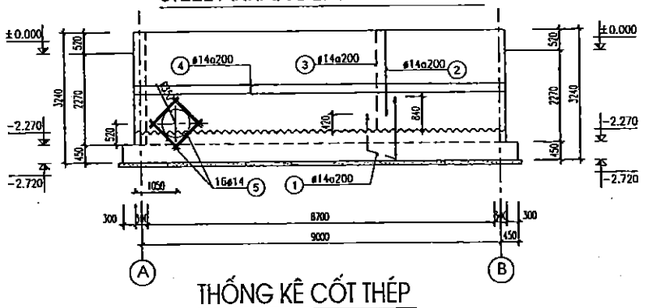

THỐNG KÊ CỐT THÉP
QUANTITY OF STEEL

CẤU KIỆN ELEMENT	STT No.	HÌNH DẠNG-KÍCH THƯỚC FORM AND DISTANCE	ø mm	CHIỀU DÀI LENGTH (mm)	SỐ LƯỢNG NUMBERS T.C.K 1ELM.	SỐ LƯỢNG NUMBERS T.BỘ ALL	TỔNG CHIỀU DÀI	TỔNG T. LƯỢNG
CỐT THÉP VÁCH 5	1	1140 140 1560	14	2840	47	47	133.5	161.3
	2	140 2100	14	2240	47	47	105.3	127.2
	3	140 2460	14	2600	47	47	122.2	147.7
	4	140 7040 140	14	7320	15	15	109.8	132.7
	5	60 140 60	8	260	29	29	7.5	3.0
CỐT THÉP VÁCH 6	1	1140 140 1560	14	2840	47	47	133.5	161.3
	2	140 2100	14	2240	47	47	105.3	127.2
	3	140 2460	14	2600	47	47	122.2	147.7
	4	140 7040 140	14	7320	15	15	109.8	132.7
	5	60 140 60	8	260	29	29	7.5	3.0
CỐT THÉP VÁCH 7	1	1140 140 1560	14	2840	47	47	133.5	161.3
	2	140 2100	14	2240	47	47	105.3	127.2
	3	140 2460	14	2600	47	47	122.2	147.7
	4	140 7040 140	14	7320	15	15	109.8	132.7
	5	60 140 60	8	260	29	29	7.5	3.0
CỐT THÉP TƯỜNG 1	1	1140 240 1560	14	2940	17	17	50.0	60.4
	2	240 2100	14	2340	17	17	39.8	48.1
	3	240 2460	14	2700	17	17	45.9	55.5
	4	240 2540 240	14	3020	15	15	45.3	54.7
	5	60 240 60	8	360	6	6	2.2	0.9
CỐT THÉP TƯỜNG 2	1	1140 240 1560	14	2940	17	17	50.0	60.4
	2	240 2100	14	2340	17	17	39.8	48.1
	3	240 2460	14	2700	17	17	45.9	55.5
	4	240 2540 240	14	3020	15	15	45.3	54.7
	5	60 240 60	8	360	6	6	2.2	0.9
	6	1200	14	1200	16	16	19.2	23.2

BẢNG TỔNG HỢP KHỐI LƯỢNG
QUANTITY OF TASKS

STT	Tên công việc	Khối lượng	Đơn vị
1	Đào móng	887.65	m3
2	Đắp đất công trình bằng đầm cóc, độ chặt yêu cầu K=0,90	459.95	m3
3	Đóng cọc ván thép (cọc Larsen) trên mặt đất	365.21	m
4	Bê tông lót đá 2x4 cm dày 10 cm	17.481	m3
5	Bê tông nền đá 1x2, mác 300	71.5275	m3
6	Ván khuôn móng	31.43	m3
7	Ván khuôn tường	541.9	m3
8	Bê tông tường đá 1x2 B22.5	69.3165	m3
9	Láng nền	121.99	m2
10	Sơn tường	28.392	m2
11	Dán giấy dầu chống thấm	155.124	m2

THỐNG KÊ CỐT THÉP BẢN MÓNG
REINFORCEMENT STATISTICS FOUNDATION

CẤU KIỆN ELEMENT	STT No.	HÌNH DẠNG-KÍCH THƯỚC FORM AND DISTANCE	ø mm	CHIỀU DÀI LENGTH (mm)	SỐ LƯỢNG NUMBERS T.C.K 1ELM.	SỐ LƯỢNG NUMBERS T.BỘ ALL	TỔNG CH.DÀI TOTAL LE. (m)	TỔNG T. LƯỢNG TOTAL WE. (kg)
CỐT THÉP BẢN DÀY	1A	9820	14	9820	109	109	1070.4	1293.5
	1B	3120	14	3120	15	15	46.8	56.6
	2A	390 9820 390	14	10600	109	109	1155.4	1396.2
	2B	390 3120 390	14	3900	15	15	58.5	70.7
	3A	16640	14	16640	46	46	765.4	925.0
	3B	18940	14	18940	21	21	397.7	480.6
	4A	390 16640 390	14	17420	46	46	801.3	968.3
	4B	390 18940 390	14	19720	21	21	414.1	500.4
	5	100 150 150	8	1180	92	92	108.6	42.8

THỐNG KÊ CỐT THÉP CỌC QUANTITY OF PILE STEEL

(KHỐI LƯỢNG TÍNH CHO 1 CỌC - SỐ LƯỢNG 79 CỌC) (CACULATED FOR 1 PILE - 79 PILES IN TOTAL)

CẤU KIỆN ELEMENT	STT No.	HÌNH DẠNG VÀ KÍCH THƯỚC FORM AND DISTANCE (mm)	ø (mm)	CHIỀU DÀI LENGTH (mm)	SỐ LƯỢNG NUMBERS T.C.K 1ELM.	SỐ LƯỢNG NUMBERS T.BỘ ALL	TỔNG CH.DÀI TOTAL LE. (m)	TỔNG KHL.LG TOTAL WE. (kg)
CỌC ĐOẠN C1 (CHO 1 ĐOẠN CỌC)	1	60 250 250	6	1120	45	45	50.4	11.2
	2	350 6000	18	6350	4	4	25.4	50.7
	3	150 350 100 150	10	1100	2	2	2.2	1.4
	4	260	6	260	40	40	10.4	2.3
	5	L=2800	6	2800	1	1	2.8	.6
	6	500	25	500	1	1	.5	1.9
	7	100 260 t=5mm			4	1		4.1
	9	100 200 t=5mm			4	1		3.14
CỌC ĐOẠN C2 (CHO 1 ĐOẠN CỌC)	1	60 250 250	6	1120	43	43	48.2	10.7
	3	150 350 100 150	10	1100	2	2	2.2	1.4
	4	260	6	260	80	80	20.8	4.6
	7	100 260 t=5mm			8	1		8.2
	8	6000	18	6000	4	4	24	47.9
	5	L=2800	8	2800	1	1	2.8	1.1
	6	500	28	500	1	1	0.5	2.4

THỐNG KÊ CỐT THÉP VÁCH BỂ
QUANTITY OF STEEL WALL

CẤU KIỆN ELEMENT	STT No.	HÌNH DẠNG-KÍCH THƯỚC FORM AND DISTANCE	ø mm	CHIỀU DÀI LENGTH (mm)	SỐ LƯỢNG NUMBERS T.C.K 1ELM.	SỐ LƯỢNG NUMBERS T.BỘ ALL	TỔNG CH.DÀI TOTAL LE. (m)	TỔNG T. LƯỢNG TOTAL WE. (kg)
CỐT THÉP THÀNH TRỤC B	1	1140 240 1560	14	2940	105	105	308.7	373.0
	2	240 2100	14	2340	105	105	245.7	296.9
	3	240 2460	14	2700	105	105	283.5	342.6
	4	240 7040 240	14	16540	15	15	232.5	280.9
	5	60 240 60	8	360	60	60	21.6	8.5
CỐT THÉP VÁCH 1	1	1140 140 1560	14	2840	47	47	133.5	161.3
	2	140 2100	14	2240	47	47	105.3	127.2
	3	140 2460	14	2600	47	47	122.2	147.7
	4	140 7040 140	14	7320	15	15	109.8	132.7
	5	60 140 60	8	260	29	29	7.5	3.0
CỐT THÉP VÁCH 2	1	1140 140 1560	14	2840	47	47	133.5	161.3
	2	140 2100	14	2240	47	47	105.3	127.2
	3	140 2460	14	2600	47	47	122.2	147.7
	4	140 7040 140	14	7320	15	15	109.8	132.7
	5	60 140 60	8	260	29	29	7.5	3.0
CỐT THÉP VÁCH 3	1	1140 140 1560	14	2840	47	47	133.5	161.3
	2	140 2100	14	2240	47	47	105.3	127.2
	3	140 2460	14	2600	47	47	122.2	147.7
	4	140 7040 140	14	7320	15	15	109.8	132.7
	5	60 140 60	8	260	29	29	7.5	3.0
CỐT THÉP VÁCH 4	1	1140 140 1560	14	2840	47	47	133.5	161.3
	2	140 2100	14	2240	47	47	105.3	127.2
	3	140 2460	14	2600	47	47	122.2	147.7
	4	140 7040 140	14	7320	15	15	109.8	132.7
	5	60 140 60	8	260	29	29	7.5	3.0

THỐNG KÊ CỐT THÉP THÀNH BỂ
STATISTICAL REINFORCEMENT OF TANKS

CẤU KIỆN ELEMENT	STT No.	HÌNH DẠNG-KÍCH THƯỚC FORM AND DISTANCE	ø mm	CHIỀU DÀI LENGTH (mm)	SỐ LƯỢNG NUMBERS T.C.K 1ELM.	SỐ LƯỢNG NUMBERS T.BỘ ALL	TỔNG CH.DÀI TOTAL LE. (m)	TỔNG T. LƯỢNG TOTAL WE. (kg)
CỐT THÉP THÀNH TRỤC 1	1	1140 240 1560	14	2940	63	63	185.2	223.8
	2	240 2100	14	2340	63	63	147.4	178.1
	3	240 2460	14	2700	63	63	170.1	205.6
	4	240 9240 240	14	9720	15	15	145.8	176.2
	5	60 240 60	8	360	33	33	11.9	4.7
	6	1200	14	1200	16	16	19.2	23.2
CỐT THÉP THÀNH TRỤC 2	1	1140 240 1560	14	2940	63	63	185.2	223.8
	2	240 2100	14	2340	63	63	147.4	178.1
	3	240 2460	14	2700	63	63	170.1	205.6
	4	240 9240 240	14	9720	15	15	145.8	176.2
	5	60 240 60	8	360	33	33	11.9	4.7
	6	1200	14	1200	16	16	19.2	23.2
CỐT THÉP THÀNH TRỤC A	1	1140 240 1560	14	2940	120	120	352.8	426.3
	2	240 2100	14	2340	120	120	280.8	339.3
	3	240 2460	14	2700	120	120	324.0	391.5
	4	240 18360 240	14	18840	15	15	282.6	341.5
	5	60 240 60	8	360	66	66	23.8	9.4

UBND THÀNH PHỐ BẮC GIANG
BAN QUẢN LÝ DỰ ÁN ĐẦU TƯ XÂY DỰNG SỐ 02

THIẾT KẾ BẢN VẼ THI CÔNG
ĐÃ PHÊ DUYỆT

Bắc Giang, ngày ..... tháng ..... năm 20.....
CHỦ ĐẦU TƯ VÀ TÊN NGƯỜI XÁC NHẬN: Nông Bằng Sơn
CHỨC VỤ: Phó giám đốc
CHỮ KÝ.....

PHÒNG QUẢN LÝ ĐÔ THỊ TP.BẮC GIANG
HỒ SƠ ĐÃ THẨM ĐỊNH
Số: 187/BC-QLĐT
Ngày 25 tháng 12 năm 2020
Người thẩm định

CÔNG TY CỔ PHẦN KỸ THUẬT SẠCH
BẢN VẼ HOÀN CÔNG
Ngày.....tháng.....năm 20.....
Người lập | Chỉ huy trưởng công trình | Tư vấn Giám sát trưởng

CHI TIẾT LK CỌC - BẢN ĐÁY
(CAO TRÌNH ĐỈNH CỌC -2.270)

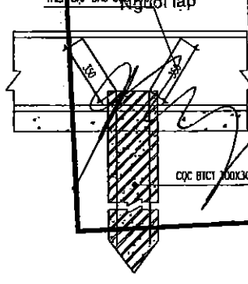

Lê Phi Hùng

BAN HÀNH-VERSION:
LẦN-MODIFIED 1: / /2019
LẦN-MODIFIED 2: / /2019
LẦN-MODIFIED 3: / /2019

ĐẠI DIỆN CHỦ ĐẦU TƯ
REPRESENTATIVE OF THE CLIENT
BAN QUẢN LÝ DỰ ÁN ĐẦU TƯ XÂY DỰNG SỐ 2
THÀNH PHỐ BẮC GIANG
CONSTRUCTION INVESTMENT MANAGEMENT PROJECT NO.2, BAC GIANG CITY

TÊN DỰ ÁN-PROJECT:
DỰ ÁN PHÁT TRIỂN CÁC ĐÔ THỊ HÀNH LANG TIỂU VÙNG SÔNG MÊKÔNG (GMS) LẦN 2
DỰ ÁN THÀNH PHẦN TỈNH BẮC GIANG
TREATMENT PLANT ITEM UNDER SECOND GREAT MEKONG SUBREGION CORRIDOR TOWNS DEVELOPMENT PROJECT (GMS) - BAC GIANG CITY SUBPROJECT

GIAI ĐOẠN THIẾT KẾ-DESIGN PHASE:
THIẾT KẾ BẢN VẼ THI CÔNG
DETAIL DESIGN DRAWINGS

HẠNG MỤC-ITEMS:
BỂ TIẾP XÚC KHỬ TRÙNG XÂY MỚI
DISINFECTION CONTACT TANK (NEW)

TÊN BẢN VẼ-TITLE OF DRAWING:
THỐNG KÊ THÉP
BẢNG TỔNG HỢP KHỐI LƯỢNG
QUANTITY OF STEEL
QUANTITY OF TASKS

NHÀ THẦU-CONSULTANT:
CÔNG TY CỔ PHẦN XÂY DỰNG VÀ MÔI TRƯỜNG VIỆT NAM
VIET NAM CONSTRUCTION & ENVIRONMENT., JSC
ADD: 33/2A TRUNG YÊN 11 - CẦU GIẤY - HÀ NỘI
TEL: 04.36248505-FAX: 04.36248509-EMAIL: VICEMWNN.VN

DUYỆT-APPROVED: NGUYỄN VIẾT HÙNG
CHỦ NHIỆM-MANAGER: LÊ ANH TUẤN
KIỂM-CHECKED BY: KS. PHẠM TƯỜNG HUY
CHỦ TRÌ-CHIEF DESIGNER: KS. CAO HỮU VIỆT
THIẾT KẾ-DESIGNER: KS: PHẠM VĂN PHÚC
TỶ LỆ-SCALE: 1:100
HOÀN THÀNH-DATE: /2019
BẢN VẼ SỐ-DRAWING NO.: BG-TXL-XD-BKT-04